Ersatzteilliste
Spare parts list
Liste de pièces rechange

BRINKMANN
MASCHINENFABRIK GMBH & CO.KG

Druckluftförderer

Compressed air conveyor
Systèmes de transport à air comprimé

Estrich Boy 450 / 450^{B} / 450^{BS}
Estrich Boy 550 / 550^{B} / 550^{BS}
Estrich Boy 550^{H} / 550^{HB} / 550^{HBS}

BRINKMANN • Maschinenfabrik GmbH & Co. KG
An der Heller 4-12 · D 33758 Schloß Holte
Telefon 0 52 07 / 91 47 - 0 · Telefax 0 52 07 / 91 47 100
E-Mail: brinkmann@estrichboy.de · Internet: www.estrichboy.de

Inhalt
Table of contents
Sommaire

BRINKMANN
MASCHINENFABRIK GMBH & CO.KG

Einleitung	
Vorwort	1
Maschinendaten	2
Bestellbedingung	3
Fax-Bestellformular	4

Introduction	
Foreword	5
Machine data	6
Conditions of ordering	7
Fax order form	8

Introduction	
Préface	9
Caractéristiques de la machine	10
Conditions de commande	11
Formulaire de commande fax	12

1	**Wartungssätze / Schmierstoffe**	**Maintenance kits / Lubricants**	**Lot d'entretien / Lubrifiantes**	
1.1	Wartungssätze	Maintenance kits	Lot d'entretien	1 - 1
1.2	Schmierstoffe	Lubricants	Lubrifiantes	1 - 2

2	**Fahrwerk**	**Chassis**	**Châssis**	
2.1	Auflaufeinrichtung 1	Overrunning system	Installation d'inertie	2 - 1
2.2	Auflaufeinrichtung 2	Overrunning system	Installation d'inertie	2 - 5
2.3	Handbremse 2	Hand brake	Frein à main	2 - 9
2.4	Stützrad	Support wheel	Roue de support	2 - 11
2.5	Achse	Axle	Essleu	2 - 13
2.6	Euro-Radbremse	Brake	Frein	2 - 15

BRINKMANN
MASCHINENFABRIK GMBH & CO.KG

3	Rahmen / Antrieb	Frame / Drive	Cadre / Entraînement	
3.1	Rahmen und Befestigungsmaterial	Frame and mounting material	Cadre et éléments de fixation	3 - 1
3.2	Haube Baugruppe	Hood	Capot	3 - 7
3.3	Motor und Zubehör	Engine and accessories	Moteur et accessoires	3 - 9
3.4	Kupplung	Coupling	Accouplement	3 - 15
3.5	Kraftstoffsystem	Fuel system	Systeme de combustible	3 - 17
3.6	Kraftstoffbehälter Baugruppe	Fuel tank assembly	Module de réservoir de carburant	3 - 21
3.7	Kühler und Ventilator EB 450	Radiator and fan	Radiateur et ventilateur	3 - 23
3.8	Kühler und Ventilator EB 550	Radiator and fan	Radiateur et ventilateur	3 - 25
3.9	Regelsystem EB 450	Control system	Système de régulation	3 - 27
3.10	Regelsystem EB 550	Control system	Système de régulation	3 - 29
3.11	Entlastungsventil	Relief valve	Clapet décharge	3 - 33
3.12	Service-Kit Entlastungsventil	Relief valve service package	Lot d'entretien de clapet déch.	3 - 35
3.13	Betätigungseinheit EB 550	Adjusting cylinder	Cylindre d' ajustage	3 - 37
3.14	Service-Kit Drehzahlregl. EB550	Adjusting cylinder service kit	Service kit cylindre d'ajust.	3 - 39
3.15	Ölsystem	Oil system	Système d'huile	3 - 41
3.16	Luftauslass	Air outlet	Sortie d'air	3 - 43
3.17	Ölabscheider	Oil separator	Séparateur d'huile	3 - 45
3.18	Ölabscheider Baugruppe (EC)	Oil separator assembly	Module de séparateur d'huile	3 - 47
3.19	Service- Kit Luftentöelelement			3 - 49
3.20	Kompressor	Compressor	Compresseur	3 - 51
3.21	Lufteinlass EB 450 / 550	Air inlet	Entrée d'air	3 - 53
3.22	Markierungen	Markings	Marquage	3 - 55
3.23	Sicherheit und Bedienung	Safting and operating	Sécurité et comande	3 - 57

4	Getriebe	Gear	Engrenage	
4.1	Riemenentlastung	V-belt-drive tension release	Transmission a courroie trapez.	4 - 4
4.2	Getriebe	Gear	Engrenage	4 - 6
4.3	Getriebeaufhängung	Gear suspension	Suspension de engrenage	4 - 8

Inhalt
Table of contents
Sommaire

BRINKMANN
MASCHINENFABRIK GMBH & CO.KG

5	**Mischbehälter**	**Mixing vessel**	**Cuve de malaxeur**	
5.1	Mischkessel	Mixing vessel	Cuve de malaxeur	5 - 1
5.2	Mischkesselabdichtung offen	Mixing vessel front sealing	Etancheite avant de la cuve	5 - 3
5.3	Mischkesselabdichtung geschlossen	Mixing vessel rear sealing	Etancheite arriere de la cuve	5 - 5
5.4	Kesselabgang	Mixing vessel output	Sortie de cuve	5 - 7
5.5	Mischwerk (Kesselabgang)	Mixing mechanism (center output)	Systeme de malax. (sortie centre)	5 - 9
5.6	Einfülltrichter A1 / A2	Hopper A1	Trémie A1	5 - 11
5.7	Einfülltrichter B / BS	Hopper A2	Trémie A2	5 - 13
5.8	Gussdeckel IV mit Entlüftung	Cast iron lid III with venting	Couvercle en fonte III avec purge	5 - 15
5.9	Verschluß + Domsieb	Closure + dome sieve	Fermeture + tamis dome	5 - 19

6	**Beschicker / Schrapper**	**Skip / Scraper**	**Skip / Scrapelette**	
6.1	Hydraulik Beschicker	Hydraulic feeder	Hydraulique skip	6 - 1
6.2	Hydraulik Beschicker mit Schrapper	Hydraulic feeder with scraper	Hydraulique skip av. pelle tracteé	6 - 5
6.3	Schrapperteile	Scraper parts	Pièces de pelle tracteé	6 - 9
6.4	Beschickerteile	Feeder parts	Pièces de skip	6 - 13

7	**Schmierung**	**Lubrication**	**Lubrification**	
7.1	Zentralschmieranlage	Central lubrication system	Centrale de graissage	7 - 1

8	**Pneumatik**	**Pneumatic**	**Pneumatique**	
8.1	Luftleitungssystem	System conduite d`air	Air pipe system	8 - 1

9	**Beleuchtungsbalken**	**Lighting bracket**	**Rampe d'éclairage**	
9.1	Beleuchtungsbalken	Lighting bracket	Rampe d'éclairage	9 - 1

11	**Elektrik**	**Electric**	**Electrique**	
11.1	Relais-Steuerung	Relay control	Commande par relais	11- 1
11.2	Elektrische Anlage	Electric System	Sytème èlectrique	11 - 5

Anhang: Schaltpläne Appendix: Connection diagrams Appendice: Schéma de couplage

BRINKMANN
MASCHINENFABRIK GMBH & CO.KG

Vorwort

Nur bei Verwendung von ORIGINAL–BRINKMANN–ERSATZTEILEN haben Sie die Gewähr für eine einwandfreie Funktion Ihrer Maschine. Bei Verwendung von nichtoriginalen Ersatzteilen erlischt jeder Anspruch in Fällen der Gewährleistung.

Grundsätzlich gelten unsere „Allgemeinen Geschäftsbedingungen“ (AGB). Die Abwicklung von Gewährleistungen und Teilerücknahmen entnehmen Sie bitte dem „Leitfaden für Gewährleistung“ und dem „Leitfaden für Teilerücknahmen“. Sie informieren über Voraussetzungen, Formalitäten und Abwicklungsverfahren, die im Falle von Gewährleistung oder Teilerücknahme einzuhalten sind.

AGB, Leitfaden Gewährleistung, Leitfaden Teilerücknahmen und den Antrag auf Gewährleistung/Teilerücknahmen können Sie im Internet unter **www.estrichboy.de** im Bereich Download finden, oder direkt bei der BRINKMANN Maschinenfabrik GmbH anfordern.

Die in dieser Ersatzteilliste enthaltenen Abbildungen und Texte sind unverbindlich, technische Änderungen bleiben vorbehalten.

Bedienung, Wartung und Instandsetzung ist nur durch ausgebildete und dazu beauftragte Personen zulässig! Zuständigkeiten des Personals klar festlegen! Betriebsanleitung beachten!

Der Inhalt dieser Ersatzteilliste darf nicht ohne unsere schriftliche Genehmigung wiedergegeben werden, auch nicht auszugsweise.
Alle technischen Angaben, Zeichnungen usw. unterliegen dem Gesetz zum Schutz des Urheberrechts. Diese Ersatzteilliste darf nur zu dem Zweck verwendet werden, für den sie von uns ausgehändigt wurde. Weitergabe an Dritte, insbesondere an Konkurrenzfirmen, ist untersagt. Im übrigen bleiben alle Rechte, insbesondere das der Patentanmeldung, vorbehalten.

© Copyright by

BRINKMANN
MASCHINENFABRIK GMBH & CO.KG

Maschinendaten

Um die Ersatzteilbestellung schnell und ohne Rückfragen abwickeln zu können benötigen wir die unten aufgeführten Maschinendaten.

Bitte tragen Sie die Maschinendaten von den Typenschildern hier ein:

1) Typ:

2) Fz-Ident.-Nr:

3) Motor-Nr.

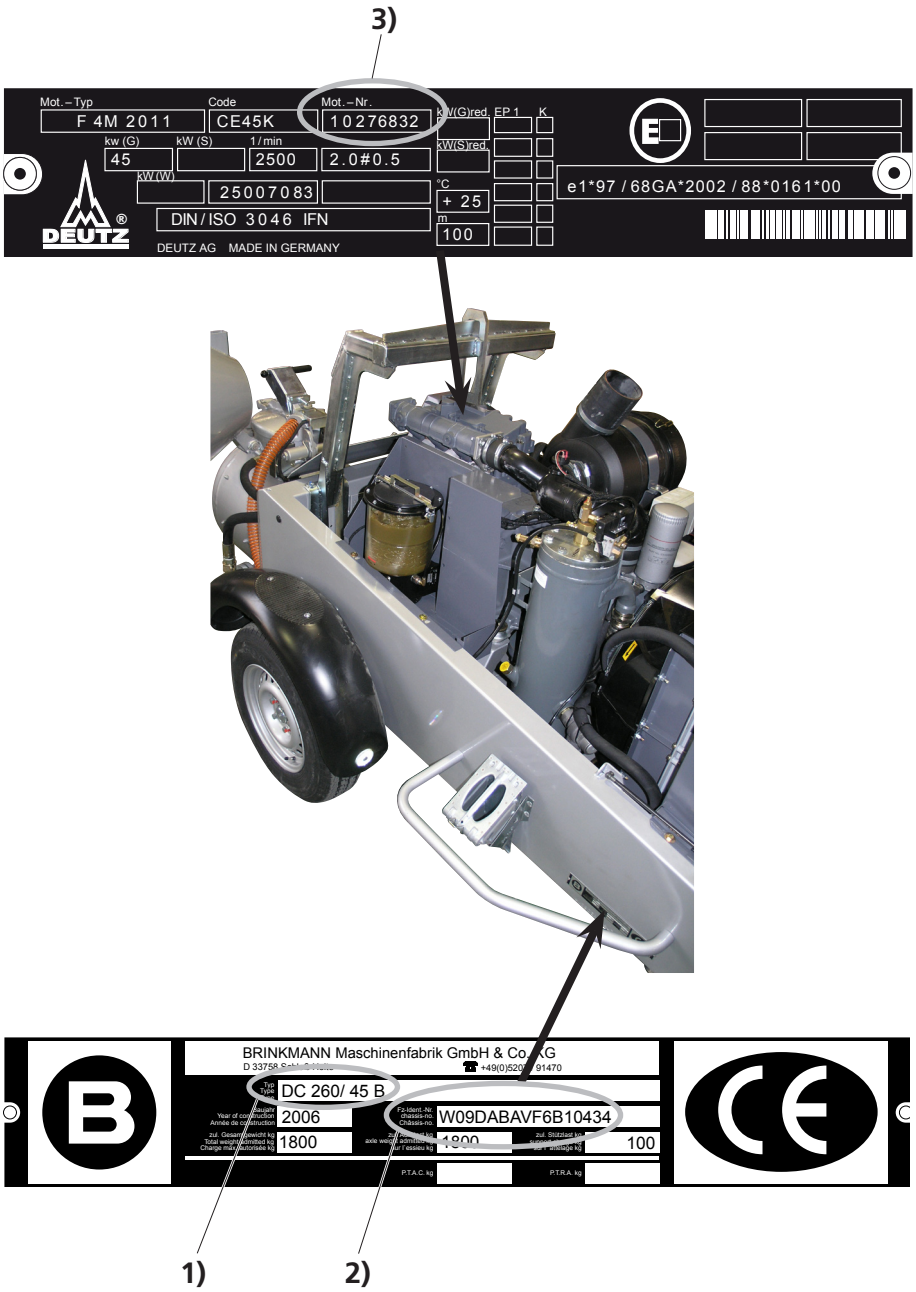

BRINKMANN
MASCHINENFABRIK GMBH & CO.KG

Bestellbedingungen

Bei Ersatzteilbestellungen sind anzugeben:

Absender

- Name / Kunden-Nr.
- Rechnungsanschrift
- Lieferanschrift, sofern sie sich von der Rechnungsanschrift unterscheidet

Versandart

Paketdienst oder Nacht-Eilversand

Lieferartart

Komplettlieferung oder Teillieferung

Maschine

- Maschinentyp **1)**
- Fahrgestell–Nr. **2)**
- Mot.-Nr. **3)**

Ersatzteil

– Artikel–Nr.
– Beschreibung
– Menge

Hinweis

Ohne diese Angaben können keine Ersatzteilbestellungen ausgeführt werden.
Mündlich in Auftrag gegebene Ersatzteilbestellungen müssen schriftlich bestätigt werden, andernfalls müssen Kosten für Falschlieferung vom Besteller übernommen werden.
Alle Ersatzteillieferungen erfolgen nur auf der Grundlage unserer Allgemeinen Geschäftsbedingungen.
Alle Maßangaben gelten in mm, wenn nicht anders angegeben. Alle O–Ring–Abmessungen sind als Innen–Ø x Ringdicke angegeben.

Anschrift

Ihre Ersatzteilbestellung richten Sie bitte an die nächste Brinkmann-Vertretung oder an:

BRINKMANN Maschinenfabrik GmbH & Co. KG
- Ersatzteilservice -
An der Heller 4-12
Postfach 1126
D–33758 Schloß Holte

Tel.: +49 (0) 52 07 / 91 47 - 391 oder 392
Fax.: +49 (0) 52 07 / 91 47 - 390
E-Mail: Ersatzteile@estrichboy.de

Bestellformular

Ein Bestellformular finden Sie auf der folgenden Seite oder im Internet unter **www.estrichboy.de** im Bereich Download.

Bestellung

BRINKMANN
MASCHINENFABRIK GMBH & CO.KG

BRINKMANN Maschinenfabrik GmbH & Co. KG
- Ersatzteilservice -
An der Heller 4 – 12

33758 Schloß Holte

Fax.: +49 (0) 52 07 – 91 47 390
E-mail: ersatzteile@estrichboy.de

	Rechnungsanschrift	**Lieferanschrift** (nur ausfüllen, wenn von Rechnungsanschrift abweicht)
Name/Kunden-Nr.		
Firma		
Straße/Postfach		
PLZ/Ort		
Telefon		
Fax		

Versandart:
- ☐ Paketdienst
- ☐ Nacht-Eilversand

Lieferart:
- ☐ Komplettlieferung
- ☐ Teillieferung möglich

Typ: _____

Fz-Ident.-Nr.: _____

Motor-Nr.: _____

Wir bestellen zu den uns vorliegenden Brinkmann Verkaufs- und Zahlungsbedingungen:

Artikel-Nr.	Beschreibung	Menge

Datum _____ Unterschrift _____

BRINKMANN
MASCHINENFABRIK GMBH & CO.KG

Preface

Only ORIGINAL BRINKMANN SPARE PARTS will guarantee your machine to function correctly. Any warranty claims will be voided if non-original spare parts are used.

Our "General Terms of Business" (GTB) always apply. Please refer to the "Warranty guidelines" and the "Guidelines for returning parts" on how to proceed when making a warranty claim or returning parts. These guidelines provide information on conditions, formalities and handling procedures that to be observed when making warranty claims or returning parts.

GTB, Warranty Guidelines, Guidelines for returning parts and application forms for warranty/returned parts are available on the Internet at **www.estrichboy.de** in the download area or you can request them directly from BRINKMANN Maschinenfabrik GmbH.

The illustrations and text included in this spare-parts list are non-binding and subject to technical modifications.

Operation, maintenance and servicing may be performed only by trained personnel who have been instructed explicitly to perform the relevant task. Clearly define the responsibilities of your personnel! Always follow the operating instructions!

The contents of this spare-parts list may not be reproduced, in part or in full, without our written permission.
All technical data, drawings etc. are protected by copyright law. This spare-parts list may be used only for the purpose for which it was intended. Distribution to third parties, in particular rival companies, is not permitted. All rights reserved for all other aspects, in particular those relating to patent applications.

© Copyright by

Machine data

The listed machine data is required to process spare-parts orders quickly and to avoid delays.

Please enter the machine data specified on the type plate here:

1) Type:

2) chassis-no.:

3) Engine no.

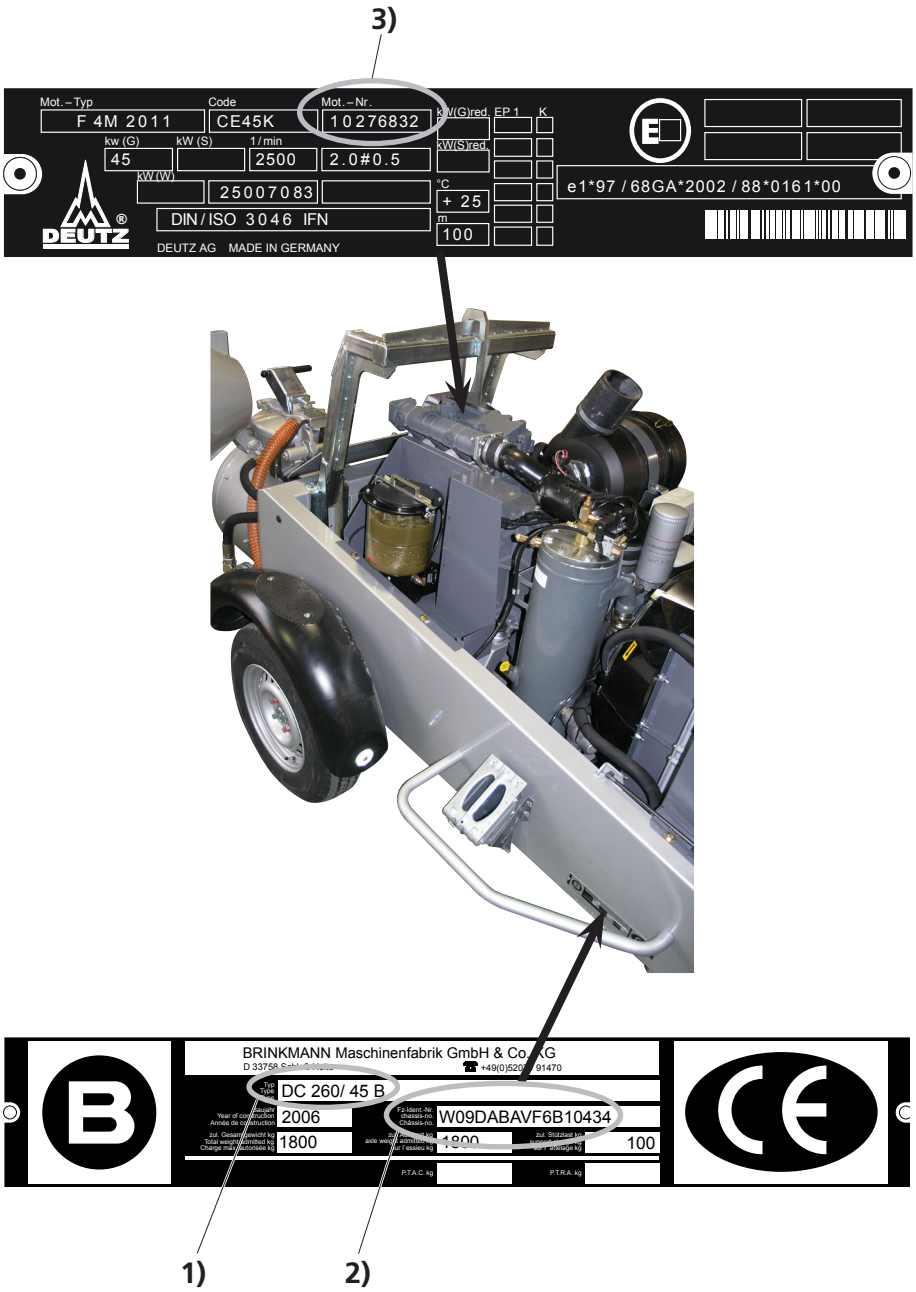

Ordering conditions

Specify the following when placing spare-parts orders:

Sender

- Name / Customer no.
- Invoicing address
- Delivery address, if different from the invoicing address

Shipping mode

Parcel service or express overnight delivery

Delivery type

Complete or part delivery

Machine

- Machine model **1)**
- Chassis no. **2)**
- Eng. no. **3)**

Spare part

– Item no.
– Description
– Quantity

Note

Spare parts cannot be ordered without these details.
Verbal spare parts ordered must be confirmed in writing; the customer shall absorbs any costs for incorrect deliveries.
All spare parts are delivered based on our General Terms of Business.
All dimensions are given in mm, unless otherwise specified. All O-ring dimensions are specified as inner dia. x ring thickness.

Address

To place an order for a spare part, please contact your nearest Brinkmann dealer or:

BRINKMANN Maschinenfabrik GmbH & Co.KG
- Spare parts service -
An der Heller 4-12
Postfach 1126
D-33758 Schloß Holte, Germany

Tel.: +49 (0) 52 07 / 91 47 – 391 or 392
Fax: +49 (0) 52 07 / 91 47 – 390
E-mail: Ersatzteile@estrichboy.de

Order form

An order form is available on the following page or on the Internet at **www.estrichboy.de** in the download area.

Order

BRINKMANN
MASCHINENFABRIK GMBH & CO.KG

BRINKMANN Maschinenfabrik GmbH & Co. KG
- Ersatzteilservice -
An der Heller 4 – 12

33758 Schloß Holte

Fax.: +49 (0) 52 07 – 91 47 390
E-mail: ersatzteile@estrichboy.de

	Invoicing address	**Delivery address** (only fill in if different from invoicing address)
Name/Customer no		
Company		
Street/POB		
ZIP code/City		
Telephone		
Fax		

Shipping mode:
- ☐ parcel service
- ☐ express overnight delivery

Delivery type:
- ☐ complete delivery only
- ☐ part deliveries possible

Type:

chassis-no.:

Engine no.:

We order in line with the Brinkmann conditions of sale and payment available to us:

Item no.	Designation	Quantity

Date _____ Signature _____

BRINKMANN
MASCHINENFABRIK GMBH & CO.KG

Préface

Seule l'utilisation de PIECES DE RECHANGE D'ORIGINE BRINKMANN vous garantit le fonctionnement irréprochable de votre machine. L'utilisation de pièces de rechange non d'origine Brinkmann entraîne la cessation de toute garantie.

Nos «Conditions générales de vente» (CGV) sont généralement applicables. Pour la procédure des garanties et des reprises de pièces, veuillez-vous reporter au «Guide pour le recours en garantie» et au «Guide pour le retour de pièces». Ils informent sur les conditions, formalités et procédures qui doivent être respectées en cas de recours en garantie ou de retour de pièces.

Vous pouvez trouver les CGV, le guide Recours en garantie, le guide Retour de pièces et la demande de garantie/reprise de pièce sur Internet sous l'adresse **www.estrichboy.de** sous la rubrique Download ou les demander directement à BRINKMANN Maschinenfabrik GmbH.

Les dessins et textes dans cette liste de pièces de rechange sont communiqués sans engagement de notre part et sous réserve de modifications techniques.

La conduite, la maintenance et la remise en état doivent être confiés uniquement à des personnes formées et chargées de ces tâches! Définir clairement les compétences du personnel! Respecter le manuel de service!

Toute reproduction, même partielle, de la présente liste est interdite, sauf autorisation écrite de notre part.
Toutes les données techniques, schémas etc. tombent sous la loi sur la protection des droits d'auteur. Cette liste des pièces de rechange ne peut être utilisée qu'aux seules fins auxquelles nous l'avons remise. Sa communication à des tiers, notamment à des entreprises concurrentes, est strictement interdite. Au reste, tous les droits, en particulier celui d'une demande de brevet, restent réservés.

© Copyright by

BRINKMANN
MASCHINENFABRIK GMBH & CO.KG

Données de la machine

Pour nous permettre de traiter rapidement votre commande de pièce et sans demande de précisions, nous avons besoin des données de machine indiquées ci-dessous.

Veuillez inscrire ici les données de la machine figurant sur les plaques signalétiques:

1) Type:

2) Châssis-no.:

3) N° du moteur

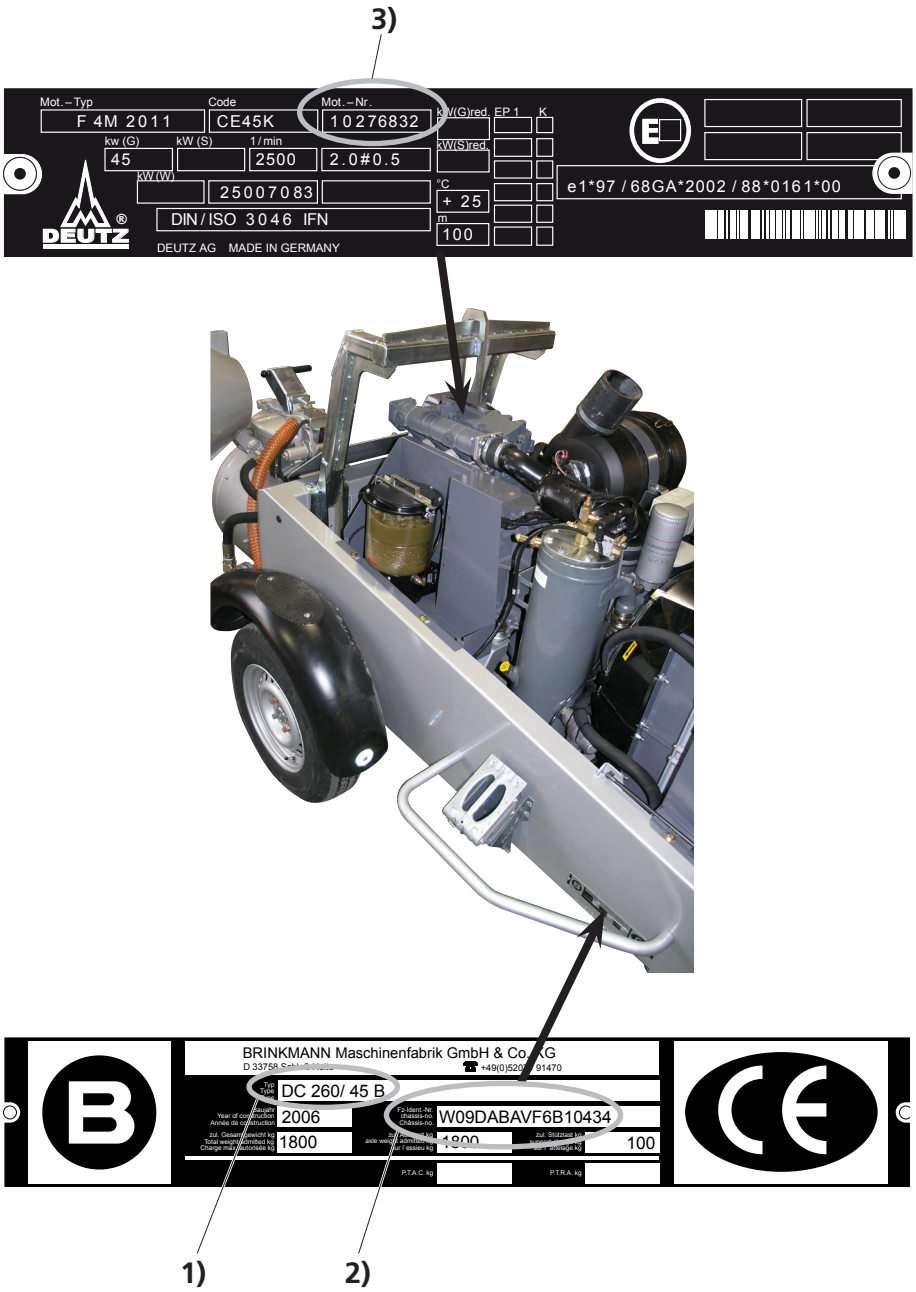

Conditions de commande

En cas de commandes de pièces de rechange, veuillez indiquer:

Expéditeur

- Nom / n° client
- Adresse de facturation
- Adresse de livraison, si différente de l'adresse de facturation

Mode d'expédition

Service colis ou expédition express de nuit

Type de livraison

Livraison complète ou livraison partielle

Machine

- Type de machine **1)**
- N° de châssis **2)**
- N° moteur **3)**

Pièce de rechange

– Référence
– Description
– Quantité

Important

Aucune commande de pièces de rechange ne pourra être exécutée sans ces indications.
Des commandes de pièces de rechange verbales doivent être confirmées par écrit, faute de quoi les coûts d'une livraison erronée seront à charge du client.
Toutes les livraisons de pièces de rechange sont réalisées exclusivement sur la base de nos conditions générales de vente.
Toutes les dimensions sont indiquées en mm, sauf indication contraire.
Toutes les dimensions de joints toriques sont indiquées comme Ø intérieur x épaisseur du joint.

Adresse

Veuillez adresser votre commande au représentant Brinkmann le plus proche ou à:

BRINKMANN Maschinenfabrik GmbH & Co. KG
- Ersatzteilservice -
An der Heller 4 - 12
Postfach 1126
D- 33758 Schloß Holte

Tel.: +49 (0) 52 07 / 91 47 - 391 ou 392
Fax.: +49 (0) 52 07 / 91 47 - 390
E-Mail: Ersatzteile@estrichboy.de

Formulaire de commande

Vous trouverez un formulaire de commande à la page suivante ou sur Internet sous **www.estrichboy.de** sous la rubrique Download.

Commande

BRINKMANN
MASCHINENFABRIK GMBH & CO.KG

BRINKMANN Maschinenfabrik GmbH & Co. KG
- Ersatzteilservice -
An der Heller 4 – 12

33758 Schloß Holte

Fax.: +49 (0) 52 07 – 91 47 390
E-mail: ersatzteile@estrichboy.de

	Adresse de facturation	**Adresse de livraison** (ne compléter que si différente de l'adresse de facturation)
Nom/N° de client		
Société		
Rue, B.P		
Code postal, Ville		
Téléphone		
Fax		

Mode d'expédition:

- ☐ Service colis
- ☐ expédition express de nuit

Type de livraison:

- ☐ complète uniquement
- ☐ livraison partielle possible

Type	**Châssis-no.**	**N° moteur**

Nous commandons selon les conditions générales de vente et de paiement de Brinkmann dont nous avons pris connaissance :

Numéro d'article	**Spécification**	**Quantité**

Date _____ Signature _____

BRINKMANN
MASCHINENFABRIK GMBH & CO.KG

1.1 Wartungssätze • Maintenance kits • Lot d'entretien

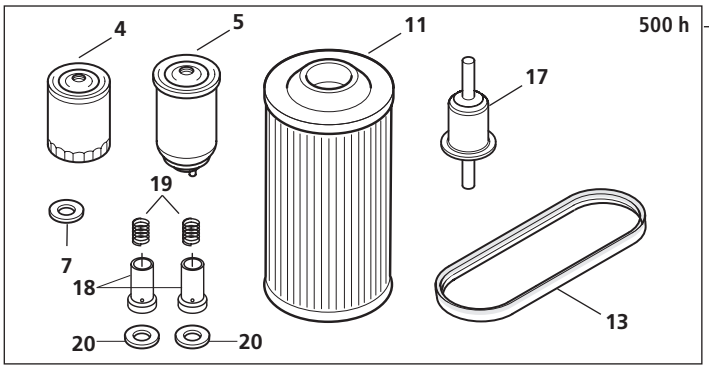

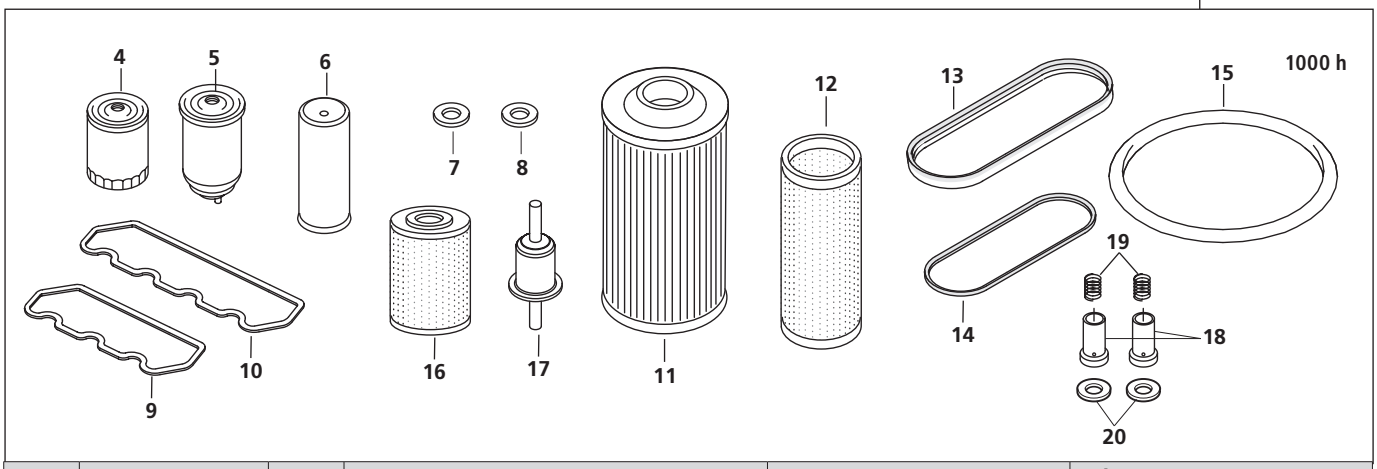

POS	ART-NR	ST	BEZEICHNUNG	DESCRIPTION	DÉSIGNATION
1	871 031 9100	1	Wartungssatz 500 h	Maintenance kit, 500 h	Lot d'entretien 500 h
2	871 031 9101	1	Wartungssatz 1000 h (EB 450)	Maintenance kit, 1000 h	Lot d'entretien 1000 h
3	871 031 9102	1	Wartungssatz 1000 h (EB 550)	Maintenance kit, 1000 h	Lot d'entretien 1000 h
4	200 117 4416	1	Motoröl-Filter	Engine oil filter	Filtre à huile moteur
5	212 900 0687	1	Kraftstoff-Filter	Fuel filter	Filtre à carburant
6	211 612 3980	1	Kompressoröl-Filter	Compressor oil filter	Filtre à huile compresseur
7	037 548 001	1	Kupferring	Copper ring	Anneau en cuivre
8	210 661 1026	1	Dichtungsscheibe, Ölabscheider	Sealing washer	Rondelle d'étanchéité
9	200 417 9846	1	Ventildeckeldichtung EB 450	Valve cover seal	Joint chapeau de soupapes
10	200 417 9847	1	Ventildeckeldichtung EB 550	Valve cover seal	Joint chapeau de soupapes
11	212 914 9310	1	Luftfilterpatrone	Air filter cartridge	Cartouche de fi ltre à air
12	212 914 9311	1	Sicherheitspatrone	Safety cartridge	Cartouche de sécurité
13	414 614 1250	1	Powerriemen	Power belt	Courroie power
14	411 611 1200	1	Zahnkeilriemen	Toothed V-belt	Courroie trapéz. crantée
15	408 078	1	Deckeldichtung	Cover seal	Joint de couvercle
16	212 911 0068	1	Luftentölelement komplett	Air-oil separator, complete	Elément sép. d'huile comp
17	219 712 0104	1	Kraftstoffvorfilter	Preliminary fuel filter	Pré-fi ltre à carburant
18	350 121 0194	2	Dichtkolben komplett	Sealing pistons, complete	Pistons d'étanchéité cpl.
19	350 121 0196	2	Druckfeder	Compression springs	Ressorts de pression
20	350 121 0192	2	Dichtring	Seal ring	Bague d'étanchéité

1.2 **Schmierstoffe** • Lubricants • Lubrifiantes

Motoröl • Engine oil • Huile de moteur

POS	ART-NR	ST	BEZEICHNUNG	DESCRIPTION	DÉSIGNATION
	605 001 5400	L	Motoröl Viscoclub TFE 2000 SAE 10W40	Engine oil	Huile de moteur

Kompressor- und Hydrauliköl • Compressor and hydr. oil • Huile de compresseur et de hydr.

POS	ART-NR	ST	BEZEICHNUNG	DESCRIPTION	DÉSIGNATION
	605 020 0460	L	Hydrauliköl HLP 46	Hydraulic oil	Huile hydraulique
	605 020 0474	-	Hydrauliköl HLP 46, 20 L Kanister	Hydraulic oil, canister	Huile hydraulique, bidon
	605 020 1009	-	Hydrauliköl HLP 46, 200 L Fass	Hydraulic oil, barrel	Huile hydraulique, baril

Getriebeöl • Gear oil • Huile d'engrenage

POS	ART-NR	ST	BEZEICHNUNG	DESCRIPTION	DÉSIGNATION
	605 040 6100	L	Getriebeöl AVIA Hypoid 90 EP	Gear oil	Huile d'engrenage

Schmierfett • Grease • Graisse

POS	ART-NR	ST	BEZEICHNUNG	DESCRIPTION	DÉSIGNATION
	602 056 1410	1	Fettpresse	Grease gun	Pompe à graisse
	605 150 0029	1	Fettpatrone KL 2K-30, 400 g	Grease cartridge	Cartouche de graisse
	605 150 0030	1	Fettpatrone KL 2K-30, 4,5 Kg (Zentralschmieranlage)	Grease cartridge (Central lubrication unit)	Cartouche de graisse (Centrale de graissage)

BRINKMANN
MASCHINENFABRIK GMBH & CO.KG

2.1 Auflaufeinrichtung 1 • Overrunning system • Installation d'inertie

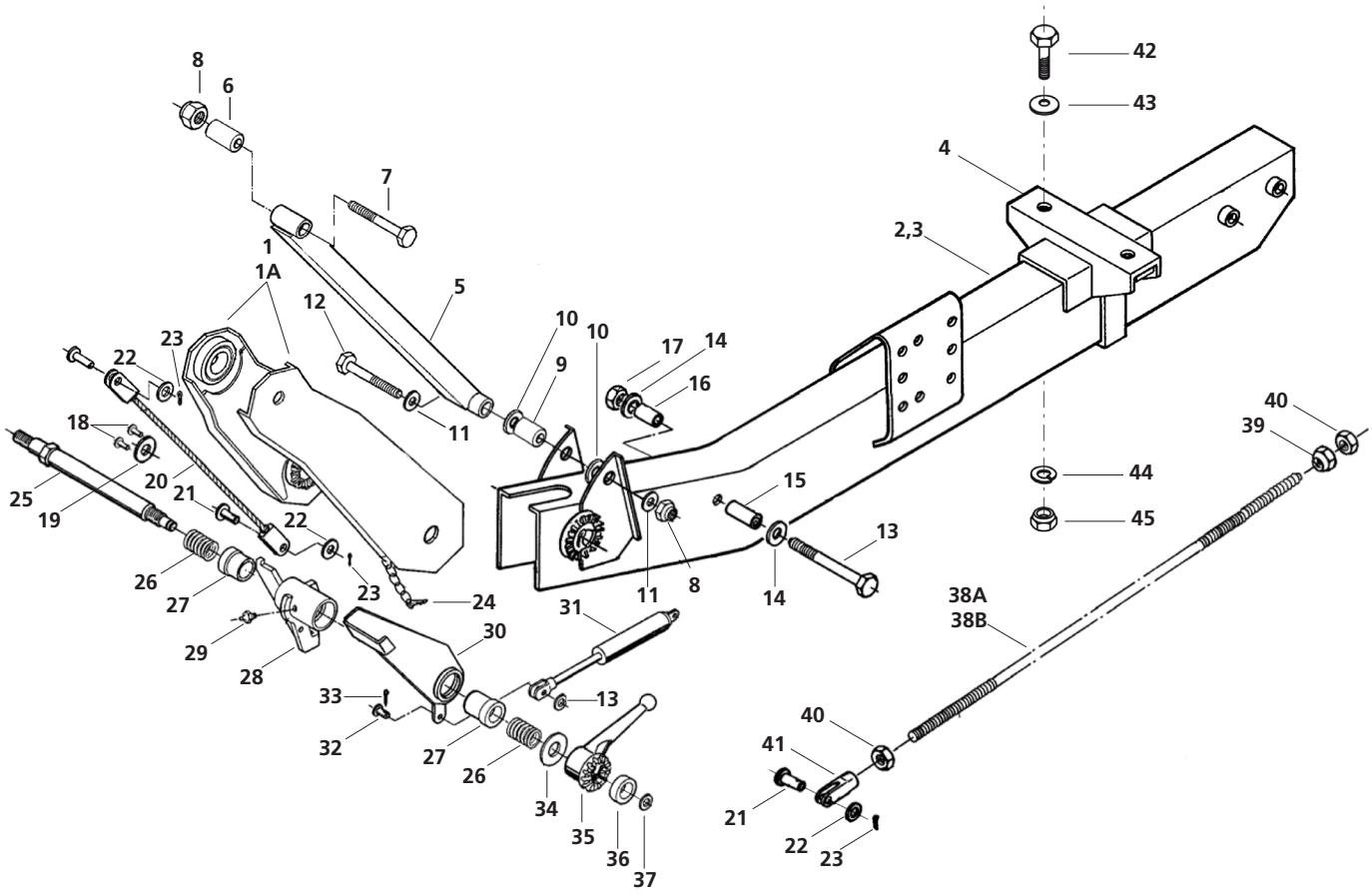

BRINKMANN
MASCHINENFABRIK GMBH & CO.KG

POS	ART-NR	ST	BEZEICHNUNG	DESCRIPTION	DÉSIGNATION
1	221 335 5000	1	Zwischenstück 400 Lg.	intermediate piece	pièce intercalaire
1A	221 335 4990	1	Zwischenstück 600 Lg.	intermediate piece	pièce intercalaire
2	136 2380	1	Deichsel 1600 kg	drawbar	timon
3	136 2381	1	Deichsel 1900kg	drawbar	timon
4	221 211 1050	1	Auflagebock	Holder	Support
5	221 335 5020	1	Steuerstange komplett 400 LG	Control rod cpl.	Barre de régler cpl.
6	445 446	1	Buchse	Spacer sleeve	Douille d'écartement
7	503 116 1001	1	Sechskantschraube DIN 931 - M16 x 100-10.9 A3C	Hexagon head cap screw	Vis à tête hexagonale
8	034 109 003	2	Sechskantmutter DIN 985 - M16 - 10 A3C	Hexagonal nut	Ecrou hexagonale
9	445 442	2	Buchse	Bush	Douille
10	445 444	2	Scheibe	Washer	Rondelle
11	445 443	2	Scheibe A 17	Washer	Rondelle
12	503 116 1201	1	Sechskantschraube DIN 931 - M16 x 120 - 10.9 A3C	Hexagon head cap screw	Vis à tête hexagonale
13	227 036 9500	1	Sechskantschraube DIN 931 - M8 x 120 - 8.8 A3C	Hexagon head cap screw	Vis à tête hexagonale
14	445412	2	Scheibe DIN 1440 - 8 A3C	Washer	Rondelle
15	221 310 625	1	Hülse	Sleeve	Douille
16	221 310 6260	1	Hülse	Sleeve	Douille
17	227 001 2100	1	Sechskantmutter DIN 985 - M8 - 8 A3C	Hexagonal nut	Ecrou hexagonale
18	227 027 0400	2	Blindniet 6,4 x 12	Blind rivet	Rivet aveugle
19	237 510 3000	1	Sicherungsscheibe	Lock washer	Rondelle d'arrêt
20	237 417 0000	1	Seilzug 400 LG	Pulley system	Traction de cable
21	227 027 9400	3	Bolzen DIN 1434 - A3C	Bolt	Goujon
22	227 027 9600	3	Scheibe DIN 1440-10 A3C	Washer	Rondelle
23	445 425	3	Splint DIN 94 - 3,2 x 25 A3C	Cotter pin	Goupille fendue
24	445 423	1	Federstecker mit Kette	Locking pin	Goupille
25	223 727 7700	1	Lagerschraube	Bearing screw	Boulon de palier
26	221 302 2150	2	Druckfeder	Pressure spring	Ressort a pression
27	221 302 2250	2	Lagerbuchse	Bearing bush	Coussinet
28	221 302 4620	1	Umlenkhebel montiert	Bell-crank	Levier angulaire
29	227 002 0400	2	Schmiernippel AM 8 x 1 KEG 71412	Conical lubr. nipple	Graisseur
30	237 463 5000	1	Hebel geschweißt.	Lever	Levier
31	236 644 1000	1	Gasfeder	Pneumatic spring	Ressort pneumatique
32	445 440	1	Bolzen DIN 1434 - 8 x 22 x 19	Bolt	Goujon
33	445 441	1	Splint DIN 94 - 2 x 16	Cotter pin	Goupille fendue
34	445 419	1	Scheibe S DIN 988 - 25 x 36 x 2 A3C	Washer	Rondelle
35	225 805 3900	1	Knebelmutter	Locking lever	Manette de blocage
36	223 727 7100	1	Buchse	Bush	Douille
37	227 023 6600	1	Sprengring DIN 7993 - A14	Snap ring	Anneau de sécurité

BRINKMANN
MASCHINENFABRIK GMBH & CO.KG

2.1 Auflaufeinrichtung 1 • Overrunning system • Installation d'inertie

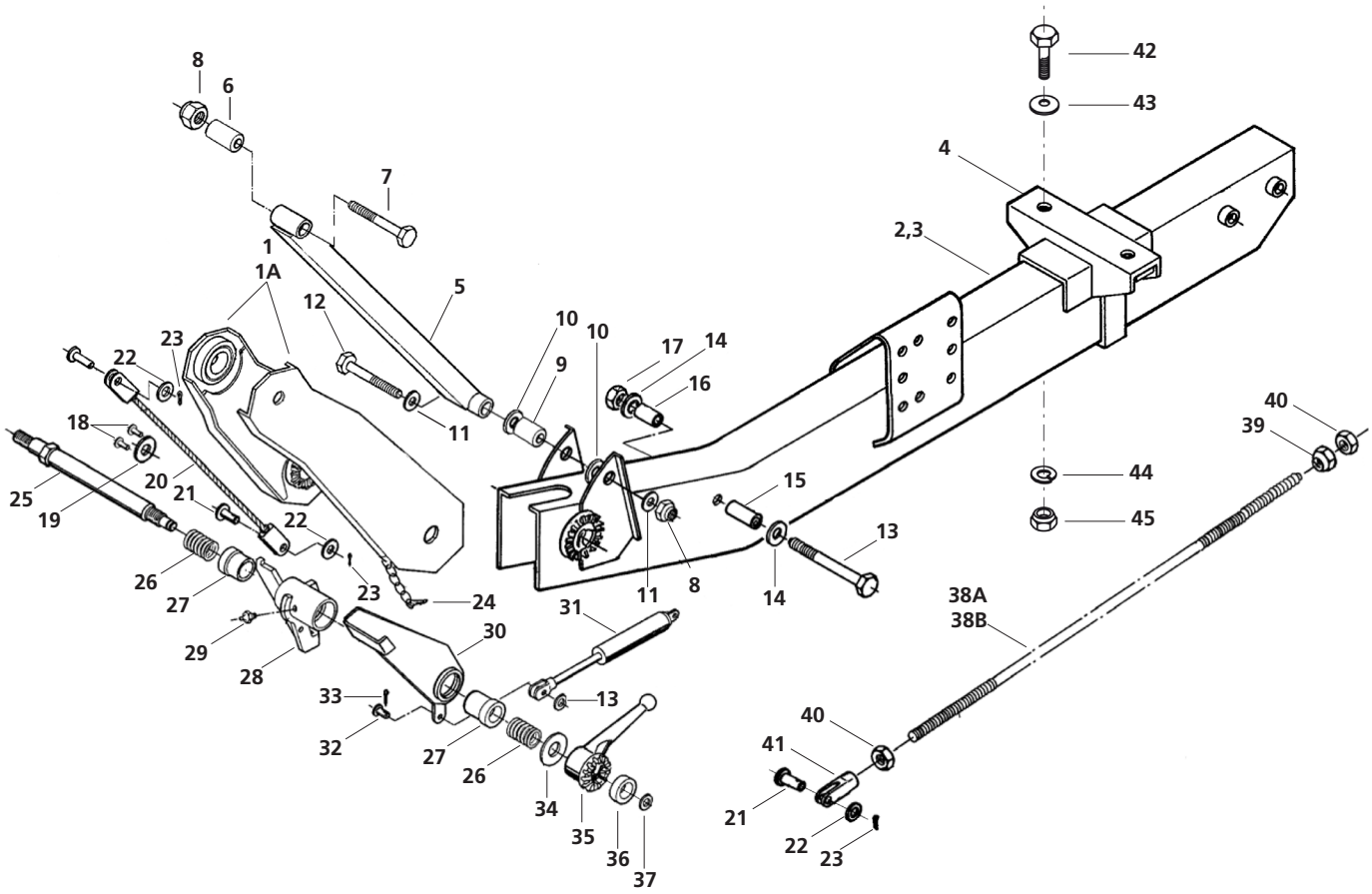

BRINKMANN
MASCHINENFABRIK GMBH & CO.KG

POS	ART-NR	ST	BEZEICHNUNG	DESCRIPTION	DÉSIGNATION
38	221 362 1660	1	Zugstange 1995 lg	Tension rod	Barre de traction
38A	223 501 0400	1	Zugstange 2075 lg	Tension rod	Barre de traction
39	220 888 9006	1	Kugelmutter	Dome nut	Ecrou sphérique
40	227 001 0900	2	Sechskantmutter DIN 934 - M10 - 8 A3C	Hexagonal nut	Ecrou hexagonale
41	227 007 3900	1	Gabelkopf DIN 71752 - G10 x 40	Fork head	Chape
42	032 201 000	2	Sechskantschraube DIN 931 - M 16 x 55 - 8 - A2F	Hexagon head cap screw	Vis à tête hexagonale
43	036 139 000	2	Federring DIN 127 - B 16	Spring ring	Rondelle elastique
44	037 111 001	2	Scheibe DIN 125 - B17 - ST	Washer	Washer
45	003 709 006	2	Sechskantmutter DIN 934- M 16	Hexagonal nut	Vis à tête hexagonale

BRINKMANN
MASCHINENFABRIK GMBH & CO.KG

2.2 Auflaufeinrichtung 2 • Overrunning system • Installation d'inertie

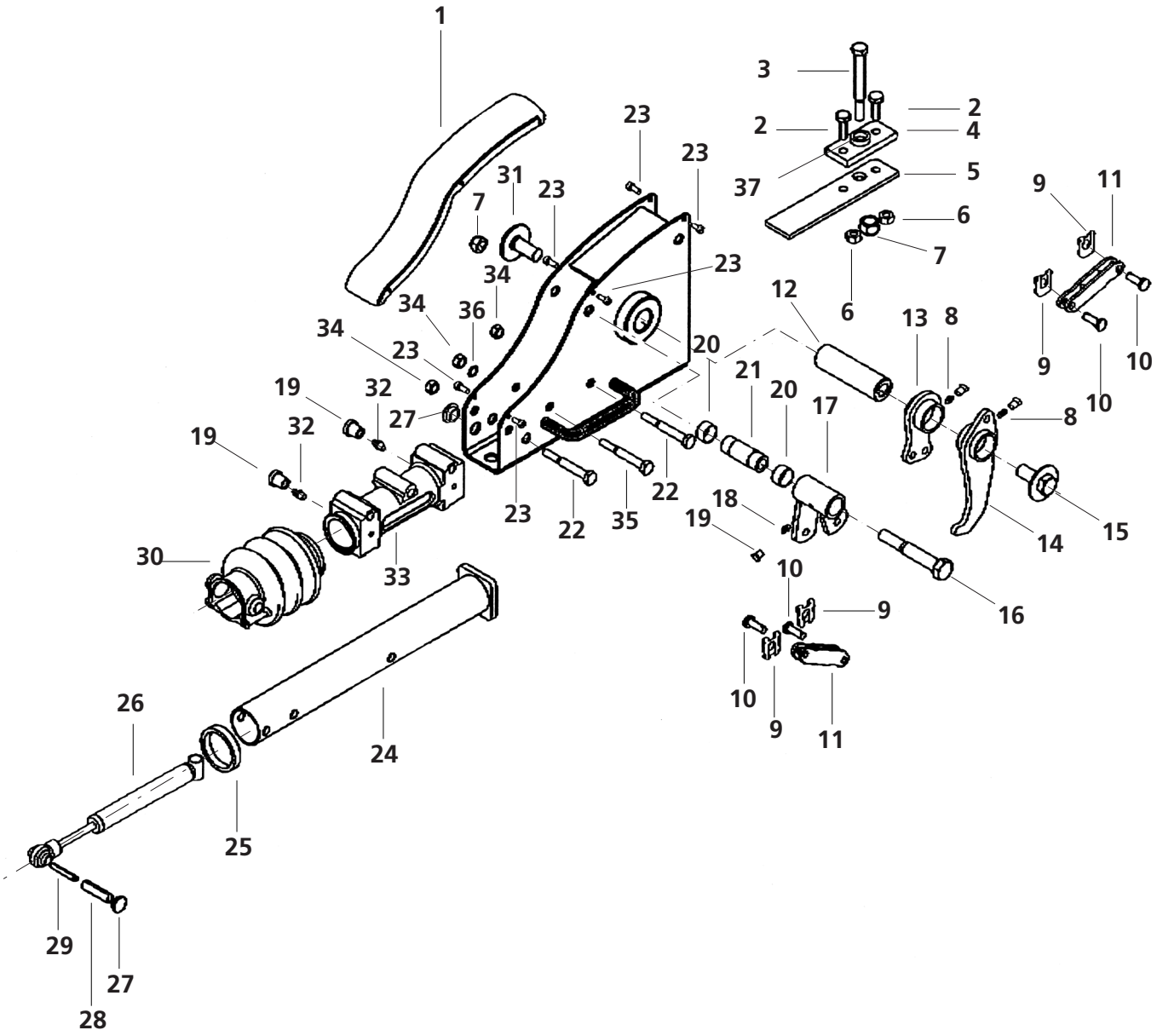

BRINKMANN
MASCHINENFABRIK GMBH & CO.KG

POS	ART-NR	ST	BEZEICHNUNG	DESCRIPTION	DÉSIGNATION
1	221 361 1970	1	Deckel	cover	couvercle
2	032358005	2	Sechskantschraube DIN 933 M 10 x 30 - 8.8 A3C	Hexagon head cap screw	Vis à tête hexagonale
3	032 215 009	1	Sechskantschraube DIN 931 M 16 x 140 - 10.9 A3C	Hexagon head cap screw	Vis à tête hexagonale
4	221 361 1630	1	Anschlagplatte	Plate	Plaque
5	221 361 1620	1	Distanzplatte	spacer; distance plate	plaque entretoise
6	528 010 0000	2	Sechskantmutter DIN 980-M10-V8 A3C	Hexagonal nut	Ecrou hexagonale
7	445 406	2	Sechskantmutter DIN 985 M 16 - V10 A3C	Hexagonal nut	Ecrou hexagonale
8	017 005 001	2	Schmiernippel AM 8 DIN 71412	nipple, lubricating	graisseur
9	227 008 9800	4	Sicherung SL 10 SXN 08 A3C	fuse	fusible
10	226 257 6100	4	Bolzen	Bolt	Goujon
11	221 361 2010	1	Druckstange	Pressure rod	Biellette
12	445 429	1	Distanzrolle	Spacer roller	Rouleau d'écartement
13	221 361 1600	1	Umlenkhebel komplett kurz	Pivot lever	Levier de renvoi
14	221 361 1570	1	Umlenkhebel komplett lang	Pivot lever	Levier de renvoi
15	503 320 0504	1	Sechskantschraube DIN 933 M 20 x 50 - 8.8 A3C	Hexagon head cap screw	Vis à tête hexagonale
16	032 210 004	1	Sechskantschraube DIN 931 M 16 x 100 - 10.9 A3C	Hexagon head cap screw	Vis à tête hexagonale
17	221 361 1750	1	Umlenkhebel komplett	Pivot lever	Levier de renvoi
18	227 002 0300	1	Schmiernippel	nipple, lubricating	graisseur
19	223 684 6900	5	Stopfen	plug	bouchon
20	227 011 1500	2	Gleitlager GLY 25281 5 A	friction bearing	palier lisse
21	227 011 1500	1	Lagerbuchse	bearing bush; bearing shell	bague roulement
22	032 171 004	2	Sechskantschraube DIN 931 M 12 x 90 - 8.8 A3C	Hexagon head cap screw	Vis à tête hexagonale
23	225 231 3400	6	Gewindfurchende Schraube ähnlich DIN 7500	thread grooving screw	vis autotaraudeuse
24	445 180	1	Zugrohr	Towing tube	Tube de traction
25	237 137 2000	1	Dämpfungsgummi	Rubber damper	Caoutchouc amortisseur
26	237 264 1000	1	Stoßdämpfer	Shock absorber	Amortisseur
27	445 3801	1	Stopfen	plug	bouchon
28	445 384	1	Spannhülse 12 x 48	Clamping sleeve	Douille de serrage
29	445 383	1	Spannhülse 7 x 48	Clamping sleeve	Douille de serrage
30	445 179	1	Faltenbalg	Bellow	Soufflet

BRINKMANN
MASCHINENFABRIK GMBH & CO.KG

2.2 Auflaufeinrichtung 2 • Overrunning system • Installation d'inertie

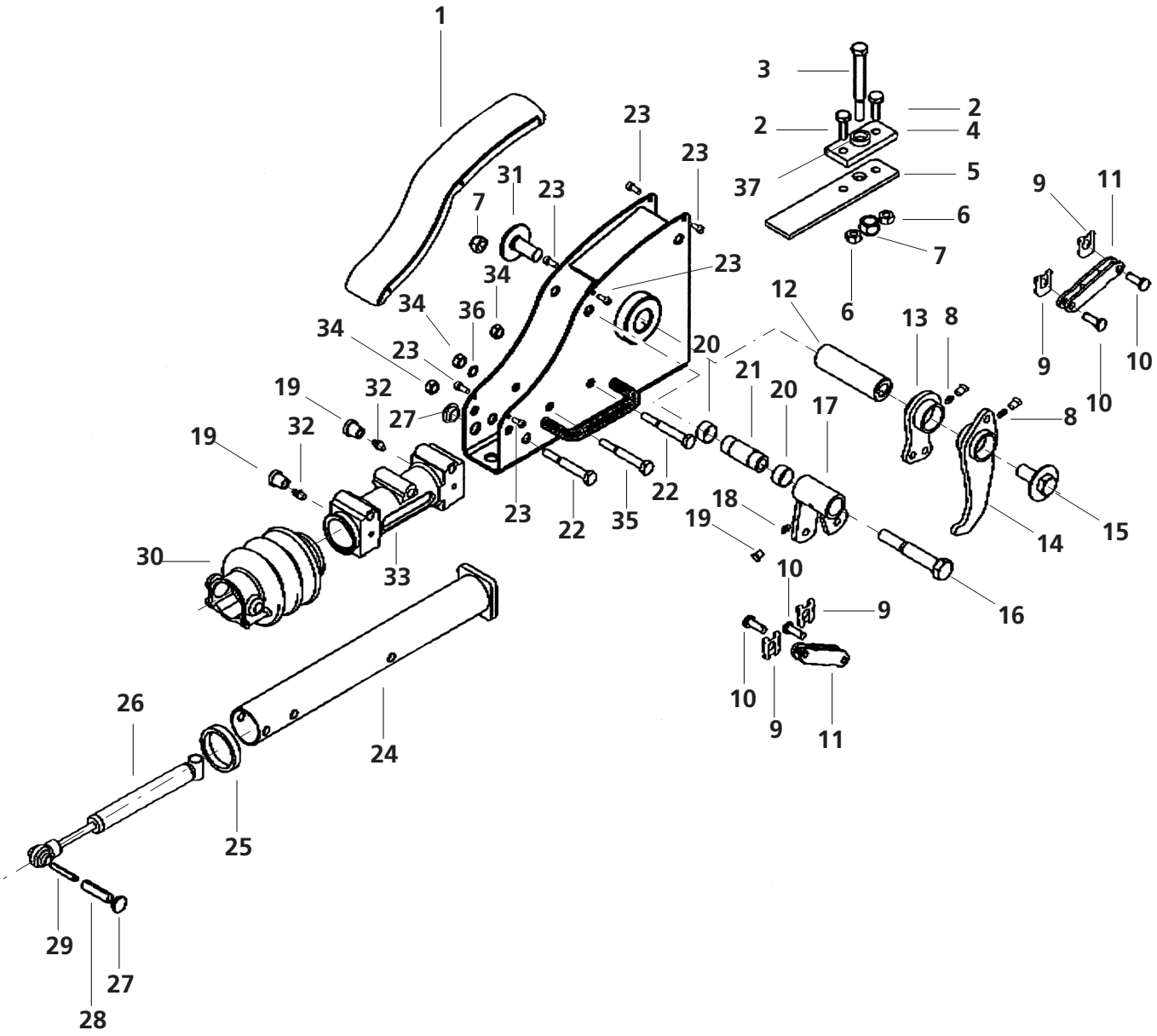

BRINKMANN
MASCHINENFABRIK GMBH & CO.KG

POS	ART-NR	ST	BEZEICHNUNG	DESCRIPTION	DÉSIGNATION
31	221 362 4130	1	Scheibe Nord-lock NL 20 - 53074 ST/VG20	Washer	Rondelle
32	221 717 1001	2	Schmiernippel	nipple, lubricating	graisseur
33	221 361 1960	1	Lagerkartusche gebohrt	Cartridge	Cartouche
34	237 193 2000	3	Sechskantmutter Sich -BIW M 12 A3C - 8	Hexagonal nut	Ecrou hexagonale
35	032 174 001	1	Sechskantschraube DIN 931 M 12 x 110 - 8.8 - A3C	Hexagon head cap screw	Vis à tête hexagonale
36	037 110 002	1	Scheibe DIN 125 - B13	Washer	Rondelle
37	221 361 1930	1	Distanzring	Spacer ring	Rondelle d'écartement

BRINKMANN
MASCHINENFABRIK GMBH & CO.KG

2.3 **Handbremse** • Hand brake • Frein à main

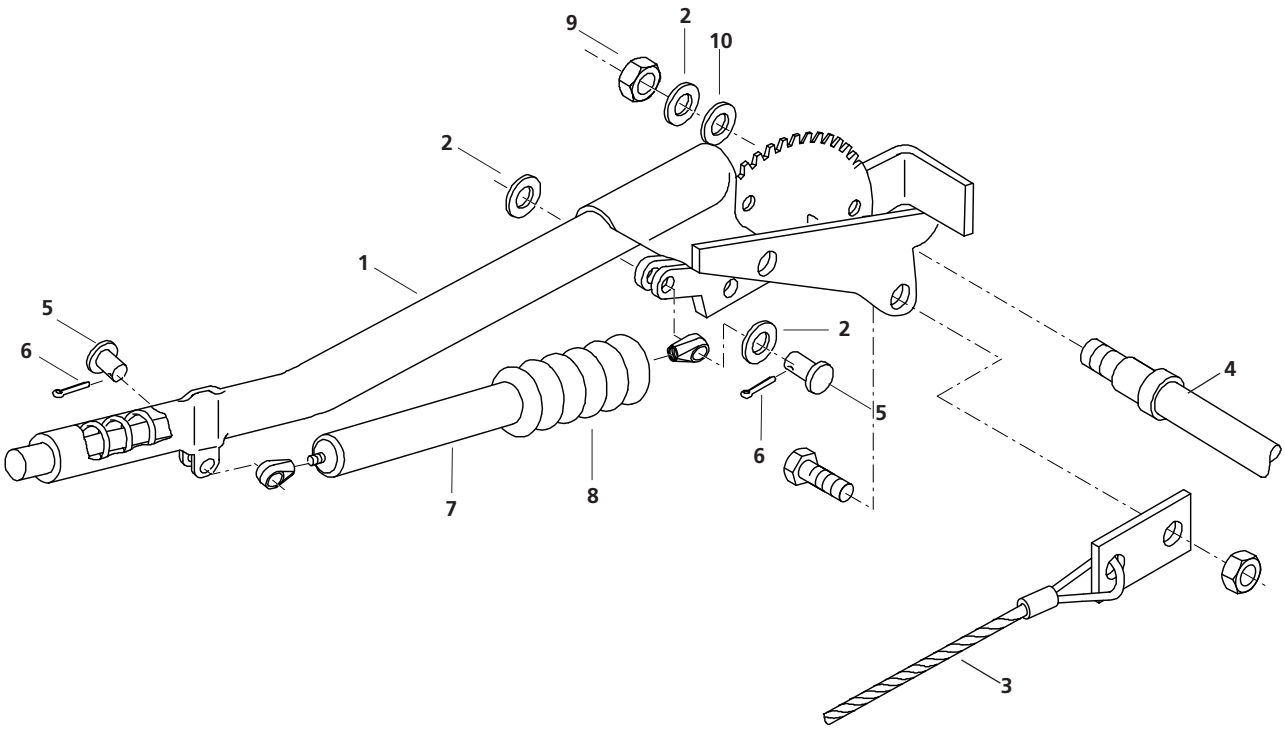

BRINKMANN
MASCHINENFABRIK GMBH & CO.KG

POS	ART-NR	ST	BEZEICHNUNG	DESCRIPTION	DÉSIGNATION
1	224 182 0000	1	Handbremshebel	Hand brake lever	Levier frein a main
2	227 001 2500	3	Scheibe DIN 1440 - 12	Washer	Rondelle
3	237 516 2000	1	Abreißseil	Tear-off rope	Cable
4	237 277 7000	1	Lagerschraube	Bearing screw	Vis de fixation
5	227 015 7500	2	Bolzen DIN 1444 - B 12 H 11 x 35	Bolt	Goujon
6	227 020 0400	2	Splint DIN 94 - 3,2 x 20	Cotter pin	Goupille fendue
7	235 318 8000	1	Gasfeder	Pneumatic spring	Ressort pneumatique
8	237 518 1000	1	Faltenbalg für Gasfeder	Bellow	Souflet
9	227 027 5000	1	Sechskantmutter DIN 985 - M12 - 10 -A2C	Hexagonal nut	Ecrou hexagonale
10	445 445	1	Federscheibe DIN 137 - B 16	Spring washer	Rondelle élastique

BRINKMANN
MASCHINENFABRIK GMBH & CO.KG

2.4 **Stützrad** • Support wheel • Roue de support

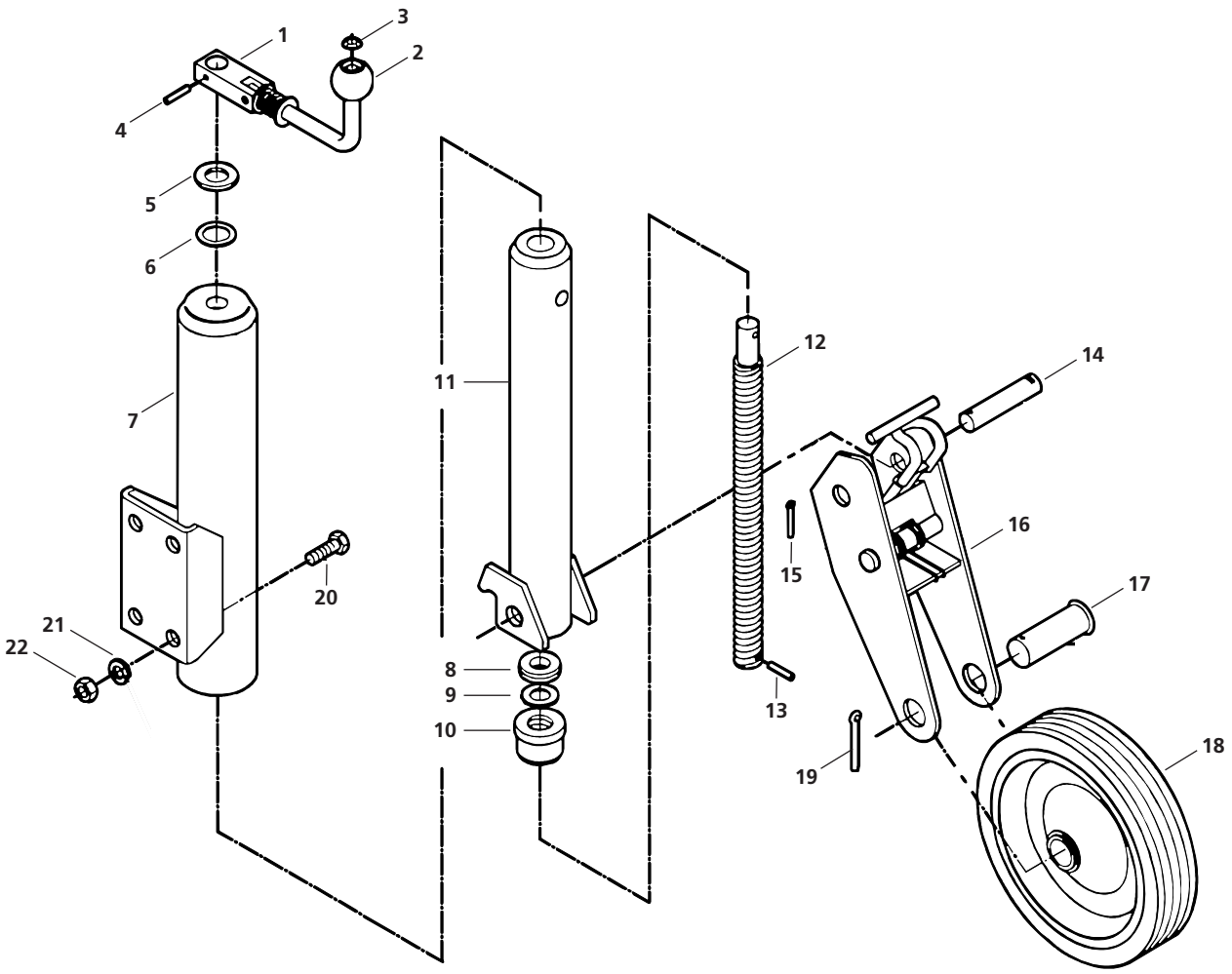

BRINKMANN
MASCHINENFABRIK GMBH & CO.KG

POS	ART-NR	ST	BEZEICHNUNG	DESCRIPTION	DÉSIGNATION
-	224 249 2000	1	Stützrad komplett	Support wheel	Roue de support
1	235 494 2000	1	Kurbel, klappbar	Crank	Manivelle
2	220 500 8042	1	Kugel	Ball	Boule
3	235 542 1000	1	Sicherung für Kugel	Ball safety device	Protection boule
4	538 106 0320	1	Spannhülse DIN 1481-6x32	Clamping sleeve	Douille de serrage
5	220 500 2031	1	Scheibe	Washer	Rondelle
6	220 501 8032	1	Stahlscheibe	Steel disc	Rondelle plate en acier
7	220 575 4010	1	Außenrohr komplett	Exterior tube	Tube exterieur
8	227 007 6700	1	Lager	Bearing	Palier
9	037 112 000	1	Scheibe DIN 125-B 21-ST-A2F	Washer	Rondelle
10	220 500 4023	1	Spindelmutter	Spindle nut	Écrou de broche
11	220 500 2020	1	Innenrohr komplett	Inner tube	Tube interieur
12	220 525 5030	1	Spindel	Spindle	Broche
13	538 106 0320	1	Spannhülse	Clamping sleeve	Douille de serrage
14	220 500 2054	1	Lagerbolzen	Bearing bolt	Goujon palier
15	539 405 0450	1	Splint DIN 94-5x45	Cotter pin	Goupille fendue
16	220 500 2050	1	Stützschuh	Protective shoe	Sabot d'appui
17	220 500 2053	1	Achse für Stützrad	Axle	Essieu
18	220 611 0000	1	Rad	Wheel	Roue
19	038 448 003	1	Splint ISO 1234-6,3x50-ST	Cotter pin	Goupille fendue
20	032 377 002	4	Sechskantschraube DIN 933-M12x30-8.8-A2F	Hexagon head cap screw	Vis à tête hexagonale
21	036 107 003	4	Federring DIN 934-M12-8	Spring ring	Rondelle elastique
22	033 707 008	4	Sechskantmutter DIN 934-M12-8	Hexagonal nut	Ecrou hexagonale

BRINKMANN
MASCHINENFABRIK GMBH & CO.KG

2.5 **Achse** • Axle • Essleu

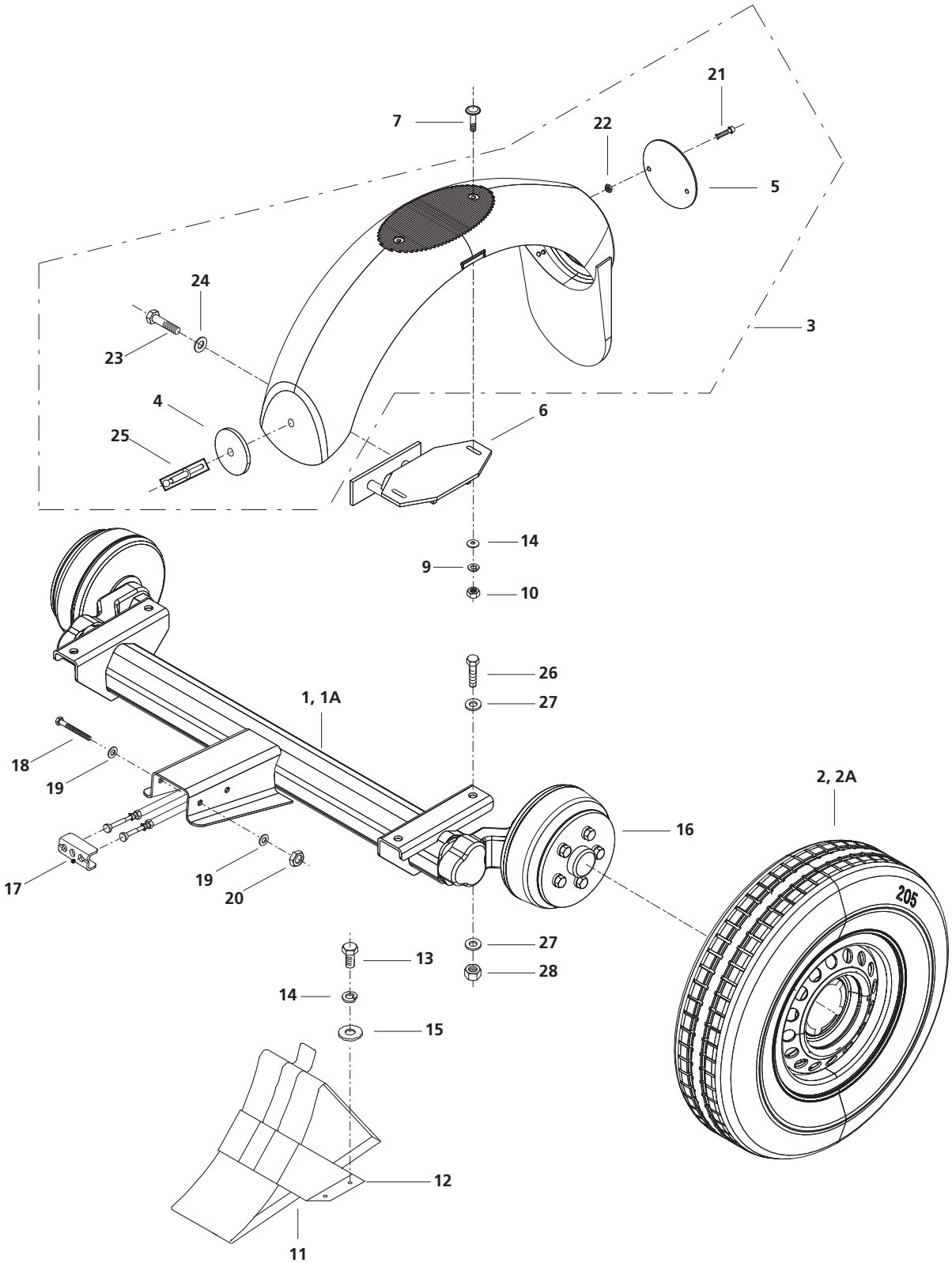

BRINKMANN
MASCHINENFABRIK GMBH & CO.KG

POS	ART-NR	ST	BEZEICHNUNG	DESCRIPTION	DÉSIGNATION
1	221 223 8330	1	Achse mit Hutprofil 1600 kg	Axle	Cable de frein
1A	221 223 8320	1	Achse mit Hutprofil 1900 kg (B + BS)	Axle	Cable de frein
2	440 146 5040	2	Rad mit Felge. 185 R14C 102N	Tyre with rim	Pneu avec jante
2A	440 146 5041	2	Rad mit Felge 205 R14C 109N (B + BS)		
3	872 020 1013	2	Kotflügel	Mudguard	Aile
4	312 000 0620	2	Rückstrahler weiß D 60 selbsklebend	Reflector white	Catadioptre, blanc
5	312 000 0622	2	Rückstrahler rot D 156 mit Dreieck	Reflector, red with triangle	Catadioptre, rouge
6	186 203 4051	2	Halter für Kotflügel	holder for Mudguard	support de Aile
7	032 650 004	4	Flachrundschraube DIN 603 - M 8 x 24	Hexagon head cap screw	Vis à tête hexagonale
8	036 105 005	4	Federring DIN 127 - A 8 - ST	Spring ring	Rondelle elastique
9	037 107 002	4	Scheibe DIN 125 - A 8,4 - ST verz.	Washer	Washer
10	033 705 000	4	Sechskantmutter DIN 934- M 8 - 8	Hexagonal nut	Vis à tête hexagonale
11	224 437 3000	2	Hemmschuh, Unterlegkeil 36 VZ	stop block	sabot d'enrayage
12	224 437 6000	2	Hemmschuh - Halter 36	stop block Holder	sabot d'enrayage Support
13	032 314 007	8	Sechskantschraube DIN 933 - M 6 x 16 - 8.8 - A2F	Hexagon head cap screw	Vis à tête hexagonale
14	036 104 006	8	Federring DIN 127 - A 6 - A2C	Spring ring	Rondelle elastique
15	037 105 004	8	Scheibe DIN 125 - B 6,4 - ST - A2F	Washer	Washer
16	220 816 7020	5	Kugelradschraube M12 x 1,5	Wheel screw, ball head	Boulon de roue
17	236 102 6910	1	Anschlussprofil	Connexion profile	Entretoise
18	032 218 006	2	Sechskantschraube DIN 931 - M16 x 170	Hexagon head cap screw	Vis à tête hexagonale
19	037 111 001	4	Scheibe DIN 125 - B 17	Washer	Washer
20	034 109 003	2	Sechskantmutter DIN 985 - M16	Hexagonal nut	Vis à tête hexagonale
21	501 204 0162	2	Zylinderschraube DIN 912 - M 4 x 16 - 8.8 - A2F	cap screw	Vis à tête cylindrique
22	034 102 000	2	Sechskantmutter DIN 985 - M4	Hexagonal nut	Vis à tête hexagonale
23	032 357 006	2	Sechskantschraube DIN 933 M10 x 25 - 8	Hexagon head cap screw	Vis à tête hexagonale
24	037 109 000	2	Scheibe DIN 125 - B10,5	Washer	Washer
25	539 901 5010	2	Blindniet M5 x 12	Blind rivet	Rivet aveugle
26	032 415 003	4	Sechskantschraube DIN 933 - M16 x 50 - 8.8-A3C	Hexagon head cap screw	Vis à tête hexagonale
27	042 380 005	8	Scheibe DIN 7349-17-ST-GVZ	Washer	Rondelle
28	279 745 002	4	Sechskantmutter DIN 985 - M16 - 8-A2C	Hexagonal nut	Ecrou hexagonale

BRINKMANN
MASCHINENFABRIK GMBH & CO.KG

2.6 **Euro-Radbremse** • Brake • Frein

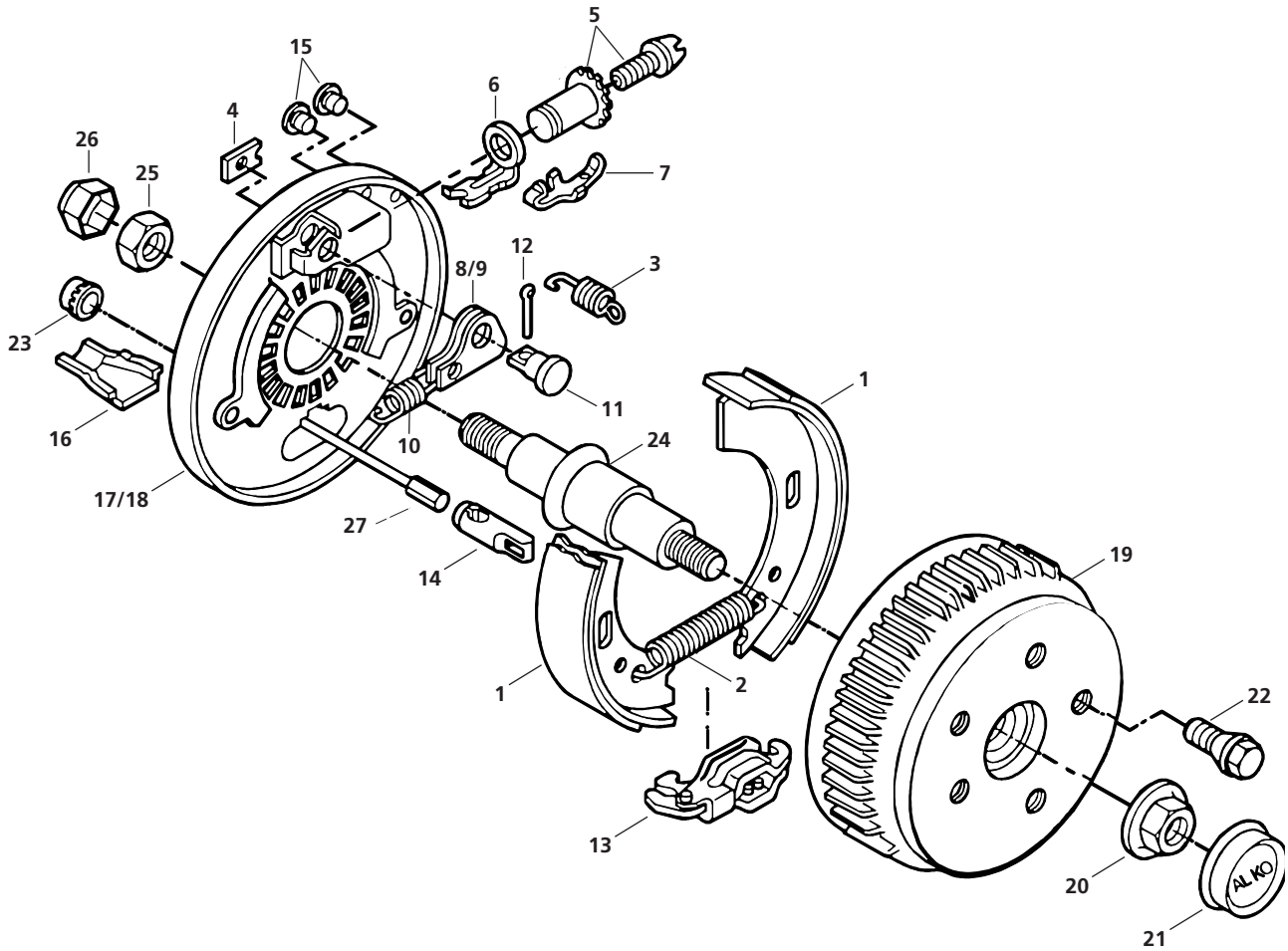

POS	ART-NR	ST	BEZEICHNUNG	DESCRIPTION	DÉSIGNATION
-	221 213 8900	1	Satz Radbremse, klein	Wheel brake, set	Jeu de roue frein
1	-	4	Bremsbacken	Brake block	Machoire de frein
2	220 820 0007	2	Zugfeder	Tension spring	Ressort tracteur
3	220 888 0003	4	Druckfeder	Pressure spring	Ressort a pression
4	223 826 1002	4	Abdeckblech	Metal cover	Tôle de protection

POS	ART-NR	ST	BEZEICHNUNG	DESCRIPTION	DÉSIGNATION
5	221 873 7080	2	Nachstellmutter	Adjusting nut	Ecrou de blocage
6	236 836 1000	2	Druckbügel	Press bracket, wheel brake	Etrier de pression
7	236 840 5000	2	Blattfeder	Leaf spring arm	Ressort a lame arm
8	225 713 8600	1	Rückmatikhebel, links	Brake lever, left	Levier de frein, gauche
9	225 713 8700	1	Rückmatikhebel, rechts	Brake lever, right	Levier de frein, droite
10	221 873 7003	2	Zugfeder	Tension spring	Ressort tracteur
11	236 865 1000	2	Lagerbolzen	Bearing bolt	Goujon palier
12	539 404 0202	2	Splint	Cotter pin	Goupille fendue
13	225 715 1000	2	Spreizschloss	Expanding lock	Serrure a segments exten-sibles
14	226 042 6200	2	Einhängeöse	Eye	Oreille
15	227 009 0411	4	Stopfen	Plug	Bouchon
16	237 138 7000	2	Schale	Shell arm	Coupelle arm
17	225 723 7200	1	Bremsschild, links	Brake shield, right	Bouclier de frein, gauche
18	225 723 7300	1	Bremsschild, rechts	Brake shield, left	Bouclier de frein, droite
19	225 731 9400	1	Bremstrommel komplett	Brake drum	Tambour de frein
20	225 825 0600	1	Sechskantmutter mit Bund	Hexagon nut with collar	Écrou hexagonale à embase
21	225 825 0500	1	Fettkappe	Grease cap	Chape de frein
22	220 816 7020	5	Kugelradschraube M12x1,5	Wheel screw, ball head	Boulon de roue
23	237 138 9000	1	Kappe	Cap	Chape
24	225 825 4100	1	Achsstummel	Axle stub	Bout de l'arbre
25	227 031 1200	1	Sechskantmutter	Hexagonal nut	Ecrou hexagonale
26	225 825 4200	1	Schutzkappe	Protecting cap	Capuchon de protection
27	224 728 3000	2	Bowdenzug	bowden wire	

BRINKMANN
MASCHINENFABRIK GMBH & CO.KG

3.1 Rahmen und Befestigungsmaterial •
Frame and mounting material • Cadre et éléments de fixation

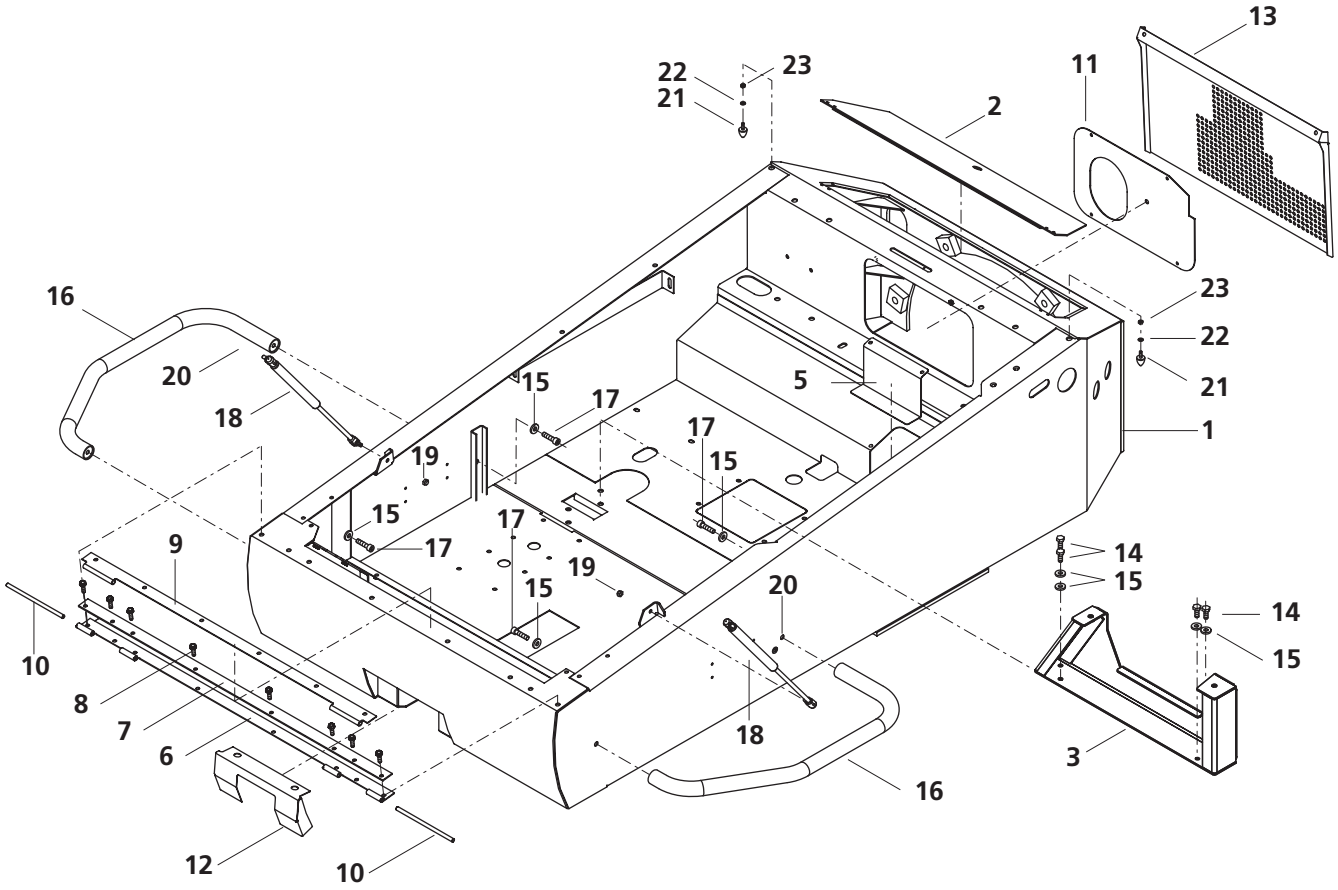

POS	ART-NR	ST	BEZEICHNUNG	DESCRIPTION	DÉSIGNATION
1	215 000 0172	1	Rahmen komplett	Frame	Cadre
2	215 000 0173	1	Klappe komplett	Flap	Trappe
3	215 000 0191	1	Stützfuss	Support foot	Pied stabilisateur
4					
5	215 000 0176	1	Abdeckblech	Metal cover	Tôle de protection
6	215 000 0177	1	Scharnier UK	Hinge	Articulation à charnière
7	211 605 404	1	Druckstreifen		
8	215 000 0178	8	Sechskantschraube DIN 7500 M8x25	Hexagon head cap screw	Vis à tête hexagonale
9	215 000 0179	1	Scharnier OK	Hinge	Articulation à charnière
10	211 605 0025	2	Rundstange	Rod	Barre
11	215 000 0180	1	Blech	Plate	Tôle
12	215 000 0181	1	Deichselverkleidung	sheeting	habillage
13	215 000 0182	1	Schutzblech	Metal guard	Tôle de protection
14	032 357 006	4	Sechskantschraube DIN 933 M10 x 25 - 8.8	Hexagon head cap screw	Vis à tête hexagonale
15	215 000 0146	8	Scheibe DIN 7349 - 10,5 - ST 37	Washer	Rondelle
16	215 000 018 3	2	Schutzbügel	Protective frame	Étrier de protection
17	501 210 0404	4	Zylinderschraube DIN 912 - M 10 x 40 - 8.8	Socket head cap screw	Vis à tête cylindrique
18	215 000 0185	2	Gasfeder	Pneumatic spring	Ressort pneumatique
19	215 000 0122	2	Sechskantmutter DIN 6925 - M8 - 8	Hexagonal nut	Ecrou hexagonale
20	037 107 002	2	Scheibe DIN 125 - A 8 - 4 - ST	Washer	Rondelle
21	215 000 0189	2	Anschlagpuffer	Buffer	Butée
22	037 105 004	2	Scheibe DIN 125 - A 6 - 4 - ST	Washer	Rondelle
23	215 000 0008	2	Sechskantmutter DIN 6925 - M6 - 8	Hexagonal nut	Ecrou hexagonale

BRINKMANN
MASCHINENFABRIK GMBH & CO.KG

3.1 Rahmen und Befestigungsmaterial •
Frame and mounting material • Cadre et éléments de fixation

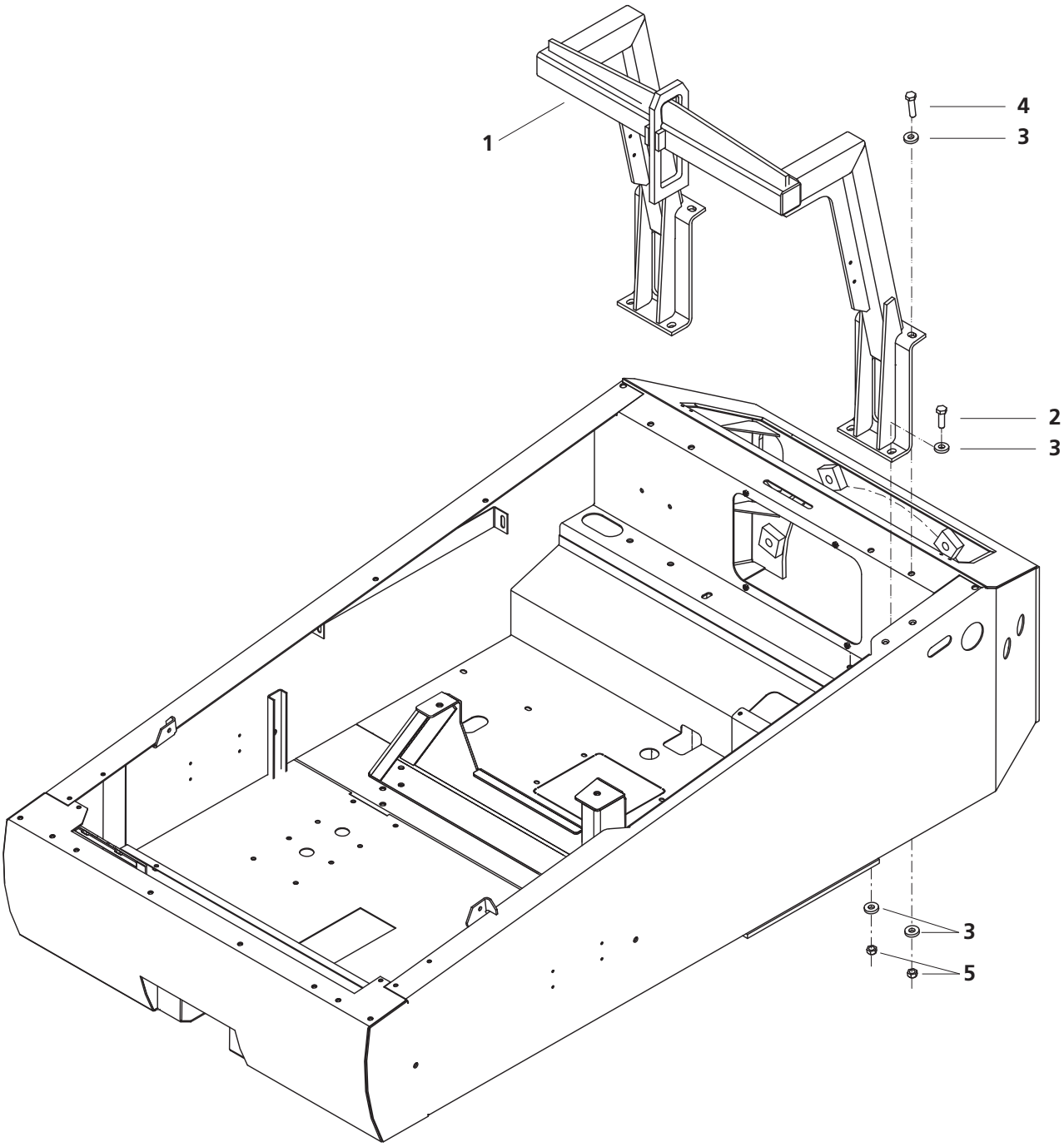

POS	ART-NR	ST	BEZEICHNUNG	DESCRIPTION	DÉSIGNATION
1	215 000 0086	1	Krangestell	crane stand	bâti de grue
2	032 379 000	4	Sechskantschraube DIN 933 - M12 x 40 - 8.8	Hexagon head cap screw	Vis à tête hexagonale
3	215 000 0148	12	Scheibe DIN 7349 - 13 - ST 37	Washer	Rondelle
4	032 381 001	4	Sechskantschraube DIN 933 - M12 x 50 - 8.8	Hexagon head cap screw	Vis à tête hexagonale
5	215 000 0007	4	Sechskantmutter DIN 6925 - M12 - 8	Hexagonal nut	Ecrou hexagonale

BRINKMANN
MASCHINENFABRIK GMBH & CO.KG

3.1 Rahmen und Befestigungsmaterial •
Frame and mounting material • Cadre et éléments de fixation

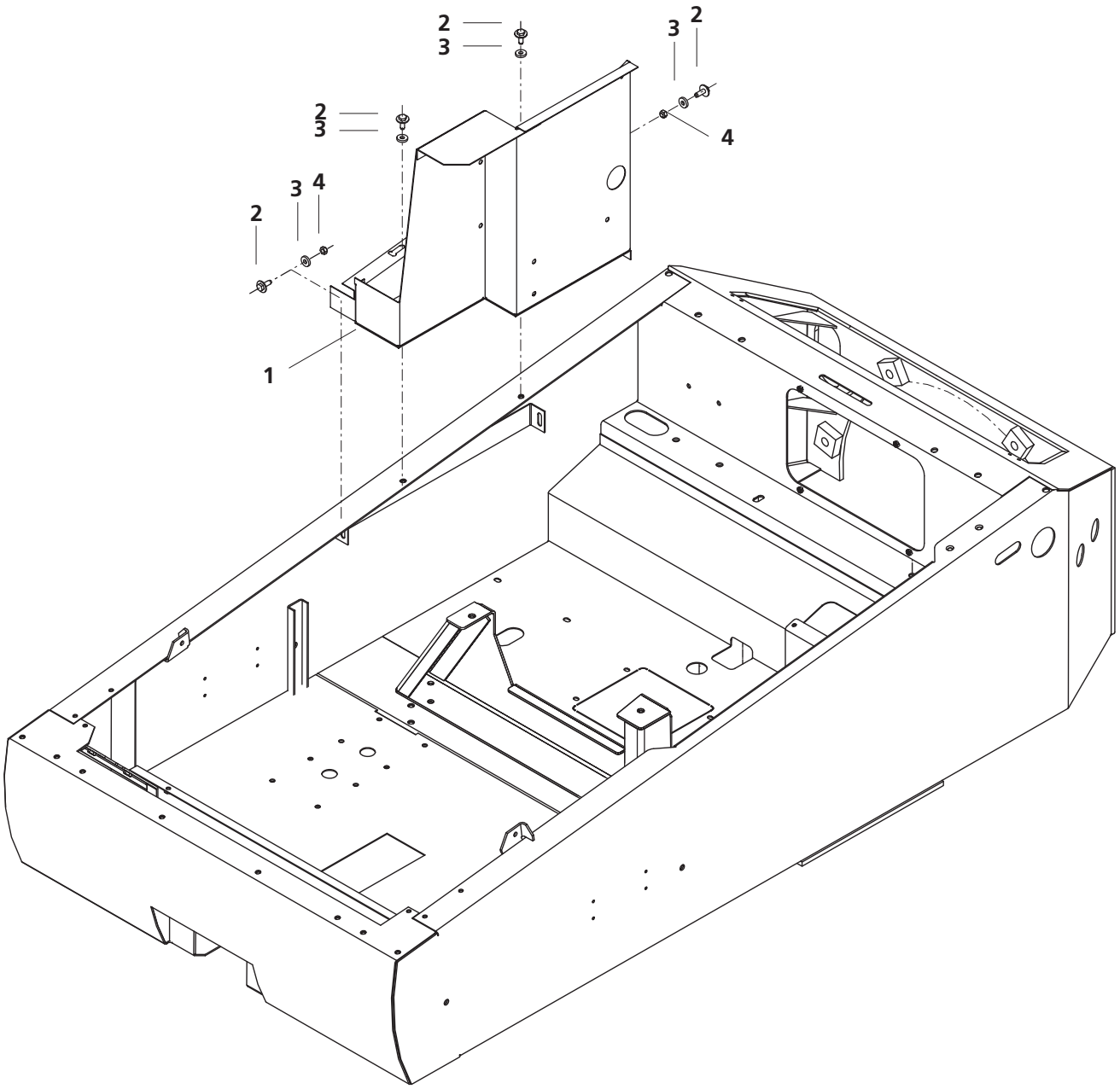

POS	ART-NR	ST	BEZEICHNUNG	DESCRIPTION	DÉSIGNATION
1	215 000 0124	1	Werkzeugkasten	toolbox	boîte a outils
2	211 615 664	4	Sechskantschraube DIN 6900 M 8 x 25 - 8.8	Hexagon head cap screw	Vis à tête hexagonale
3	215 000 0010	4	Scheibe DIN 7349 - 8,4 - ST	Washer	Rondelle
4	215 000 0122	2	Sechskantmutter DIN 6925 - M8 - 8	Hexagonal nut	Ecrou hexagonale

BRINKMANN
MASCHINENFABRIK GMBH & CO.KG

3.2 **Haube** • Hood • Capot

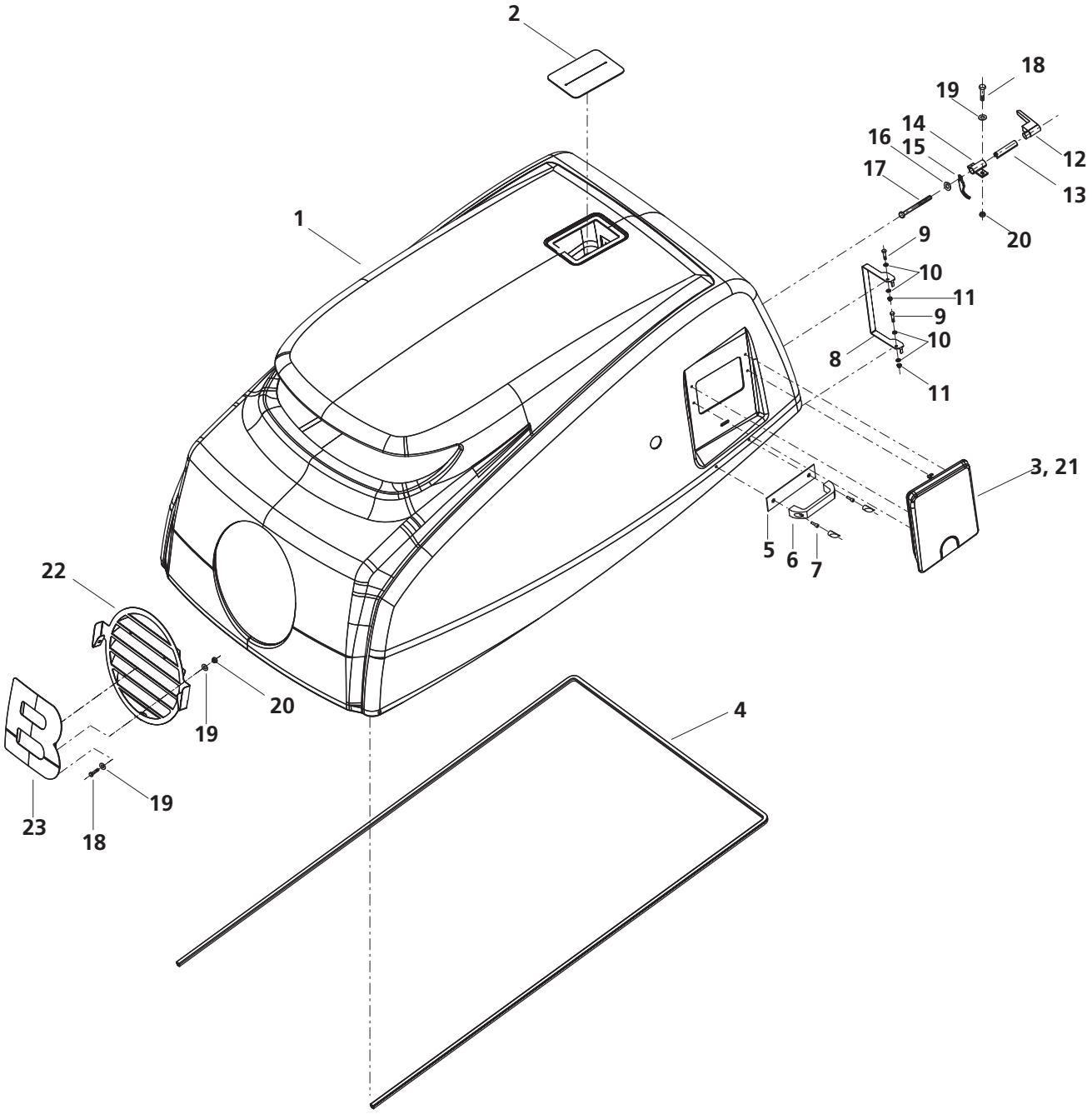

BRINKMANN
MASCHINENFABRIK GMBH & CO.KG

POS	ART-NR	ST	BEZEICHNUNG	DESCRIPTION	DÉSIGNATION
1	180 510 0004	1	Motorhaube	Hood	Capot
2	180 610 9018	1	Gummiabdeckung	Rubber cover	Recouvrement en caout-chouc
3	180 510 0040	1	Steuerungsklappe kpl.	Flap	Trappe
4	180 510 0119	1	Kantenschutzdichtprofil		
5	215 000 01 86	2	Griff	Grip	Poignée
6	215 000 0187	4	Zylinderschraube DIN 912 - M 6 x 20 - 8.8	Socket head cap screw	Vis à tête cylindrique
7	215 000 0188	2	Gegenplatte	Striker	Contreplaque
8	180 510 0082	1	Bügel	Clamp	Étrier
9	032 337 000	2	Sechskantschraube DIN 933 - M8 x 20	Socket head cap screw	Vis à tête cylindrique
10	037 333 009	4	Scheibe DIN 9021 - 8,4	Spring ring	Rondelle élastique
11	034 105 007	2	Sechskantmutter DIN 985 - M8 - 8. - A2C	Counternut	Ecrous de freinage
12	319 005 1013	1	Verschlußgriff	Locking handle	Poignée de fermeture
13	180 510 0065	1	Verlängerung	Extension	Rallonge
14	180 510 0063	1	Lagerbuchse	Bearing bushing	Coussinet
15	180 510 0064	1	Haken	Hook	Agrafe
16	036 104 006	1	Federring DIN 127 B 6,4 - A2C	Spring ring	Rondelle élastique
17	503 106 0902	1	Sechskantschraube DIN 931 - M6 x 90	Socket head cap screw	Vis à tête cylindrique
18	032 317 004	4	Sechskantschraube DIN 912 - M6 x 20 - 8.8 verzinkt	Hexagon head cap screw	Vis à tête hexagonale
19	037 105 004	6	Scheibe DIN 125 - A 6,4	Washer	Rondelle
20	034 104 008	4	Sechskantmutter DIN 985 - M6 - 8. - A2C	Hexagonal nut	Ecrou hexagonale
21	506 306 0122	4	Senkschraube DIN 963 - M6 x 12 - 8.8 verzinkt	Flat head screw	Vis à tête conique
22	180 510 0020	1	Lüftungsgitter	Ventilation insert.	Grille d'aération.
23	180 510 0021	1	Logo	Logo	Logo

Bei Teilen ohne ART-NR bitte die Positionsnummer (POS) und die Seitenzahl angeben • Please specify the position number (POS) and the page number for parts without ART-NR. • Pour des pièces sans No. d'article, veuillez indiquer le No. de la position (POS) et la page.

BRINKMANN
MASCHINENFABRIK GMBH & CO.KG

3.3 **Motor und Zubehör • EB 450** Engine and accessories • Moteur et accessoires

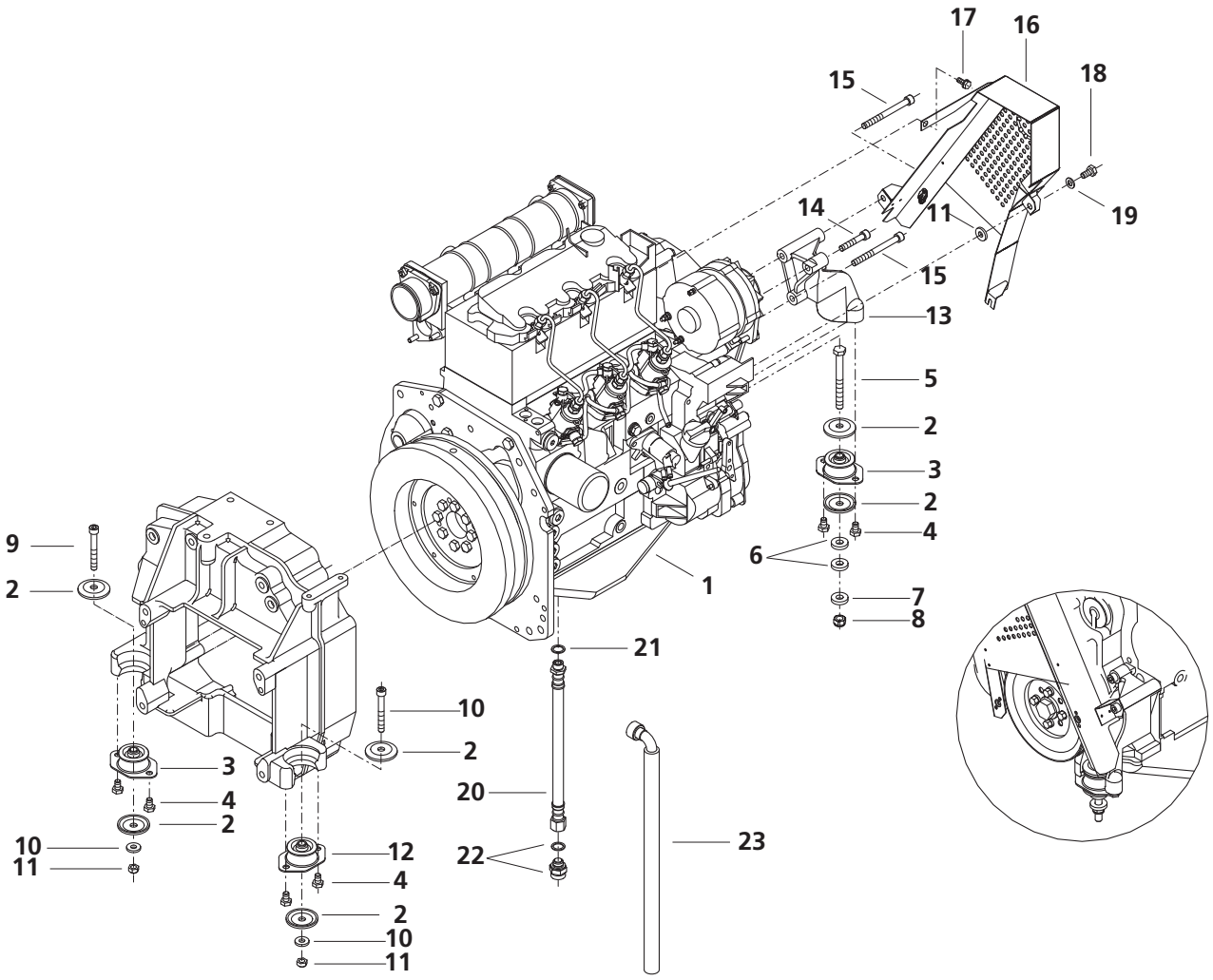

POS	ART-NR	ST	BEZEICHNUNG	DESCRIPTION	DÉSIGNATION
1	200 103 1029	1	Motor	Engine	Moteur
2	211 202 8719	6	Scheibe	washer	rondelle
3	211 202 9008	2	Schwingmetall-Konuslager		
4	041 389 007	6	Sechskantschraube DIN 933 - M10 x 16 - 8.8	hexagon head screw	vis six-pans
5	215 000 0088	1	Sechskantschraube DIN 933 - M12 x 120 - 8.8	hexagon head screw	vis six-pans
6	2150 000 148	2	Scheibe 13 - ST 37 verzinkt	washer	rondelle
7	037 118 004	1	Scheibe DIN 7349 - 13 - ST 37	washer	rondelle
8	215 000 0007	1	Sechskantmutter DIN 6925-M12 - 8 - FZB	Hexagonal nut, self-lock	Ecrou hexagonale frein
9	215 000 0006	2	Zylinderschraube DIN 912 - M10 x 80 - 8.8 FZB	Cap head screw	Vis à tête cylindrique
10	215 000 0146	3	Scheibe DIN 7349 - 10,5 - ST 37	washer	rondelle
11	215 000 0120	2	Sechskantmutter DIN 6925-M10 - 8 - FZB	Hexagonal nut, self-lock	Ecrou hexagonale frein
12	215 000 0033	2	Vibrationsdämpfer	Vibration damper	Amortisseur de vibration
13	211 615 7649	1	Konsole	Console	Console
14	031 857 002	1	Zylinderschraube DIN 912 - M10 x 55 - 8.8 FZB	Cap head screw	Vis à tête cylindrique
15	215 000 0151	2	Zylinderschraube DIN 912 - M10 x 110 - 8.8 FZB	Cap head screw	Vis à tête cylindrique
16	215 000 0061	1	Riemenschutz	V-belt guard	Protection de courroie trapézoïde
17	211 619 2766	1	Sechskantschraube DIN 6900 - M8 x 20 - 8.8	hexagon head screw	vis six-pans
18	032 356 007	1	Sechskantschraube DIN 933 - M10 x 20 - 8.8	hexagon head screw	vis six-pans
19	037 108 001	1	Scheibe DIN 125 - 10,5 - ST 37	washer	rondelle
20	215 000 0036	1	Schlaucharmatur	Hose fittings	Tuyau appareils
21	215 000 0018	1	Dichtung DIN 7603 A18 x 24 - CU	Seal	Joint
22	210 075 2419	1	Oelwechselventil M18 x 1,5		
23	215 000 0129	1	Anschlussstück	Connector	Raccord

BRINKMANN
MASCHINENFABRIK GMBH & CO.KG

3.3 **Motor und Zubehör • EB 550** Engine and accessories • Moteur et accessoires

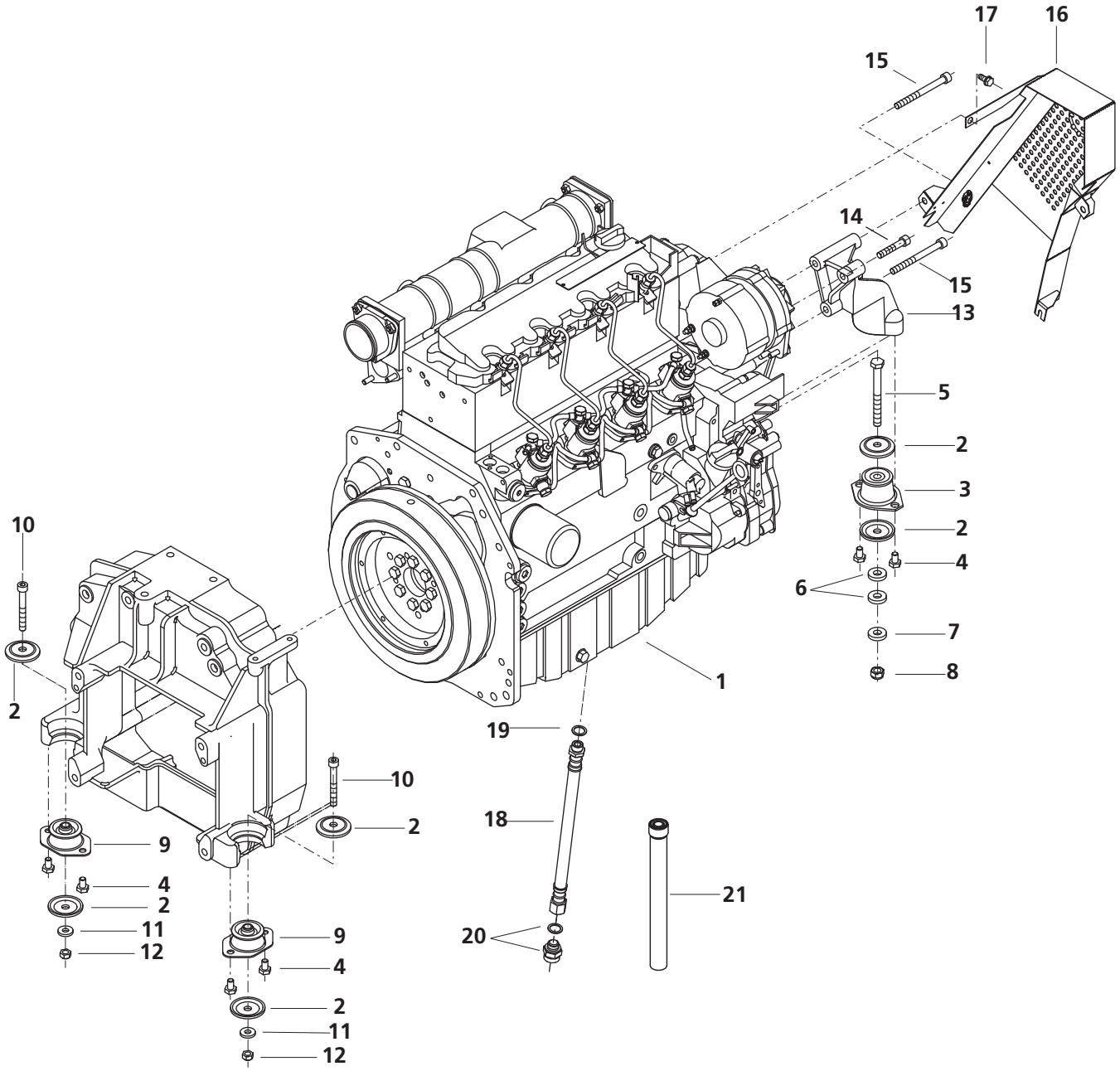

POS	ART-NR	ST	BEZEICHNUNG	DESCRIPTION	DÉSIGNATION
1	215 000 0078	1	Motor	Engine	Moteur
2	211 202 8719	6	Scheibe	washer	rondelle
3	215 000 0093	1	Schwingmetall-Konuslager		
4	041 389 007	6	Sechskantschraube DIN 933 - M10 x 16 - 8.8	hexagon head screw	vis six-pans
5	215 000 0088	1	Sechskantschraube DIN 933 - M12 x 120 - 8.8	hexagon head screw	vis six-pans
6	215 000 0148	2	Scheibe 13 - ST 37 verzinkt	washer	rondelle
7	037 118 004	1	Scheibe DIN 7349 - 13 - ST 37	washer	rondelle
8	215 000 0007	1	Sechskantmutter DIN 6925-M12 - 8 - FZB	Hexagonal nut, self-lock	Ecrou hexagonale frein
9	211 202 9008	2	Vibrationsdämpfer	Vibration damper	Amortisseur de vibration
10	215 000 0006	2	Zylinderschraube DIN 912 - M10 x 80 - 8.8 FZB	Cap head screw	Vis à tête cylindrique
11	215 000 0146	2	Scheibe DIN 7349 - 10,5 - ST 37	washer	rondelle
12	215 000 0120	2	Sechskantmutter DIN 6925-M10 - 8 - FZB	Hexagonal nut, self-lock	Ecrou hexagonale frein
13	211 615 7649	1	Konsole	Console	Console
14	031 857 002	1	Zylinderschraube DIN 912 - M10 x 55 - 8.8 FZB	Cap head screw	Vis à tête cylindrique
15	215 000 0151	2	Zylinderschraube DIN 912 - M10 x 110 - 8.8 FZB	Cap head screw	Vis à tête cylindrique
16	215 000 0061	1	Riemenschutz	V-belt guard	Protection de courroie trapézoïde
17	211 619 2766	1	Sechskantschraube DIN 6900 - M8 x 20 - 8.8	hexagon head screw	vis six-pans
18	215 000 0036	1	Schlaucharmatur	Hose fittings	Tuyau appareils
19	215 000 0018	1	Dichtung DIN 7603 A18 x 24 - CU	Seal	Joint
20	210 072 419	1	Oelwechselventil M18 x 1,5	Valve	Clapet
21	215 000 0056	1	Anschlussstück	Connector	Raccord

BRINKMANN
MASCHINENFABRIK GMBH & CO.KG

3.3 **Motor und Zubehör** • Engine and accessories • Moteur et accessoires

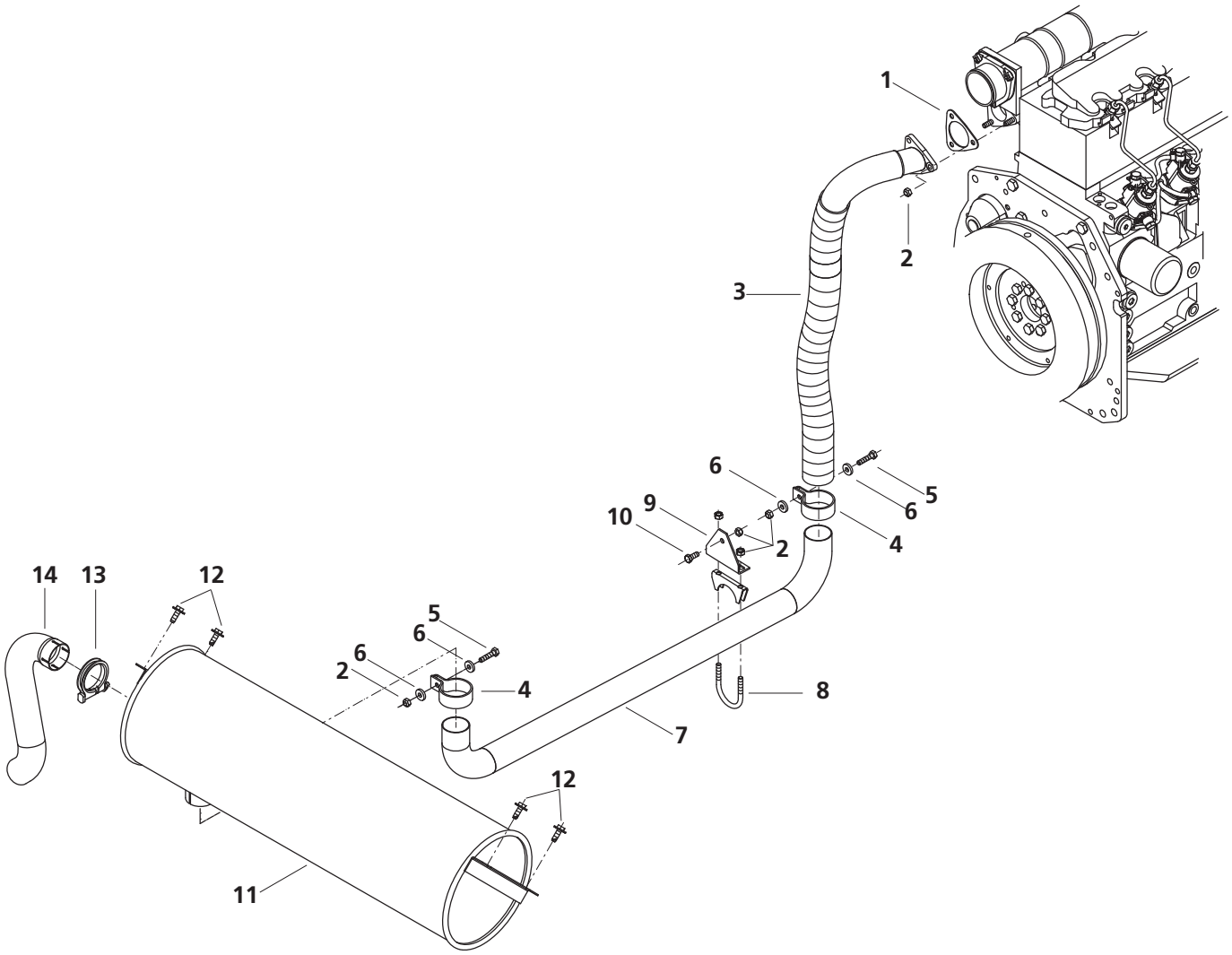

POS	ART-NR	ST	BEZEICHNUNG	DESCRIPTION	DÉSIGNATION
1	211 615 7658	1	Dichtung	seal	joint
2	215 000 0122	6	Sechskantmutter DIN 6925 - M8 - 8 - FZB	Hexagonal nut, self-lock	Ecrou hexagonale frein
3	215 000 0067	1	Abgasleitung	wiring	conduites
4	215 000 0011	2	Rohrschelle	Pipe clamp	Collier de serrage
5	032 340 000	2	Sechskantschraube DIN 933 - M8 x 35 - 8.8	hexagon head screw	vis six-pans
6	215 000 0010	4	Scheibe DIN 7349 - 8,4 - ST	washer	rondelle
7	215 000 0068	1	Abgasleitung	wiring	conduites
8	215 000 0075	1	Bügelschelle	Clamp	Collier
9	215 000 0083	2	Halteblech	sheet metal	tôle
10	032 337 000	2	Sechskantschraube DIN 933 - M8 x 20 - 8.8	hexagon head screw	vis six-pans
11	216 050 9960	1	Schalldämpfer	Silencer	Silencieux
12	215 000 0099	4	Sechskantschraube DIN 6900 - M8 x 25 - 8.8	hexagon head screw	vis six-pans
13	215 000 0012	1	Rohrschelle	Pipe clamp	Collier de serrage
14	215 000 0069	1	Abgasleitung	wiring	conduites

BRINKMANN
MASCHINENFABRIK GMBH & CO.KG

3.4 **Kupplung** • Coupling • Accouplement

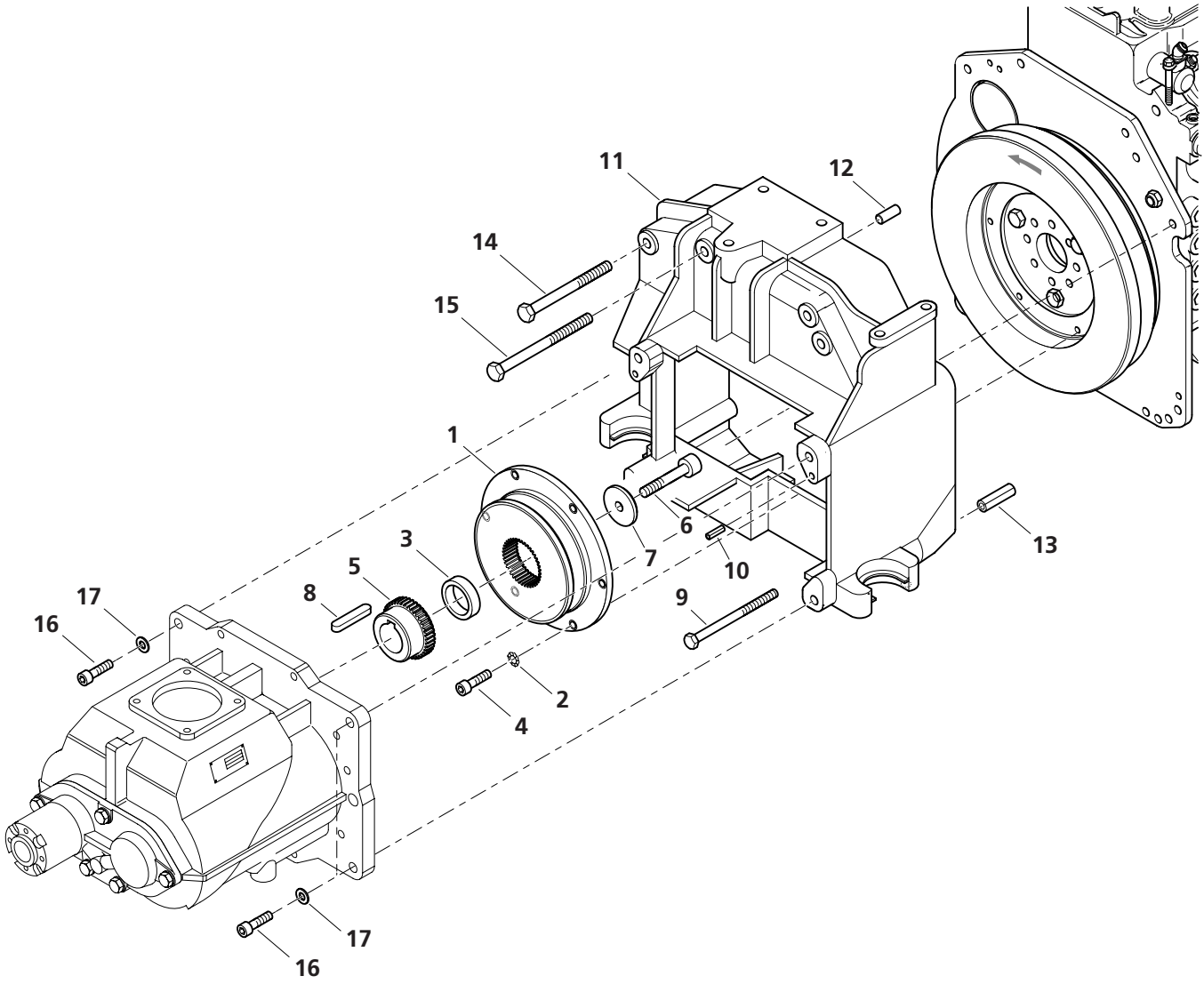

POS	ART-NR	ST	BEZEICHNUNG	DESCRIPTION	DÉSIGNATION
1	211 604 0774	1	Kupplung / Innenteil	Coupling, inner element	Accouplement, intérieur
2	215 000 0102	6	Fächerscheibe	Crown gear	Roue plate
3	211 604 0745	1	Buchse	Bush	Douille
4	031 831 002	6	Zylinderschraube DIN 912 - M8 x 25 - 8.8 - A2C	Socket head cap screw	Vis à tête cylindrique
5	211 604 0774	1	Kupplung / Aufnahme	Coupling flange	Bride de raccordement
6	042 946 009	1	Zylinderschraube DIN 912 - M12 x60 - 8.8	Socket head cap screw	Vis à tête cylindrique
7	211 615 5441	1	Scheibe	Washer	Rondelle
8	538 512 0804	1	Passfeder	Feather	Ressort d'ajustage
9	032 158 001	1	Sechskantschraube DIN 931 - M10 x 140 - 8.8 - A2C	Hexagon head cap screw	Vis à tête hexagonale
10	215 000 0026	2	Spannstift ISO 8752 - 10 x 40 - A-St	Dowel pin	Goupille de serrage
11	211 615 9398	1	Gehäuse	Housing	Carter
12	215 000 0019	2	Zylinderstift	Parallel pin	Goupilles cylindriques
13	538 212 0240	2	Spannstift	Dowel pin	Goupille de serrage
14	503 114 1400	4	Sechskantschraube DIN 931 - M 14 x 140 - 8.8-A2C	Hexagon head cap screw	Vis à tête hexagonale
15	215 000 0039	2	Sechskantschraube DIN 931 - M12 x 160 - 8.8-A2C	Socket head cap screw	Vis à tête cylindrique
16	032 379 000	4	Sechskantschraube DIN 933 - M12 x 40 - 8.8-A2C	Socket head cap screw	Vis à tête cylindrique
17	037 110 002	4	Scheibe DIN - 125 - 13 - A2F	Washer	Rondelle

BRINKMANN
MASCHINENFABRIK GMBH & CO.KG

3.5 **Kraftstoffsystem EB 450•** Fuel system • Systeme de combustible

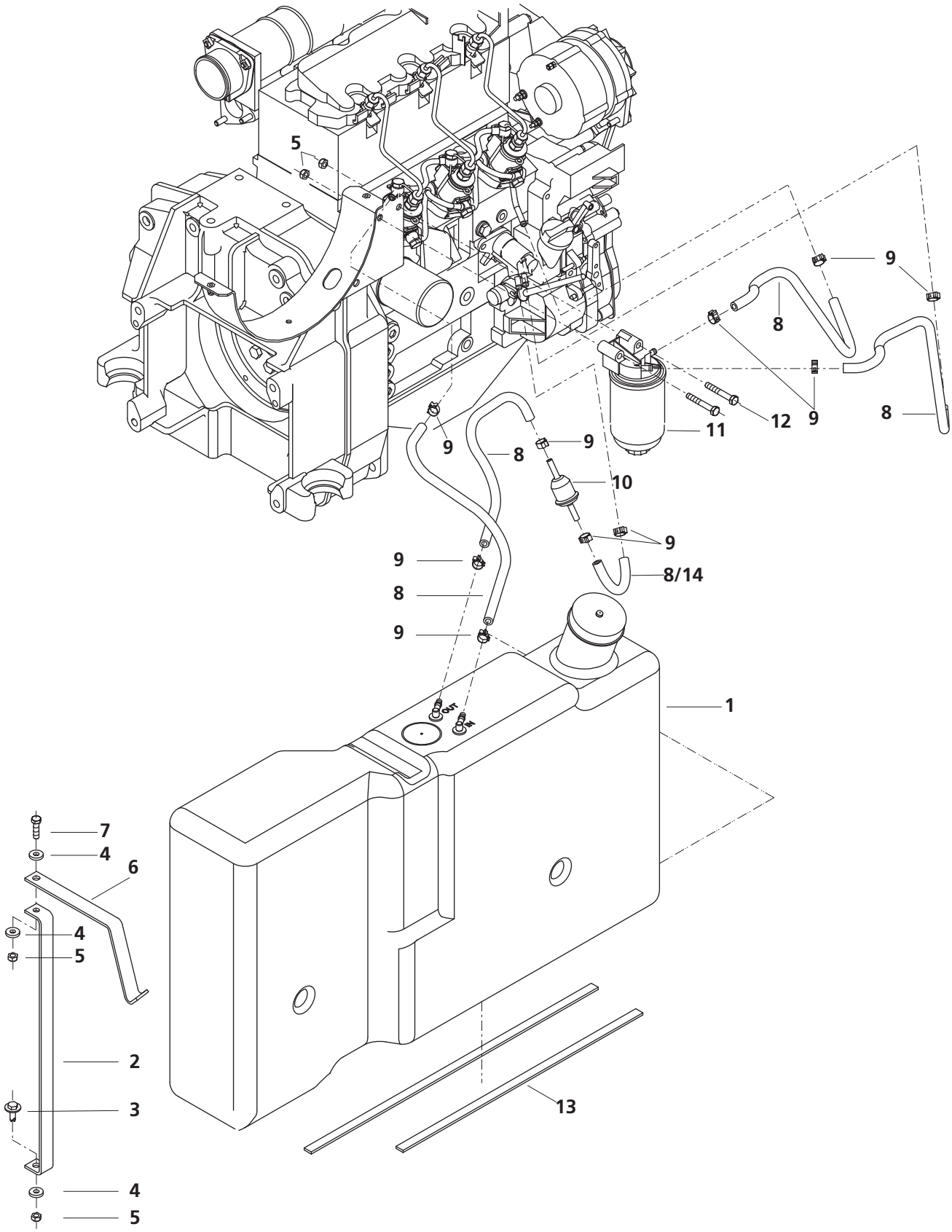

BRINKMANN
MASCHINENFABRIK GMBH & CO.KG

POS	ART-NR	ST	BEZEICHNUNG	DESCRIPTION	DÉSIGNATION
1	215 000 0060	1	Kraftstoffbehälter komplett	Fuel tank	Réservoir de carburant
2	215 000 0092	1	Halter	Holder	Support
3	215 000 0099	2	Sechskantschraube DIN 6900 - M8 x 25 -8.8	Hexagon head cap screw	Vis à tête hexagonale
4	215 000 0123	3	Scheibe DIN 7349 - 8,4	level indicator	indicateur de niveau
5	215 000 0009	4	Sechskantmutter M8 - 8	Hexagonal nut	Ecrou hexagonale
6	215 000 0041	1	Halter	Holder	Support
7	032 339 008	1	Sechskantschraube DIN 933 - M8 x 30 - 8.8	Hexagon head cap screw	Vis à tête hexagonale
8	215 000 0001	5	Kraftstoffschlauch 560 mmlg. 680mm lg. 110mm lg. 520mm lg. 470mm lg.	Fuel hose	Flexible à carburant
9	215 000 0045	10	Schlauchschelle	Hose clip	Collier de serrage
10	215 000 004	1	Kraftstoffvorfilter	Preliminary fuel filter	Pré-fi ltre à carburant
11	212 914 9311	1	Filter komplett	Filter	Filtre
12	032 129 001	2	Sechskantschraube DIN 931 - M8 x 55 - 8.8	Hexagon head cap screw	Vis à tête hexagonale
13	215 000 0138	1	Zellgummiprofil 1100 mm lg.	Foam rubber profile	Profil en caoutchouc
14	215 000 0053	1	Kraftstofffilter	Fuel filter	Filtre à carburant

Bei Teilen ohne ART-NR bitte die Positionsnummer (POS) und die Seitenzahl angeben • Please specify the position number (POS) and the page number for parts without ART-NR. • Pour des pièces sans No. d´article, veuillez indiquer le No. de la position (POS) et la page.

BRINKMANN
MASCHINENFABRIK GMBH & CO.KG

3.5 Kraftstoffsystem EB 550 Fuel system • Systeme de combustible

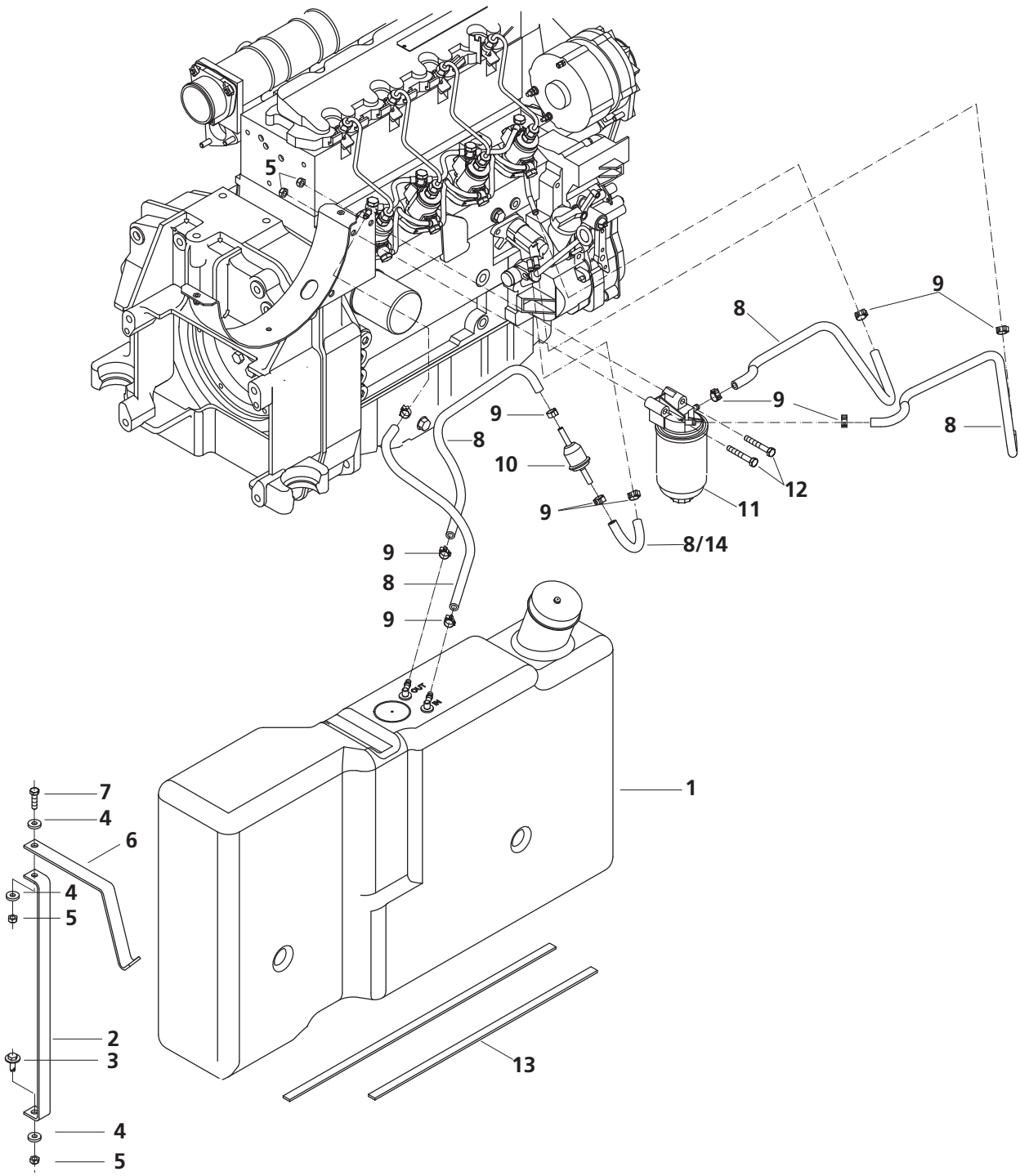

BRINKMANN
MASCHINENFABRIK GMBH & CO.KG

POS	ART-NR	ST	BEZEICHNUNG	DESCRIPTION	DÉSIGNATION
1	215 000 0060	1	Kraftstoffbehälter komplett	Fuel tank	Réservoir de carburant
2	215 000 0092	1	Halter	Holder	Support
3	215 000 0099	2	Sechskantschraube DIN 6900 - M8 x 25 -8.8	Hexagon head cap screw	Vis à tête hexagonale
4	215 000 0123	3	Scheibe DIN 7349 - 8,4	level indicator	indicateur de niveau
5	215 000 0009	4	Sechskantmutter M8 - 8	Hexagonal nut	Ecrou hexagonale
6	215 000 0091	1	Halter	Holder	Support
7	032 339 008	1	Sechskantschraube DIN 933 - M8 x 30 - 8.8	Hexagon head cap screw	Vis à tête hexagonale
8	215 000 0001	5	Kraftstoffschlauch 560 mmlg. 680mm lg. 110mm lg. 520mm lg. 470mm lg.	Fuel hose	Flexible à carburant
9	215 000 0045	10	Schlauchschelle	Hose clip	Collier de serrage
10	215 000 004	1	Kraftstoffvorfilter	Preliminary fuel filter	Pré-fi ltre à carburant
11	212 914 9311	1	Filter komplett	Filter	Filtre
12	032 129 001	2	Sechskantschraube DIN 931 - M8 x 55 - 8.8	Hexagon head cap screw	Vis à tête hexagonale
13	215 000 0138	1	Zellgummiprofil 1100 mm lg.	Foam rubber profile	Profil en caoutchouc
14	215 000 0053	1	Kraftstofffilter	Fuel filter	Filtre à carburant

Bei Teilen ohne ART-NR bitte die Positionsnummer (POS) und die Seitenzahl angeben • Please specify the position number (POS) and the page number for parts without ART-NR. • Pour des pièces sans No. d´article, veuillez indiquer le No. de la position (POS) et la page.

BRINKMANN
MASCHINENFABRIK GMBH & CO.KG

3.6 Kraftstoffbehälter Baugruppe • Fuel tank assembly • Module de réservoir de carburant

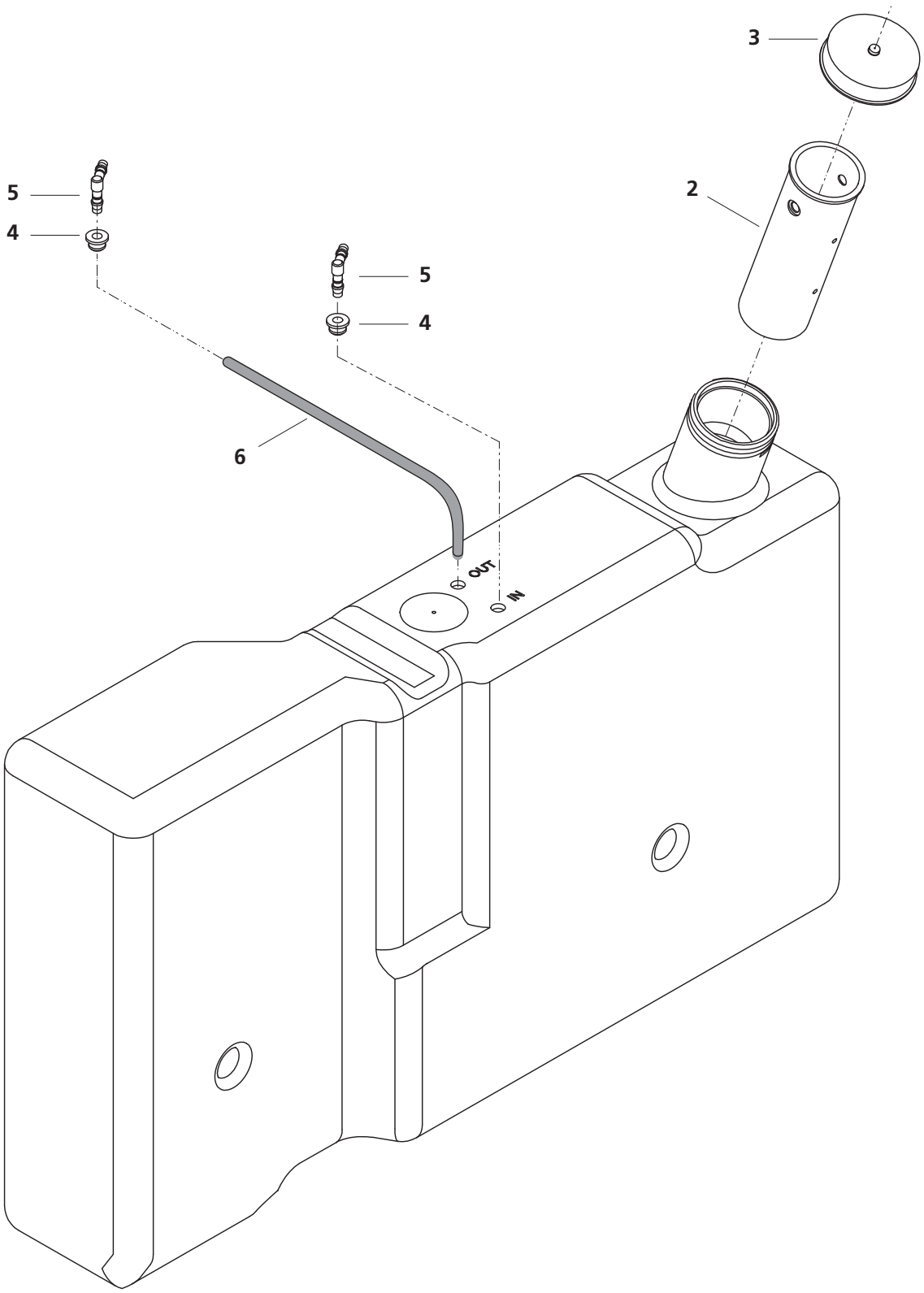

POS	ART-NR	ST	BEZEICHNUNG	DESCRIPTION	DÉSIGNATION
1		1	Kraftstoffbehälter	Fuel tank	Réservoir de carburant
2	215 000 0101	1	Sieb	Sieve	Tamis
3	215 000 0100	1	Deckel	Lid	Couvercle
4	215 000 0094	1	Vorlaufleitung-Set	Fuel line (from tank)	Conduite d'essence
4A	-	1	Gummiring	Rubber ring	Bague en caoutchouc
4B	-	1	Schlauchnippel	hose nipple	Raccord de flexible
4C	-	1	Schlauch	hose	Tuyau
5	215 000 0095	1	Rücklaufleitung-Set	Return line	Conduite retour
5A	-	1	Gummiring	Rubber ring	Bague en caoutchouc
5B	-	1	Schlauchnippel	hose nipple	Raccord de flexible

Bei Teilen ohne ART-NR bitte die Positionsnummer (POS) und die Seitenzahl angeben • Please specify the position number (POS) and the page number for parts without ART-NR. • Pour des pièces sans No. d´article, veuillez indiquer le No. de la position (POS) et la page.

BRINKMANN
MASCHINENFABRIK GMBH & CO.KG

3.7 Kühler und Ventilator (450)• Radiator and fan • Radiateur et ventilateur

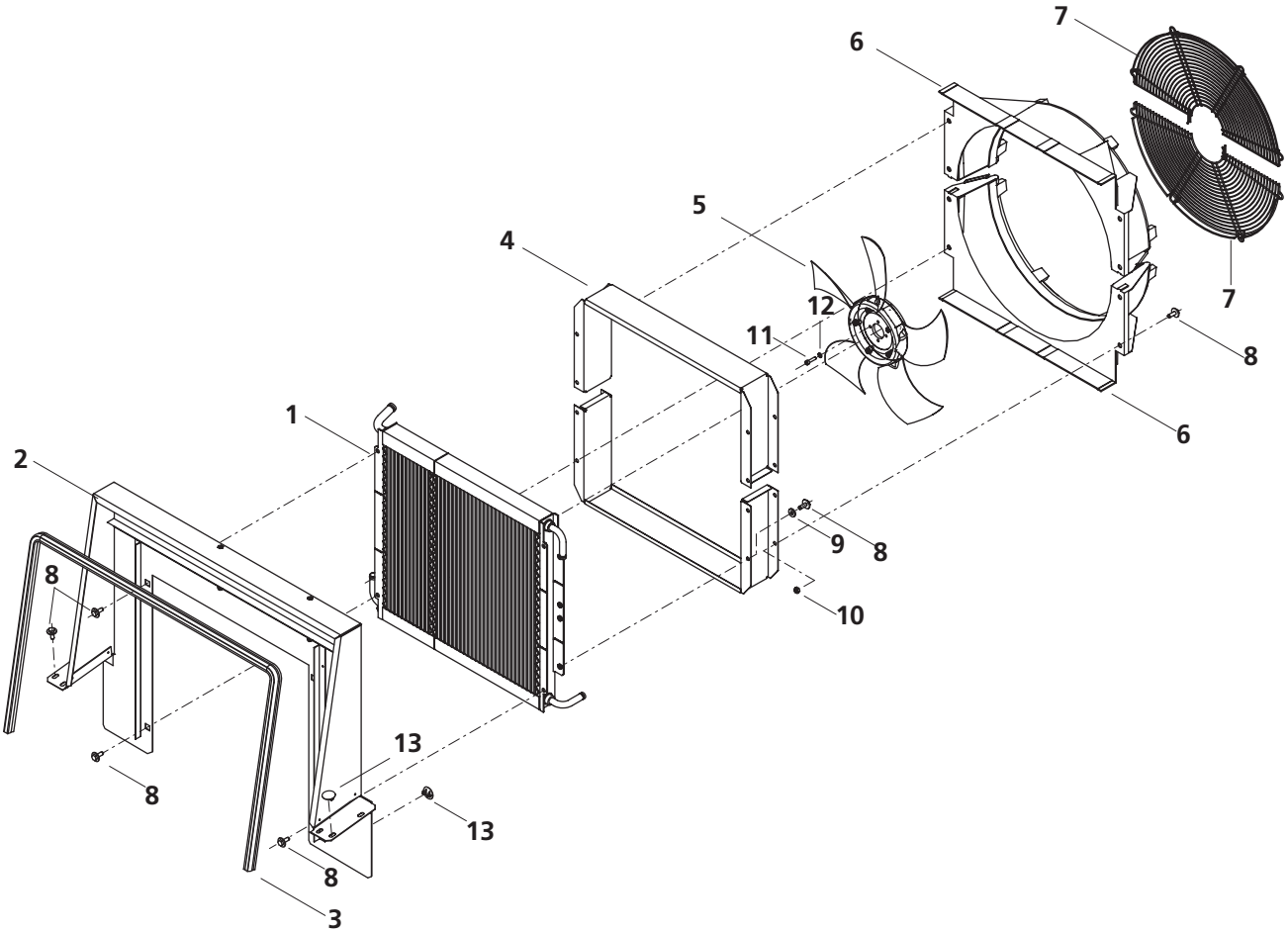

POS	ART-NR	ST	BEZEICHNUNG	DESCRIPTION	DÉSIGNATION
1	211 615 7747	1	Kühler	Radiator	Radiateur
2	215 000 0190	1	Trennwand	Partition wall	Paroi de séparation
3	215 000 0139	1	Dichtungsprofil 1900mm lg.	Sealing profile	Joint d'étanch. profilé
4	215 000 0062	2	Verlängerung	extension	prolongation
5	215 000 0193	1	Lüfter	fan	ventilateur
6	215 000 0107	2	Ventilatorhaube	Fan protection hood	Ventilateur capot de rec.
7	211 615 7686	2	Schutzgitter	Protective grid	Grille de protection
8	215 000 0125	28	Sechskantschraube DIN 6900 - M8x25 - 8.8	Hexagon head cap screw	Vis à tête hexagonale
9	215 000 0123	8	Scheibe DIN 7349 - 8,4 - ST	Washer	Rondelle
10	215 000 0122	8	Sechskantmutter DIN 6925 - M 8 - 8	hexagon nut	écrou six-pans
11	031 813 004	4	Zylinderschraube DIN 912 - M 6 x 25 - 8.8	Cap head screw	Vis à tête cylindrique
12	037 105 004	4	Scheibe DIN 125 - A 6,4 - ST	Washer	Rondelle
13	215 000 0042	3	Kappe	Cap	Capuchon

Bei Teilen ohne ART-NR bitte die Positionsnummer (POS) und die Seitenzahl angeben • Please specify the position number (POS) and the page number for parts without ART-NR. • Pour des pièces sans No. d'article, veuillez indiquer le No. de la position (POS) et la page.

BRINKMANN
MASCHINENFABRIK GMBH & CO.KG

3.8 Kühler und Ventilator EB 550 • Radiator and fan • Radiateur et ventilateur

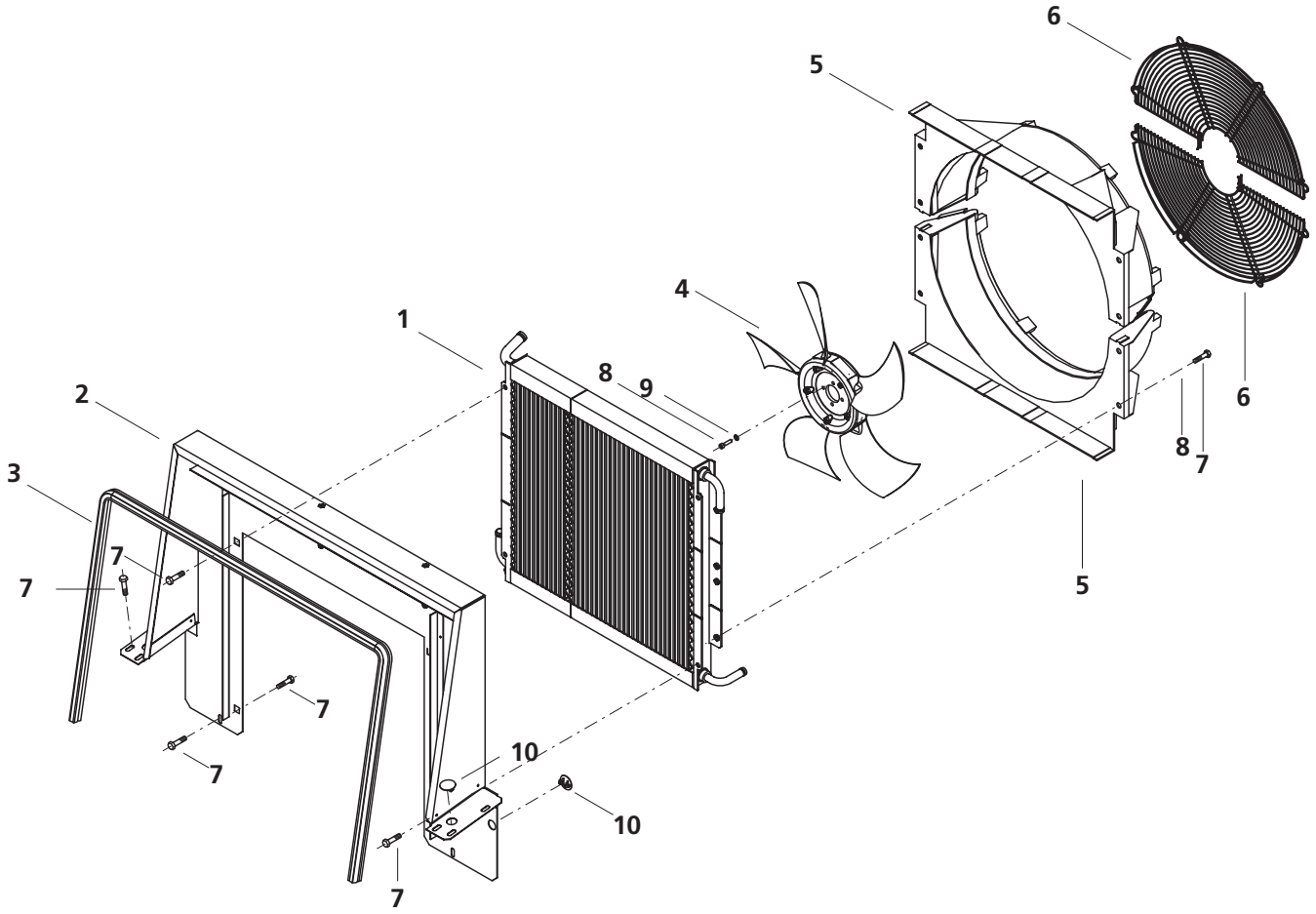

POS	ART-NR	ST	BEZEICHNUNG	DESCRIPTION	DÉSIGNATION
1	211 615 7747	1	Kühler	Radiator	Radiateur
2	215 000 0190	1	Trennwand	Partition wall	Paroi de séparation
3	215 000 0139	1	Dichtungsprofil 1900mm lg.	Sealing profile	Joint d'étanch. profilé
4	215 000 0087	1	Lüfter	fan	ventilateur
5	215 000 0107	2	Ventilatorhaube	Fan protection hood	Ventilateur capot de rec.
6	211 615 7686	2	Schutzgitter	Protective grid	Grille de protection
7	211 615 5664	16	Sechskantschraube DIN 6900 - M8 x 25 - 8.8	Hexagon head cap screw	Vis à tête hexagonale
8	031 813 004	4	Zylinderschraube DIN 912 - M 6 x 25 - 8.8	Cap head screw	Vis à tête cylindrique
9	037 105 004	4	Scheibe DIN 125 - A 6,4 - ST	Washer	Rondelle
10	215 000 0042	3	Kappe	Cap	Capuchon

Bei Teilen ohne ART-NR bitte die Positionsnummer (POS) und die Seitenzahl angeben • Please specify the position number (POS) and the page number for parts without ART-NR. • Pour des pièces sans No. d'article, veuillez indiquer le No. de la position (POS) et la page.

3.9 **Regelsystem** EB 450 • Control system • Système de régulation

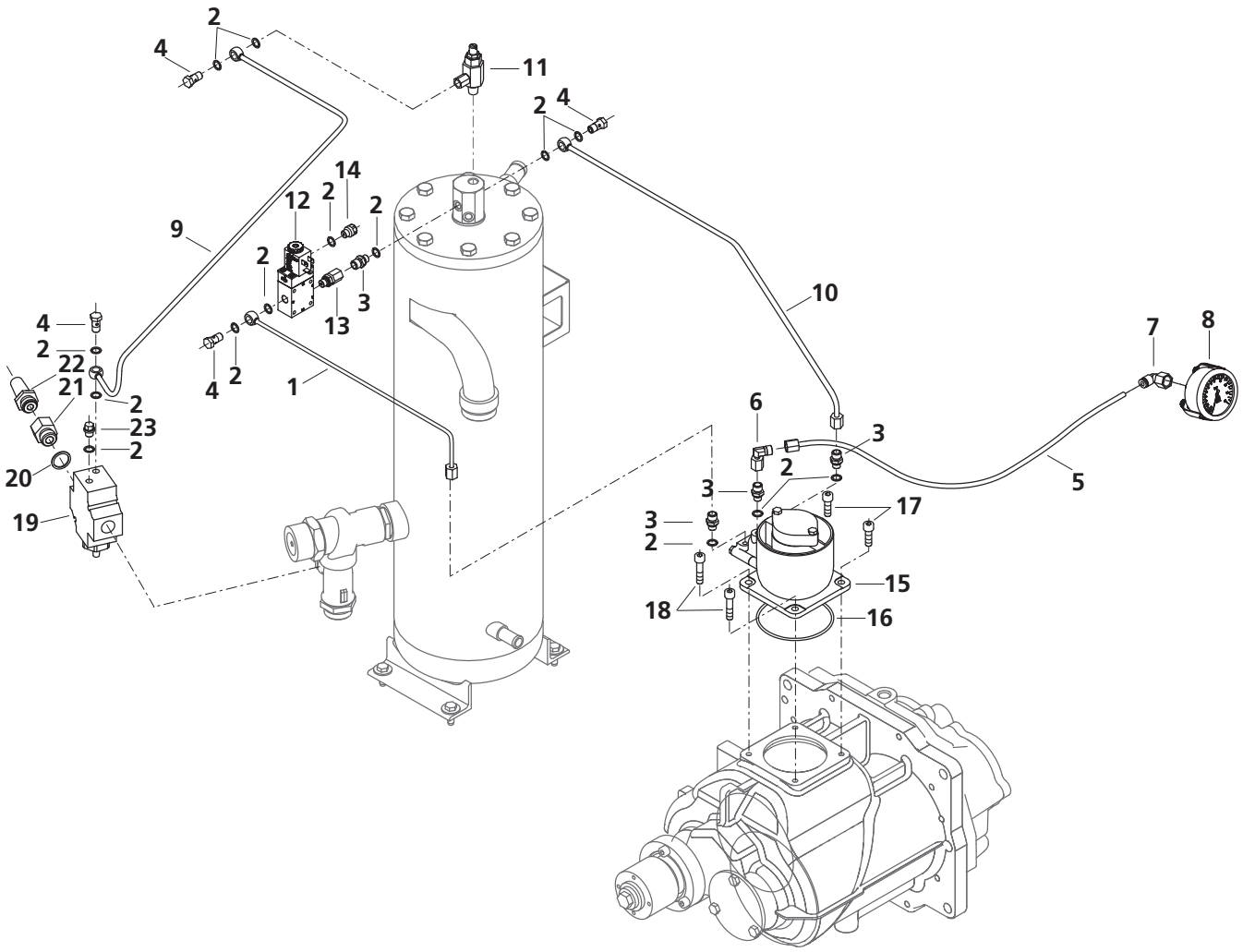

POS	ART-NR	ST	BEZEICHNUNG	DESCRIPTION	DÉSIGNATION
1	215 000 0082	1	Kunststoffschlauch	Plastic hose	Tuyau en plastique
2	037 525 008	19	Dichtring DIN 7603-A 10x13,5-CU	Seal ring	Bague d'étanchéité
3	215 000 0015	4	Verschraubung	Fitting	Raccord à vis
4	215 000 0145	4	Hohlschraube	Banjo bolt	Boulon creux a filet fem.
5	215 000 0080	1	Kunststoffschlauch	Plastic hose	Tuyau en plastique
6	215 000 0150	1	Winkelverschraubung	Threaded elbow joint	Raccord à vis coudé
7	215 000 0047	1	Winkelverschraubung	Threaded elbow joint	Raccord à vis coudé
8	215 000 0050	1	Manometer	Pressure gauge	Manomètre
9	215 000 0083	1	Kunststoffschlauch	Plastic hose	Tuyau en plastique
10	215 000 0081	1	Kunststoffschlauch	Plastic hose	Tuyau en plastique
11	215 000 0131	1	Regler	Controller	Régulateur
12	215 000 0113	1	Magnetventil	Solenoid valve	Valve magnétique
13	215 000 0127	1	Verschraubung	Fitting	Raccord à vis
14	211 615 5068	1	Duese	Nozzle	Buse
15	211 615 7667	1	Entlastungsventil	Relief valve	Clapet décharge
16	210 663 2106	1	O-Ring	O-ring	Joint torique
17	031 831 002	2	Zylinderschraube DIN 912 M8 x 25 - 8.8	Socket head cap screw	Vis à tête cylindrique
18	031 833 000	2	Zylinderschraube DIN 912 M8 x 35 - 8.8	Socket head cap screw	Vis à tête cylindrique
19	211 619 5332	1	Entlastungsventil	Relief valve	Clapet décharge
20	210 653 1124	1	Dichtring DIN 7603 A 21 x 26 x1,5 - CU	Seal ring	Bague d'étanchéité
21	211 604 0789	1	3/2 Wegeventil	3/2-way valve	Distributeur à 3/2 voies
22	219 090 0510	1	Schalldämpfer	Silencer	Silencieux
23	215 000 0028	1	Blindstopfen	Blind plug	Aveuglément

Bei Teilen ohne ART-NR bitte die Positionsnummer (POS) und die Seitenzahl angeben • Please specify the position number (POS) and the page number for parts without ART-NR. • Pour des pièces sans No. d'article, veuillez indiquer le No. de la position (POS) et la page.

3.10 Regelsystem EB 550 • Control system • Système de régulation

POS	ART-NR	ST	BEZEICHNUNG	DESCRIPTION	DÉSIGNATION
1	215 000 0084	1	Kunststoffschlauch	Plastic hose	Tuyau en plastique
2	037 525 008	22	Dichtring DIN 7603-A 10x13,5-CU	Seal ring	Bague d'étanchéité
3	211 615 5043	2	Rückschlagventil	Check valve	Soupape de retenue
4	215 000 0145	3	Hohlschraube	Banjo bolt	Boulon creux a filet fem.
5	215 000 0085	1	Kunststoffschlauch	Plastic hose	Tuyau en plastique
6	210 582 1201	5	Verschraubung	Fitting	Raccord à vis
7	215 000 0077	2	Hohlschraube	Banjo bolt	Boulon creux a filet fem.
8	21 5000 0082	1	Kunststoffschlauch	Plastic hose	Tuyau en plastique
9	215 000 0150	1	Winkelverschraubung	Threaded elbow joint	Raccord à vis coudé
10	215 000 0047	1	Winkelverschraubung	Threaded elbow joint	Raccord à vis coudé
11	215 000 0050	1	Manometer	Pressure gauge	Manomètre
12	215 000 0083	1	Kunststoffschlauch	Plastic hose	Tuyau en plastique
13	364 718 1027	1	Hohlschraube	Banjo bolt	Boulon creux a filet fem.
14	215 000 0081	1	Kunststoffschlauch	Plastic hose	Tuyau en plastique
15	215 000 0131	1	Regler	Controller	Régulateur
16	215 000 0113	1	Magnetventil	Solenoid valve	Valve magnétique
17	215 000 0127	1	Verschraubung	Fitting	Raccord à vis
18	211 615 5068	1	Duese	Nozzle	Buse
19	211 615 7667	1	Entlastungsventil	Relief valve	Clapet décharge
20	210 663 2106	1	O-Ring	O-ring	Joint torique
21	501 208 0252	2	Zylinderschraube DIN 912 M8 x 25 - 8.8	Socket head cap screw	Vis à tête cylindrique
22	031 833 000	2	Zylinderschraube DIN 912 M8 x 35 - 8.8	Socket head cap screw	Vis à tête cylindrique
23	211 615 8381	1	Konsole	Console	Console
24	032 356 007	1	Sechskantschraube DIN 933 M10 x 20 - 8.8	Hexagon head cap screw	Vis à tête hexagonale
25	037 108 001	1	Scheibe DIN 125 - A10,5	Washer	Rondelle
26	032 346 004	1	Sechskantschraube DIN 933 M8 x 65 - 8.8	Hexagon head cap screw	Vis à tête hexagonale
27	032 346 004	1	Scheibe DIN 125 - 8,4	Washer	Rondelle
28	215 000 0122	2	Sechskantmutter DIN 6925 - M8 - 8	Hexagonal nut	Ecrou hexagonale
29	211 615 7676	1	Stellzylinder	Adjusting cylinder	Cylindre d' ajustage
30	032 317 004	1	Sechskantschraube DIN 933 M6 x 20 - 8.8	Hexagon head cap screw	Vis à tête hexagonale
31	037 105 004	7	Scheibe DIN 125 - 6,4	Washer	Rondelle
32	215 000 0008	2	Sechskantmutter DIN 6925 - M6 - 8	Hexagonal nut	Ecrou hexagonale
33	211 615 9112	1	Hebel	Lever	Levier
34	032 314 007	3	Sechskantschraube DIN 933 M6 x 16 - 8.8	Hexagon head cap screw	Vis à tête hexagonale
35	211 615 9113	1	Klammer	Clamp	Collier
36	215 000 0034	1	Buchse	Bush	Douille

Bei Teilen ohne ART-NR bitte die Positionsnummer (POS) und die Seitenzahl angeben • Please specify the position number (POS) and the page number for parts without ART-NR. • Pour des pièces sans No. d'article, veuillez indiquer le No. de la position (POS) et la page.

BRINKMANN
MASCHINENFABRIK GMBH & CO.KG

3.10 **Regelsystem** EB 550 • Control system • Système de régulation

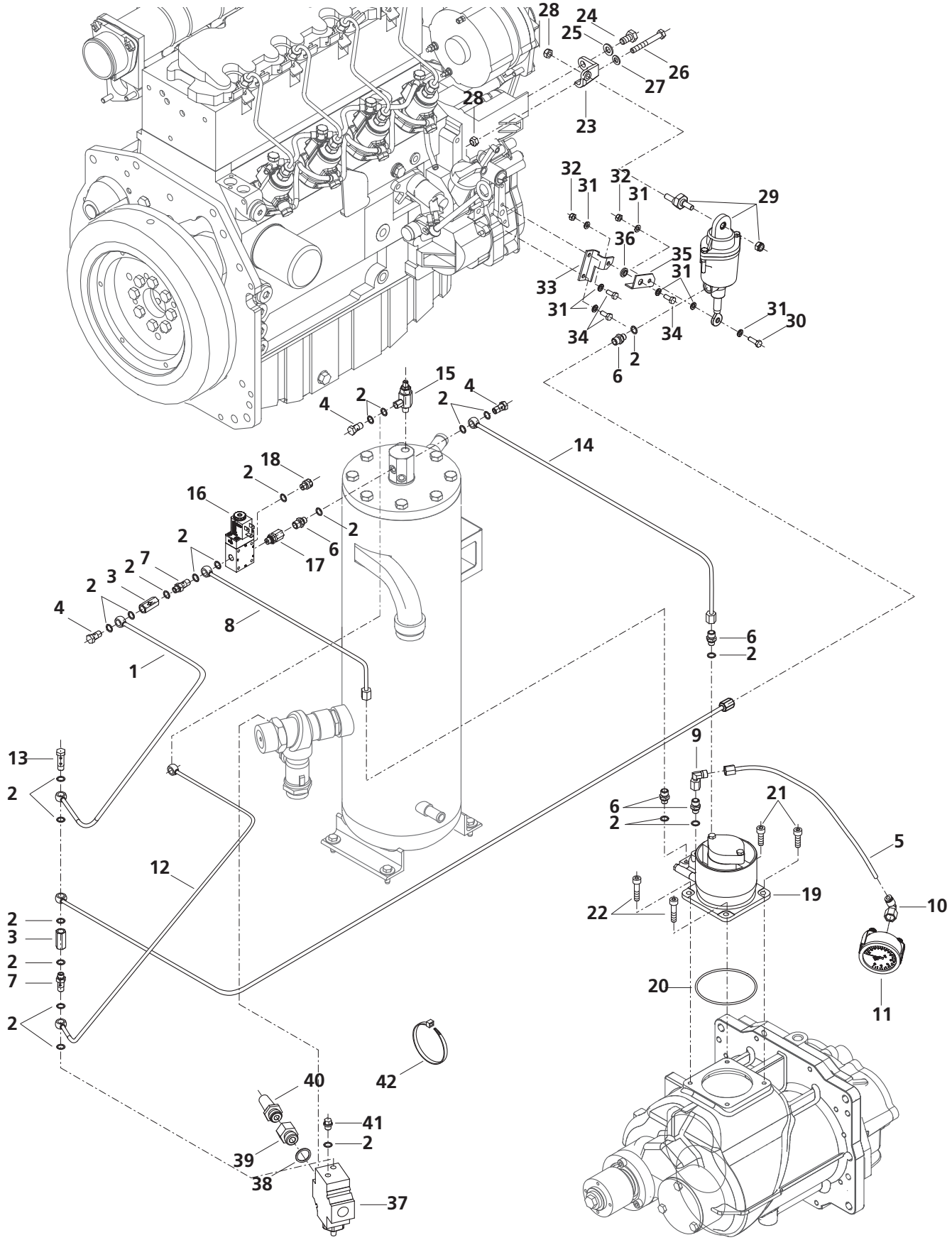

POS	ART-NR	ST	BEZEICHNUNG	DESCRIPTION	DÉSIGNATION
37	211 619 5332	1	Entlastungsventil	Relief valve	Clapet décharge
38	210 653 1124	1	Dichtring DIN 7603 A 21 x 26 x1,5 - CU	Seal ring	Bague d'étanchéité
39	211 604 0789	1	3/2 Wegeventil	3/2-way valve	Distributeur à 3/2 voies
40	219 090 0510	1	Schalldämpfer	Silencer	Silencieux
41	215 000 0028	1	Blindstopfen	Blind plug	Aveuglément
42	215 000 0030	8	Kabelbinder	Cable clip	Collier d'attache

Bei Teilen ohne ART-NR bitte die Positionsnummer (POS) und die Seitenzahl angeben • Please specify the position number (POS) and the page number for parts without ART-NR. • Pour des pièces sans No. d'article, veuillez indiquer le No. de la position (POS) et la page.

BRINKMANN
MASCHINENFABRIK GMBH & CO.KG

3.11 **Entlastungsventil** • Relief valve • Clapet décharge

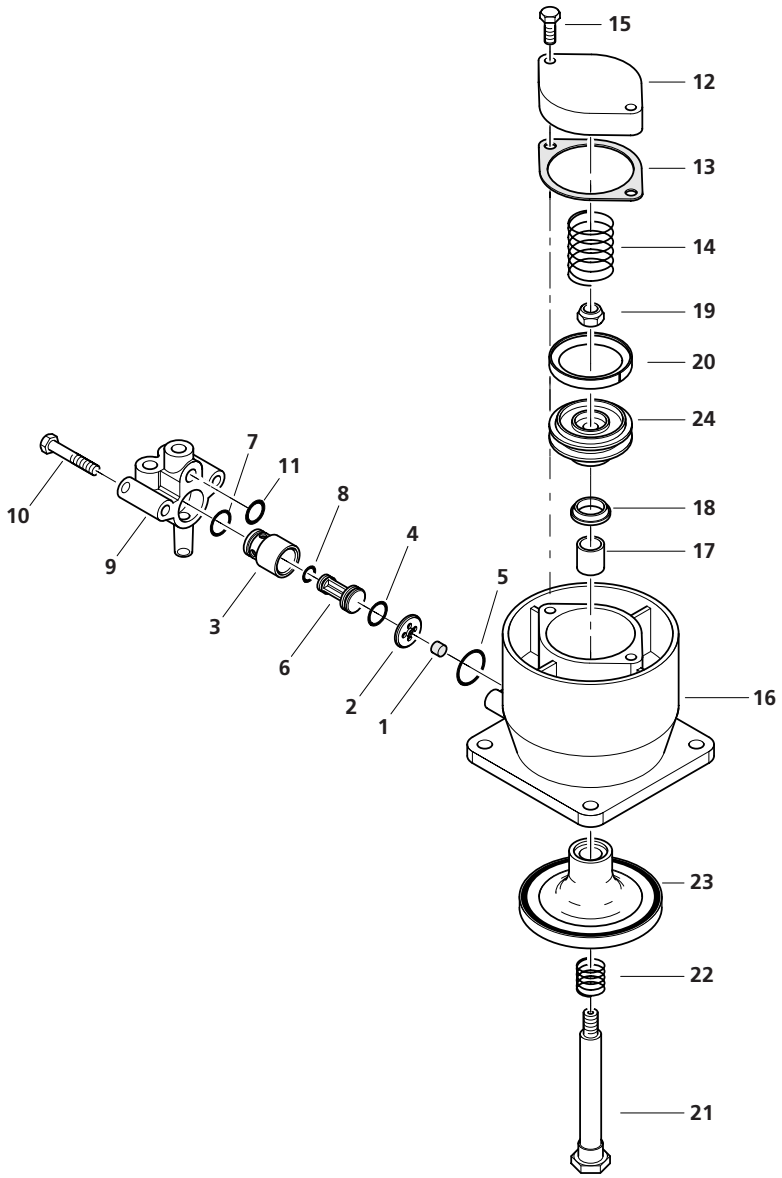

POS	ART-NR	ST	BEZEICHNUNG	DESCRIPTION	DÉSIGNATION
-	211 615 7667	1	Entlastungsventil	Relief valve	Clapet décharge
1	-	1	Dichtung [2]	Seal	Joint
2	211 615 8346	1	Mitnehmer	Driver	Entraîneur
3	211 615 8345	1	Buchse	Bush	Douille
4	-	1	O-Ring [2]	O-ring	Joint torique
5	-	1	O-Ring [2]	O-ring	Joint torique
6	211 615 7673	1	Ventil	Valve	Clapet
7	-	1	O-Ring [2]	O-ring	Joint torique
8	-	1	O-Ring [2]	O-ring	Joint torique
9	-	1	Gehäuse [1]	Housing	Carter
10	503 106 0402	2	Sechskantschraube DIN 931-M6x40-8.8	Hexagon head cap screw	Vis à tête hexagonale
11	-	1	O-Ring [2]	O-ring	Joint torique
12	-	1	Deckel [1]	Lid	Couvercle
13	-	1	Dichtung [2]	Seal	Joint
14	211 615 7672	1	Feder	Spring	Ressort
15	503 306 0352	2	Sechskantschraube DIN 933-M6x35-8.8-A2C	Hexagon head cap screw	Vis à tête hexagonale
16	-	1	Gehäuse [1]	Housing	Carter
17	-	1	Gleitlager [1]	Slide bearing	Palier lisse
18	-	1	Abstreifer [2]	Scraper	Racleur
19	034 105 007	1	Sechskantmutter, selbssichernd DIN 985-M8-8	Hexagonal nut, self–lock	Ecrou hexagonale frein
20	-	1	Kolbendichtung [2]	Piston seal	Garniture de piston
21	211 604 0755	1	Kolbenstange	Piston rod	Tige de piston
22	-	1	Feder [2]	Spring	Ressort
23	-	1	Ventil [2]	Valve	Clapet
24	211 604 0780	1	Kolben	Piston	Piston

1 = Nicht als Einzelteil erhältlich
2 = Im Service Kit Entlastungsventil enthalten

3.12 Service-Kit Entlastungsventil • Relief valve service package • Lot d'entretien de clapet décharge

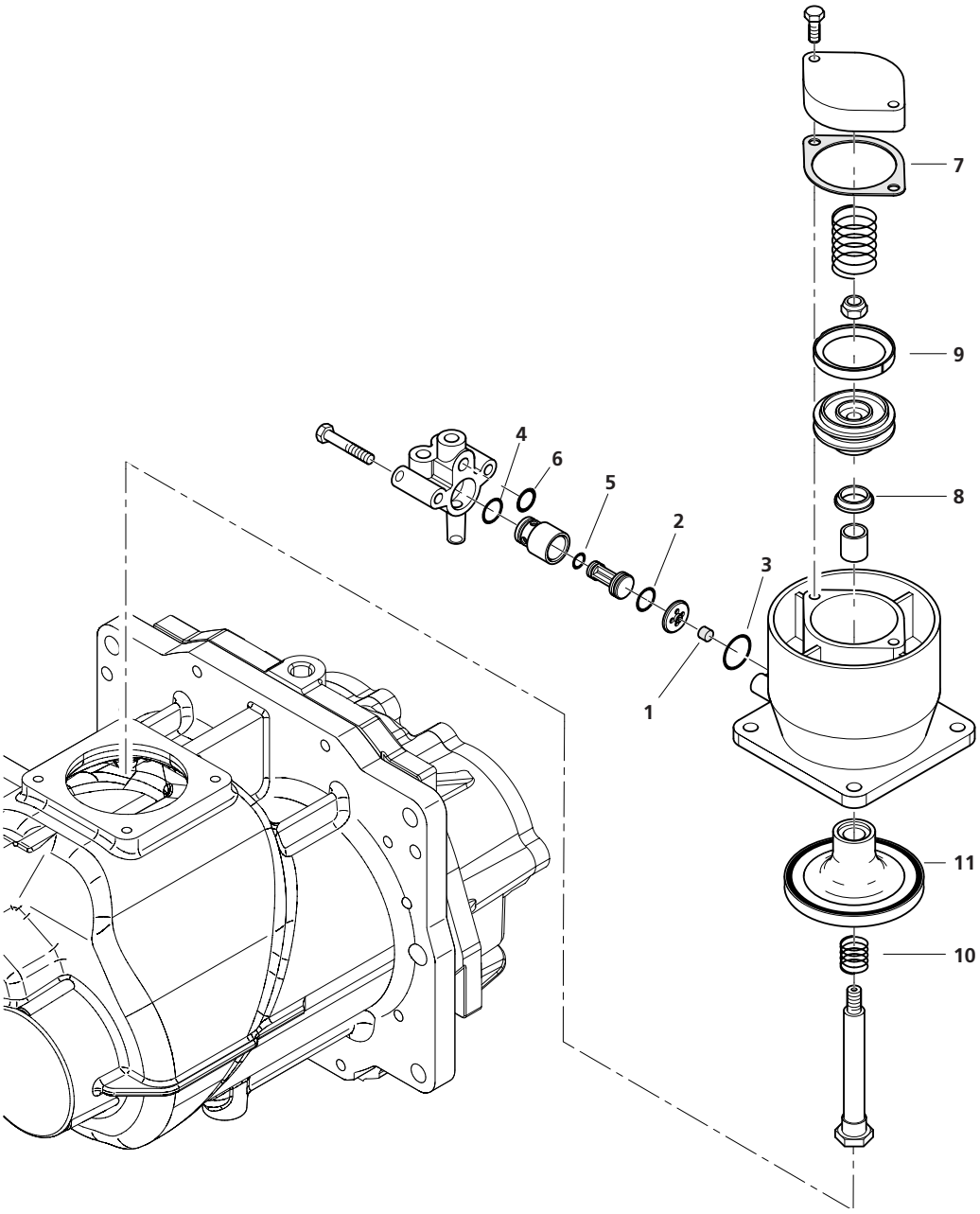

POS	ART-NR	ST	BEZEICHNUNG	DESCRIPTION	DÉSIGNATION
0	215 000 0057	1	Service-Kit Entlastungsventil	Relief valve service package	Lot d'entretien de clapet décharge
1	215 000 0037	1	Dichtung	Seal	Joint
2	210 663 7119	1	O-Ring	O-ring	Joint torique
3	210 663 7126	1	O-Ring	O-ring	Joint torique
4	210 663 7120	1	O-Ring	O-ring	Joint torique
5	210 663 6114	1	O-Ring	O-ring	Joint torique
6	210 663 6118	1	O-Ring	O-ring	Joint torique
7	211 604 0757	1	Dichtung	Seal	Joint
8	210 665 9110	1	Abstreifer	Scraper	Racleur
9	210 665 0701	1	Kolbendichtung	Piston seal	Garniture de piston
10	211 613 6802	1	Feder	Spring	Ressort
11	215 000 0103	1	Ventil	Valve	Clapet

3.13 **Betätigungseinheit nur EB 550** (Turbo-Dieselmotor)
Adjusting cylinder • Cylindre d' ajustage

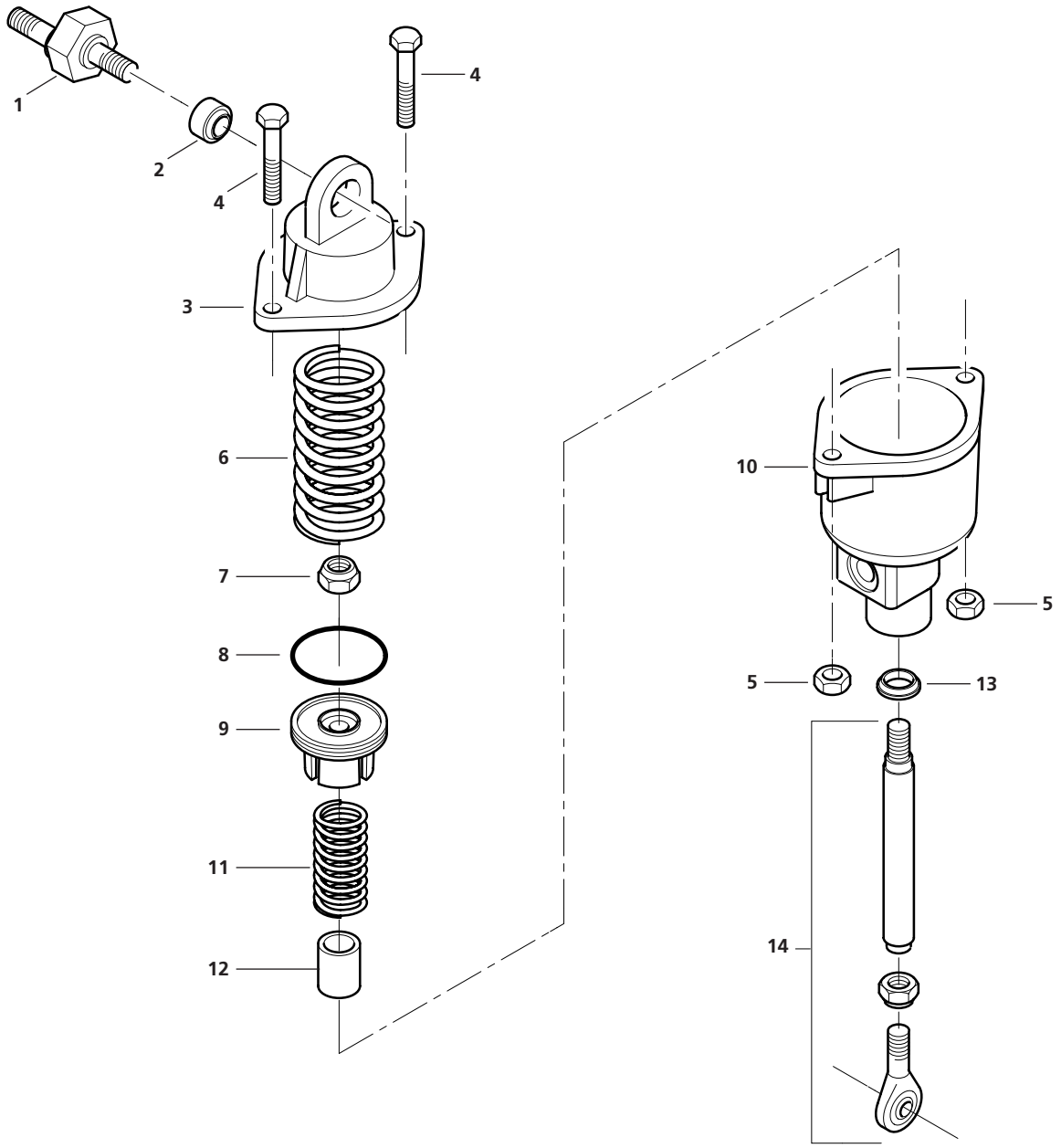

BRINKMANN
MASCHINENFABRIK GMBH & CO.KG

POS	ART-NR	ST	BEZEICHNUNG	DESCRIPTION	DÉSIGNATION
-	211 615 7676	1	Betätigungseinheit	Adjusting cylinder	Cylindre d' ajustage
1	215 000 0110	1	Adapter	Adapter	Adaptateur
2	210 051 0007	1	Gleitlager	Slide bearing	Palier lisse
3	-	1	Deckel [1]	Lid	Couvercle
4	503 306 0402	2	Sechskantschraube DIN 931-M6x40-8.8	Hexagon head cap screw	Vis à tête hexagonale
5	033 704 001	2	Sechskantmutter DIN 934-M6-8	Hexagonal nut	Ecrou hexagonale
6	215 000 0108	1	Feder	Spring	Ressort
7	215 000 0122	2	Sechskantmutter, selbstsichernd DIN 6925-M8-8	Hexagonal nut, self–lock	Ecrou hexagonale frein
8	215 000 0025	1	Kolbendichtung [2]	Piston seal	Garniture de piston
9	215 000 0111	1	Kolben	Piston	Piston
10	-	1	Gehäuse [1]	Housing	Carter
11	215 000 0115	1	Druckfeder	Pressure spring	Ressort a pression
12	-	1	Gleitlager [1]	Slide bearing	Palier lisse
13	215 000 0027	1	Muffe [2]	Sleeve	Manchon
14	215 000 0112	1	Kolbenstange	Piston rod	Tige de piston

1 = Nicht als Einzelteil erhältlich
2 = Im Service Kit Drehzahlregler enthalten

Bei Teilen ohne ART-NR bitte die Positionsnummer (POS) und die Seitenzahl angeben • Please specify the position number (POS) and the page number for parts without ART-NR. • Pour des pièces sans No. d'article, veuillez indiquer le No. de la position (POS) et la page.

BRINKMANN
MASCHINENFABRIK GMBH & CO.KG

3.14 Service-Kit Drehzahlregler nur EB 550 (Turbo-Dieselmotor)
Adjusting cylinder service package• Lot d'entretien de cylindre d'ajustage

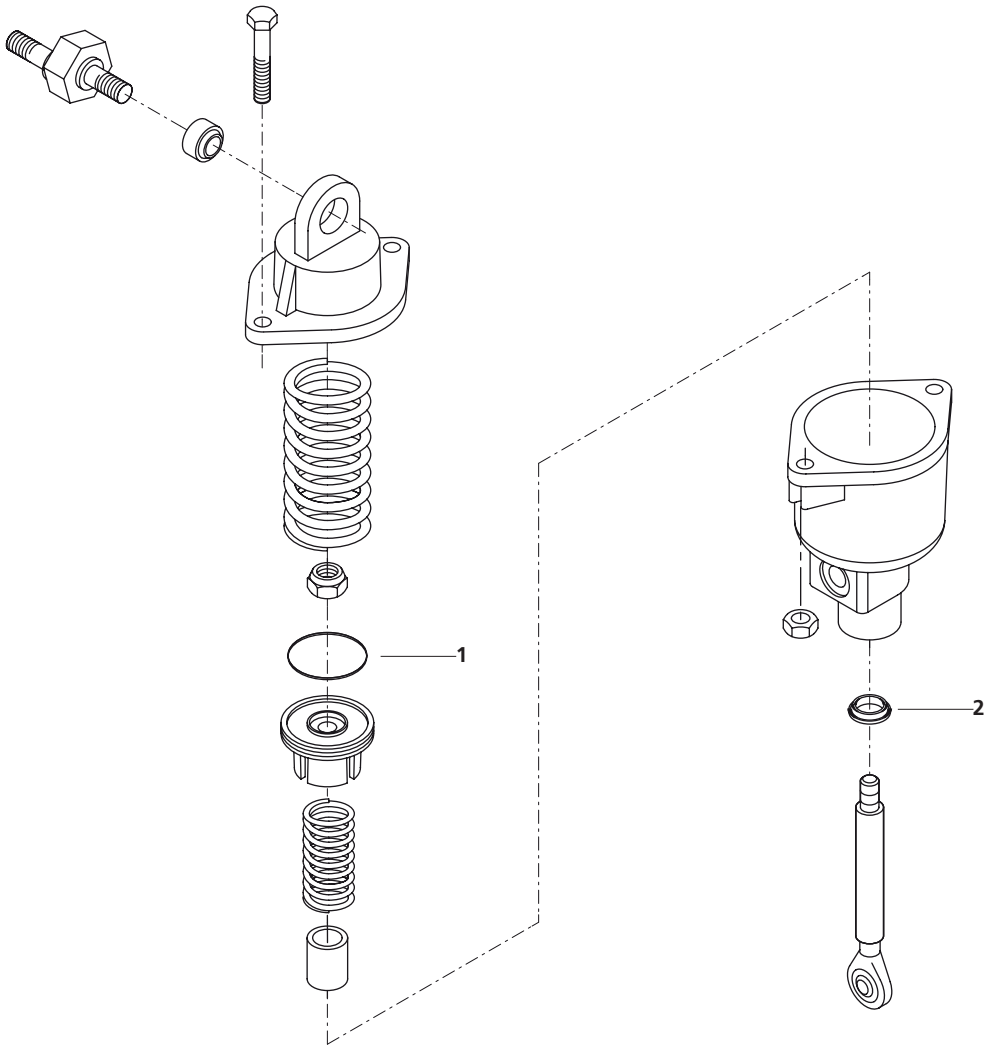

POS	ART-NR	ST	BEZEICHNUNG	DESCRIPTION	DÉSIGNATION
0	215 000 0116	1	Service-Kit Betätigungseinheit	Adjusting cylinder service package	Lot d'entretien de cylindre d' ajustage
1	215 000 0025	1	Kolbendichtung	Piston seal	Garniture de piston
2	215 000 0027	1	Muffe	Sleeve	Manchon

Bei Teilen ohne ART-NR bitte die Positionsnummer (POS) und die Seitenzahl angeben • Please specify the position number (POS) and the page number for parts without ART-NR. • Pour des pièces sans No. d´article, veuillez indiquer le No. de la position (POS) et la page.

BRINKMANN
MASCHINENFABRIK GMBH & CO.KG

3.15 **Ölsystem** • Oil system • Système d'huile

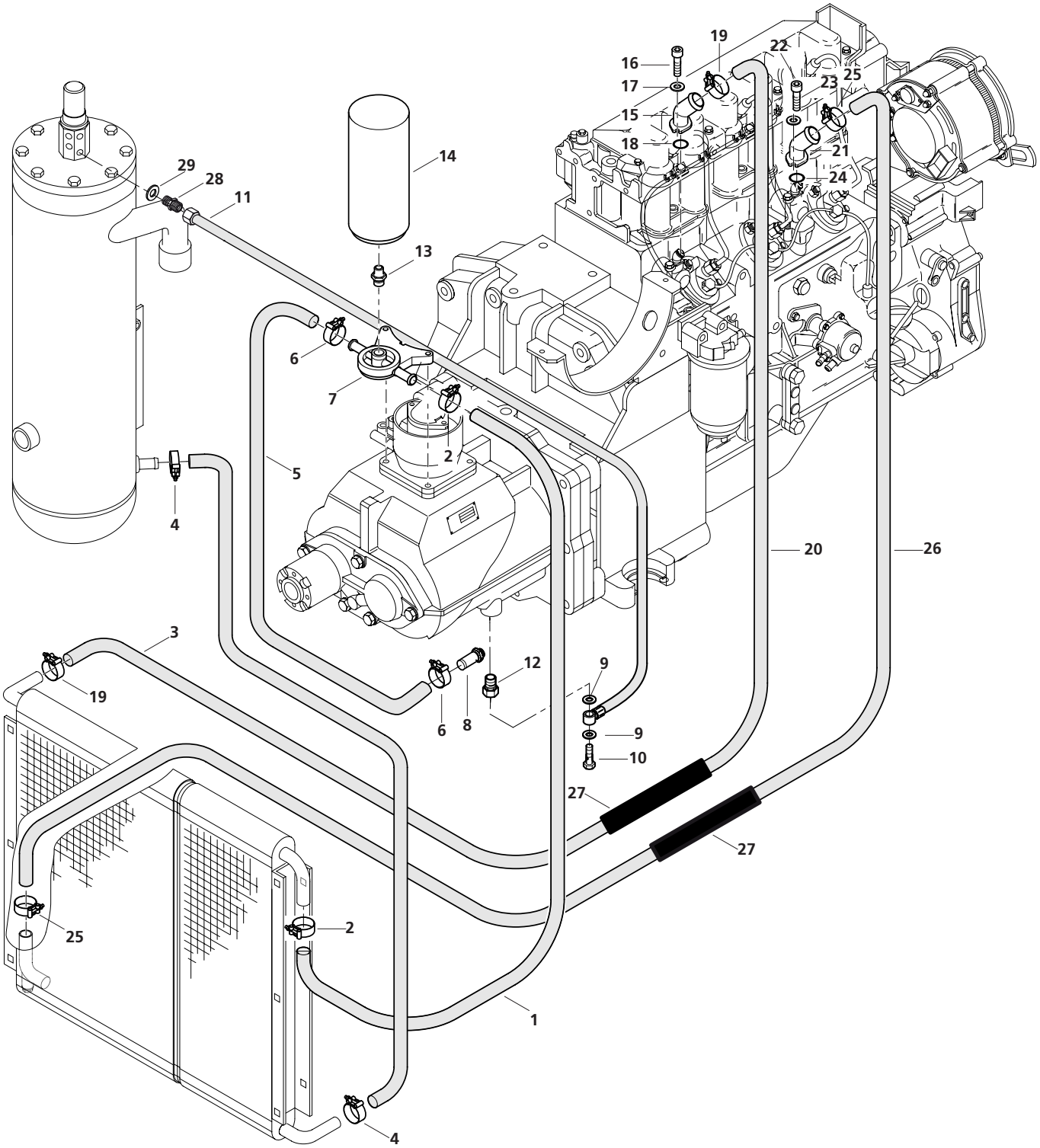

POS	ART-NR	ST	BEZEICHNUNG	DESCRIPTION	DÉSIGNATION
1	215 000 0002	1	Schlauch 620 lg	Hose	Tuyau flexible
2	215 000 0031	2	Schlauchschelle	Hose clip	Collier de serrage
3	215 000 0002	1	Schlauch 720 lg.	Hose	Tuyau flexible
4	215 000 0031	2	Schlauchschelle	Hose clip	Collier de serrage
5	215 000 0002	1	Schlauch 640 lg.	Hose	Tuyau flexible
6	215 000 0031	2	Schlauchschelle	Hose clip	Collier de serrage
7	211 615 7767	1	Filtergehäuse	Filter housing	Carter de filtre
8	215 000 0128	1	Schlauchtülle	Hose nozzle	Bec de serrage
9	215 000 0098	4	Flachdichtung	Flat gasket	Joint
10	215 000 0145	2	Hohlschraube	Banjo bolt	Boulon creux a filet fem.
11	215 000 0079	1	Kunststoffschlauch	Hose	Tuyau flexible
12	215 000 0133	1	Reduzierstück	Reducer	Réduction
13	211 619 3770	1	Doppelnippel	Taper nipple	Raccord double a vis
14	215 000 0143	1	Ölfilter	Oil filter	Filtre à huile
15	215 000 0044	1	Anschlussstück	Connector	Raccord
16	031 813 004	2	Zylinderschraube	Socket head cap screw	Vis à tête cylindrique
17	037 105 004	2	Scheibe	Washer	Rondelle
18	215 000 0021	1	O-Ring	O-ring	Joint torique
19	215 000 0032	2	Schlauchschelle	Hose clip	Collier de serrage
20	215 000 0003	1	Schlauch 1960 lg	Hose	Tuyau flexible
21	215 000 0041	1	Anschlussstück	Connector	Raccord
22	031 813 004	2	Zylinderschraube	Socket head cap screw	Vis à tête cylindrique
23	037 105 004	2	Scheibe	Washer	Rondelle
24	215 000 0021	1	O-Ring	O-ring	Joint torique
25	215 000 0032	2	Schlauchschelle	Hose clip	Collier de serrage
26	215 000 0003	1	Schlauch 2100 lg	Hose	Tuyau flexible
27	215 000 0096	1	Schutzschlauch	Hose	Tuyau
28	215 000 0015	1	Stutzen	Connection	Manchon
29	215 000 0016	1	Dichtung	Seal	Joint

Bei Teilen ohne ART-NR bitte die Positionsnummer (POS) und die Seitenzahl angeben • Please specify the position number (POS) and the page number for parts without ART-NR. • Pour des pièces sans No. d´article, veuillez indiquer le No. de la position (POS) et la page.

BRINKMANN
MASCHINENFABRIK GMBH & CO.KG

3.16 **Luftauslass** • Air outlet • Sortie d`air

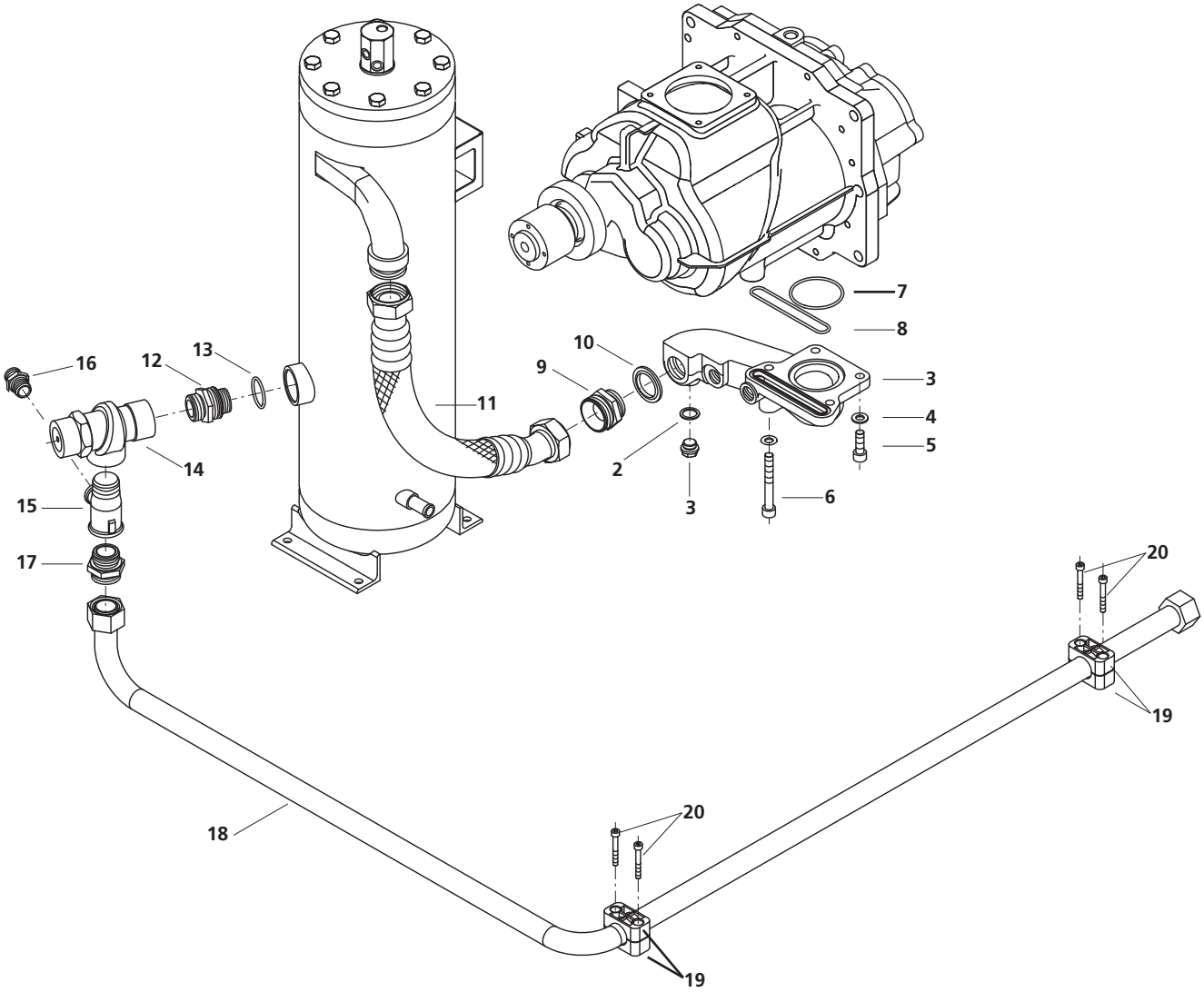

BRINKMANN
MASCHINENFABRIK GMBH & CO.KG

POS	ART-NR	ST	BEZEICHNUNG	DESCRIPTION	DÉSIGNATION
1	215 000 0043		Druckleitung komplett	pressure pipe	conduite, pression
2	215 000 0029	1	Stopfen DIN 908 - M18 x 1.5	plug	bouchon
3	215 000 0018	1	Dichtung DIN 7603 - A18 x 24	seal	joint
4	037 108 001	4	Scheibe DIN 125 - A10,5 - ST	washer	rondelle
5	031 852 007	3	Zylinderschraube DIN 912 - M10 x 30	Socket head cap screw	Vis à tête cylindrique
6	215 000 0005	1	Zylinderschraube DIN 912 - M10 x 80	Socket head cap screw	Vis à tête cylindrique
7	215 000 0023	1	O-Ring 64,5 x 3	O-ring	Joint torique
8	210 663 7141	1	O-Ring 84,5 x 3	O-ring	Joint torique
9	215 000 0014	1	Einschraubstutzen	Screwed socket	Manchon vissé
10	219 125 6295	1	Dichtscheibe	seal	joint
11	215 000 0064	1	Hydraulikschlauch DN 32 x 500	Hydraulic hose	Flexible hydraulique
12	215 000 0066	1	Anschlussnippel	fitting	
13	215 000 0022	1	O-Ring 34,2 x 3	O-ring	Joint torique
14	215 000 0065	1	Mindestdruckventil	Minimum pressure valve	Soupape de refoulem.min.
15	215 000 0126	1	T-Stück	T-piece	lardon en té
16	215 000 0136	1	Doppelnippel	Double nipple	Nipple double
17	215 000 0149	1	Einschraubstutzen	Screwed socket	Manchon vissé
18	215 000 0070	1	Luftentnahmeleitung 450 D	Air line	Conduite d'air
19	215 000 0071	2	Rohrschelle DIN 3015 - 1	Pipe clamp	Collier de serrage
20	501 206 0402	4	Zylinderschraube DIN 912 - M6 x 45	Socket head cap screw	Vis à tête cylindrique

Bei Teilen ohne ART-NR bitte die Positionsnummer (POS) und die Seitenzahl angeben • Please specify the position number (POS) and the page number for parts without ART-NR. • Pour des pièces sans No. d'article, veuillez indiquer le No. de la position (POS) et la page.

BRINKMANN
MASCHINENFABRIK GMBH & CO.KG

3.17 **Ölabscheider** • Oil separator • Séparateur d'huile

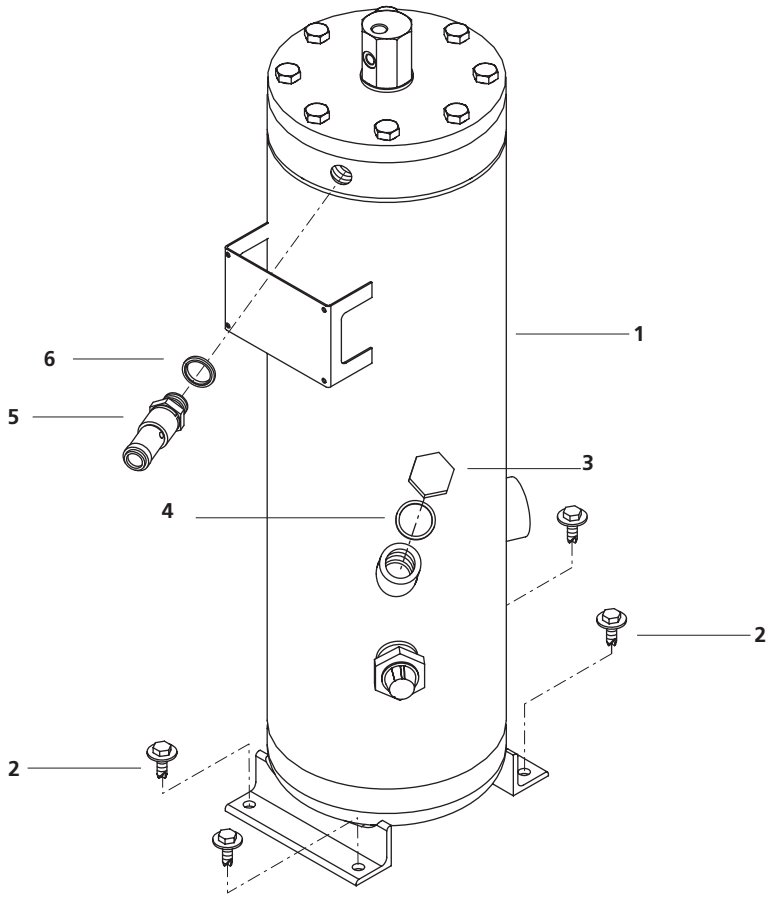

BRINKMANN
MASCHINENFABRIK GMBH & CO.KG

POS	ART-NR	ST	BEZEICHNUNG	DESCRIPTION	DÉSIGNATION
1	215 000 0154	1	Ölabscheider komplett	Oil separator assembly	Module séparateur d'huile
2	215 000 0099	4	Sechskantschraube DIN 6900 - M8 x 25 - 8.8	Hexagon head cap screw	Vis à tête hexagonale
3	215 000 0105	1	Verschlußschraube	Screw plug	Bouchon obturateur
4	210 661 1038	1	Dichtring	Seal ring	Bague d'étanchéité
5	210 400 5211	1	Sicherheitsventil G 1/"	Safety valve	Soupape de sécurité
6	210 661 1033	1	Dichtungsscheibe	Sealing disk	Rondelle d'etancheite

Bei Teilen ohne ART-NR bitte die Positionsnummer (POS) und die Seitenzahl angeben • Please specify the position number (POS) and the page number for parts without ART-NR. • Pour des pièces sans No. d´article, veuillez indiquer le No. de la position (POS) et la page.

BRINKMANN
MASCHINENFABRIK GMBH & CO.KG

3.18 Ölabscheider Baugruppe (EC) • Oil separator assembly • Module de séparateur d'huile

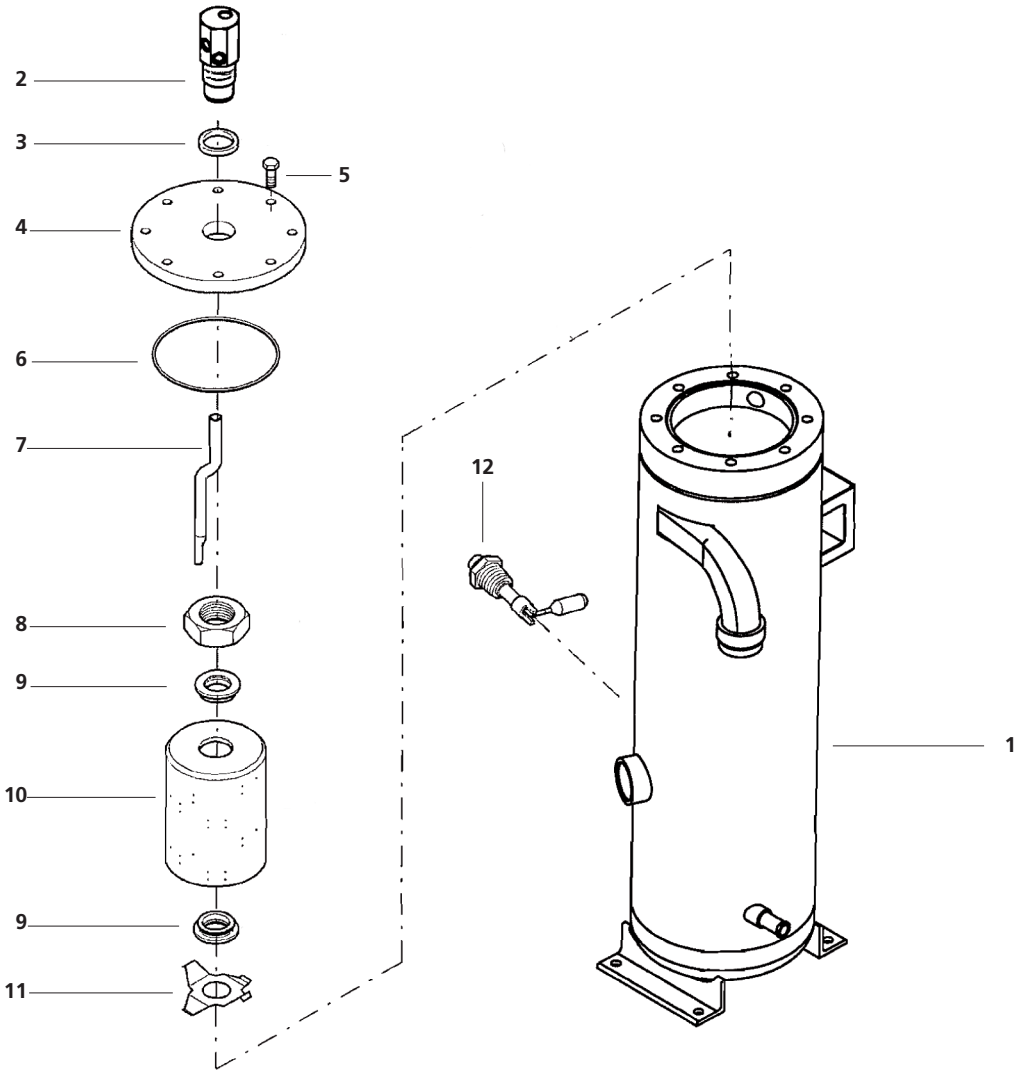

BRINKMANN
MASCHINENFABRIK GMBH & CO.KG

POS	ART-NR	ST	BEZEICHNUNG	DESCRIPTION	DÉSIGNATION
	215 000 0157	1	Druckbehälter komplett	Oil separator assembly	Module séparateur d'huile
1	215 000 0161	1	Druckbehälter	Pressure vessel	Réservoir de pression
2	215 000 0155	1	Gehäuse	housing/casing	bac/carter
3	210 661 1049	1	Dichtring	Seal ring	Bague d'étanchéité
4	215 000 0160	1	Deckel	Lid	Couvercle
5	032 379 000	8	Sechskantschraube DIN 933 - M 12 x 40 - 8.8	Hexagon head cap screw	Vis à tête hexagonale
6	215 000 0024	1	O-Ring	O-ring	Joint torique
7	211 615 9437	1	Rohr	Pipe	Tuyau
8	215 000 0156	1	Sechskantmutter	Hexagonal nut	Ecrou hexagonale
9	211 615 7695	2	Dichtring	Seal ring	Bague d'étanchéité
10	215 000 0158	1	Luftentölelement	Air-oil separator	Elément sép. d'huile
11	215 000 0159	1	Halter	Holder	Support
12	211 616 108	1	Füllstandmesser	Level indicator	indicateur de niveau

Bei Teilen ohne ART-NR bitte die Positionsnummer (POS) und die Seitenzahl angeben • Please specify the position number (POS) and the page number for parts without ART-NR. • Pour des pièces sans No. d´article, veuillez indiquer le No. de la position (POS) et la page.

BRINKMANN
MASCHINENFABRIK GMBH & CO.KG

3.19 Service Kit Luftentölelement

Air-oil separator service kit • Lot d'entretien d'élément sép. d'huile

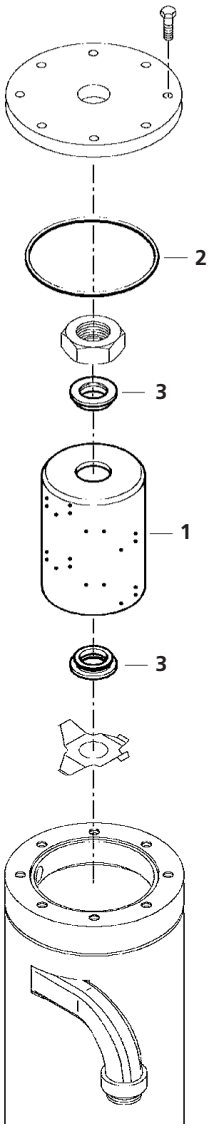

POS	ART-NR	ST	BEZEICHNUNG	DESCRIPTION	DÉSIGNATION
0	215 00 0055	1	Service-Kit Luftentölelement	Air-oil separator service kit	Lot d'entretien d'élément sép. d'huile
1	215 000 054	1	Luftentölelement	Air-oil separator	Elément sép. d'huile
2	215 000 0024	1	O-Ring	O-ring	Joint torique
3	211 615 7695	2	Dichtung	Seal	Joint

Bei Teilen ohne ART-NR bitte die Positionsnummer (POS) und die Seitenzahl angeben • Please specify the position number (POS) and the page number for parts without ART-NR. • Pour des pièces sans No. d´article, veuillez indiquer le No. de la position (POS) et la page.

BRINKMANN
MASCHINENFABRIK GMBH & CO.KG

3.20 **Kompressor** • Compressor • Compresseur

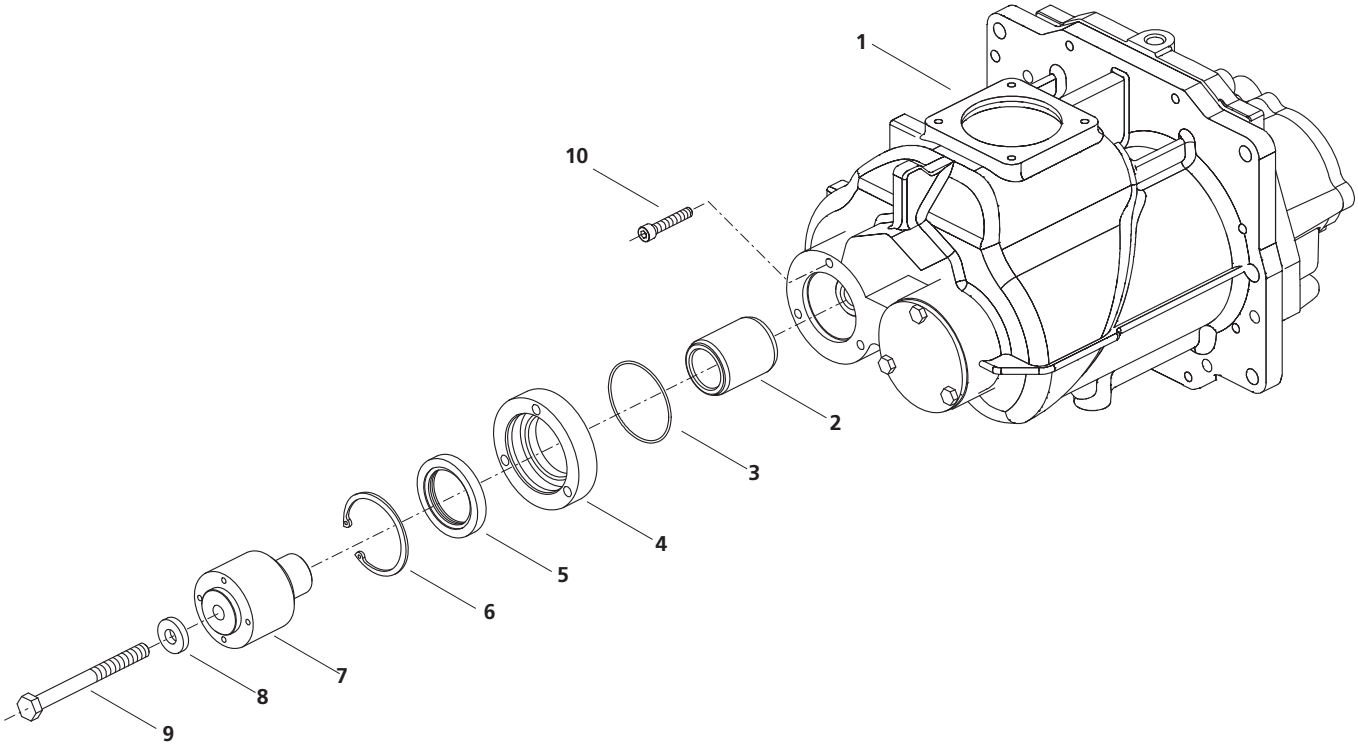

POS	ART-NR	ST	BEZEICHNUNG	DESCRIPTION	DÉSIGNATION
1	215 000 0162	1	Schraubenverdichter	Screw-type compressor	Compresseur à vis
2	215 000 0163	1	Buchse	Bush	Douille
3	215 000 0164	1	O-Ring	O-ring	Joint torique
4	215 000 0165	1	Sicherungsring	Securing ring	Circlip
5	215 000 0166	1	Lippendichtung	lip seal	joint à lèvres
6	215 000 0167	1	Sicherungsring	Securing ring	Circlip
7	215 000 0168	1	Adapter	Adapter	Adaptateur
8	037 118 004	1	Scheibe DIN 7349 - 13 - St 37	Washer	Rondelle
9	215 000 0170	1	Sechskantschraube DIN 931-M12 x 130 - 8.8 - A3C	Hexagon head cap screw	Vis à tête hexagonale
10	501 208 0452	3	Zylinderschraube DIN 912-M8 x 45 - 8.8 - A3C	Socket head cap screw	Vis à tête cylindrique

Bei Teilen ohne ART-NR bitte die Positionsnummer (POS) und die Seitenzahl angeben • Please specify the position number (POS) and the page number for parts without ART-NR. • Pour des pièces sans No. d´article, veuillez indiquer le No. de la position (POS) et la page.

BRINKMANN
MASCHINENFABRIK GMBH & CO.KG

3.21 **Lufteinlass EB 450 - 550** (Dieselmotor) • Air inlet • Entrée d'air

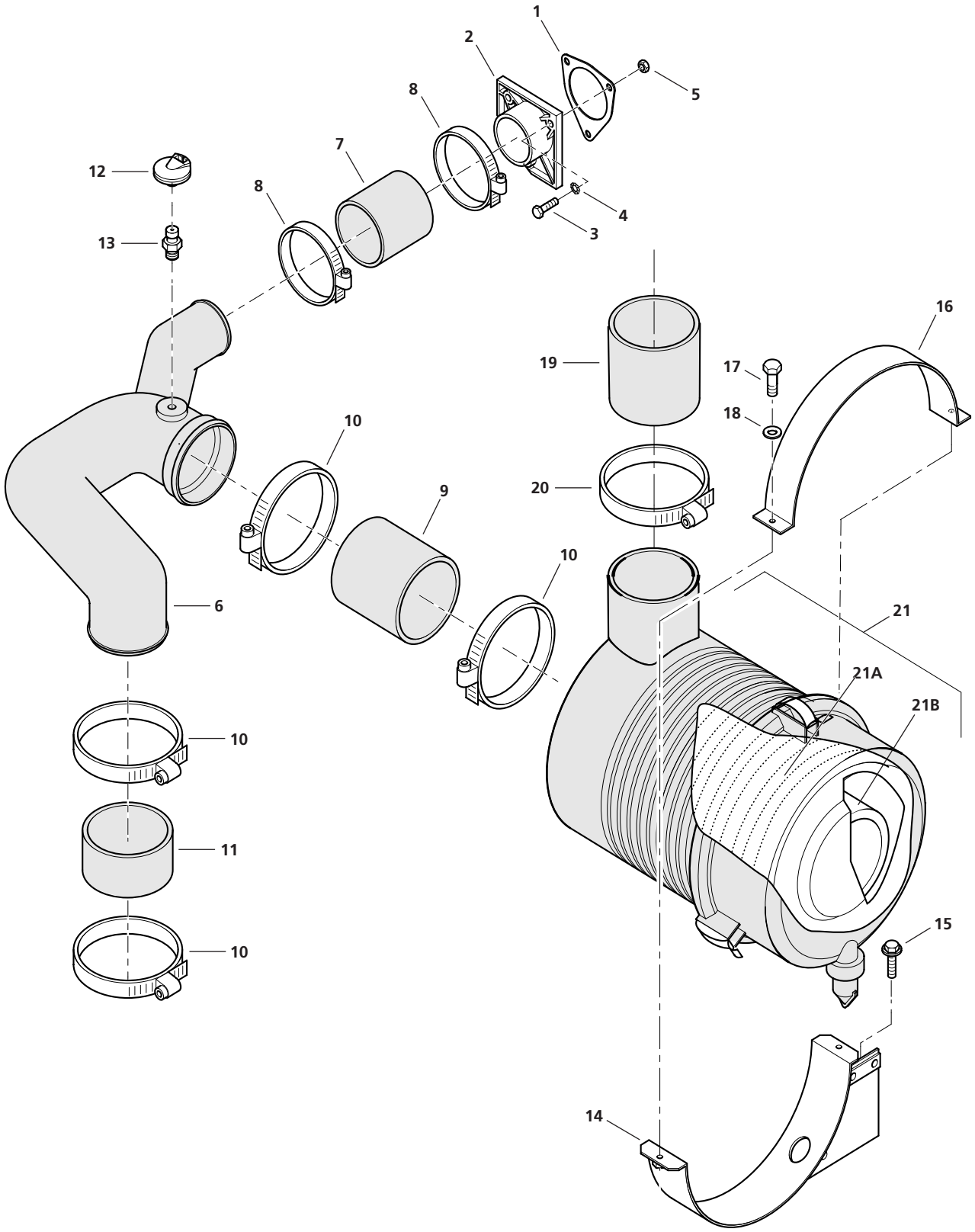

POS	ART-NR	ST	BEZEICHNUNG	DESCRIPTION	DÉSIGNATION
1	211 202 9910	1	Dichtung	Seal	Joint
2	211 613 5481	1	Flansch	Flange	Bride
3	032 126 004	3	Sechskantschraube DIN 931 - M 8 x 40 - 8.8 FZB	Hexagon head cap screw	Vis à tête hexagonale
4	037 107 002	3	Scheibe DIN 125 - A8,4 - ST	Crown gear	Roue plate
5	215 000 0122	3	Sechskantmutter DIN 6925 - M8 - 8	Hexagon head cap screw	Vis à tête hexagonale
6	211 615 9396	1	Luftansaugverteiler	Intake pipe	Tube aspiration
7	211 615 7704	1	Schlauch	Hose	Tuyau flexible
8	062 623 001	2	Schlauchschelle	Hose clip	Collier de serrage
9	211 615 9438	1	Schlauch	Hose	Tuyau flexible
10	215 000 0013	4	Schlauchschelle	Hose clip	Collier de serrage
11	211 615 7706	1	Schlauch	Hose	Tuyau flexible
12	211 089 0607	1	Warnschalter	Warning switch	Commut. d'avertissement
13	215 000 0141	1	Nippel	Nipple	Nipple
14	211 615 9441	1	Klemme Luftfilter	Air filter clamp	Collier filtre d'air
15	211 619 2766	2	Sechskantschraube DIN 6900 - M 8 x 20 - 8.8	Hexagon head cap screw	Vis à tête hexagonale
16	211 615 9439	1	Bügel Luftfilter	Air filter clamp	Etrier filtre d'air
17	032 318 003	2	Sechskantschraube DIN 933 - M 6 x 25 - 8.8	Hexagon head cap screw	Vis à tête hexagonale
18	215 000 0147	2	Scheibe DIN 7349 - 6,4 - ST 37	Washer	Rondelle
19	215 000 0049	1	Schlauch	Hose	Tuyau flexible
20	360 112 8620	1	Schlauchschelle	Hose clip	Collier de serrage
21	211 604 0752	1	Luftfilter	Air filter	Filtre d'air
21A	215 000 0135	1	Luftfilterelement	Air filter element	Elément filtre d'air
21B	212 914 9311	1	Sicherheitspatrone	Safety cartridge	Cartouche de sécurité

Bei Teilen ohne ART-NR bitte die Positionsnummer (POS) und die Seitenzahl angeben • Please specify the position number (POS) and the page number for parts without ART-NR. • Pour des pièces sans No. d'article, veuillez indiquer le No. de la position (POS) et la page.

BRINKMANN
MASCHINENFABRIK GMBH & CO.KG

3.22 Markierungen

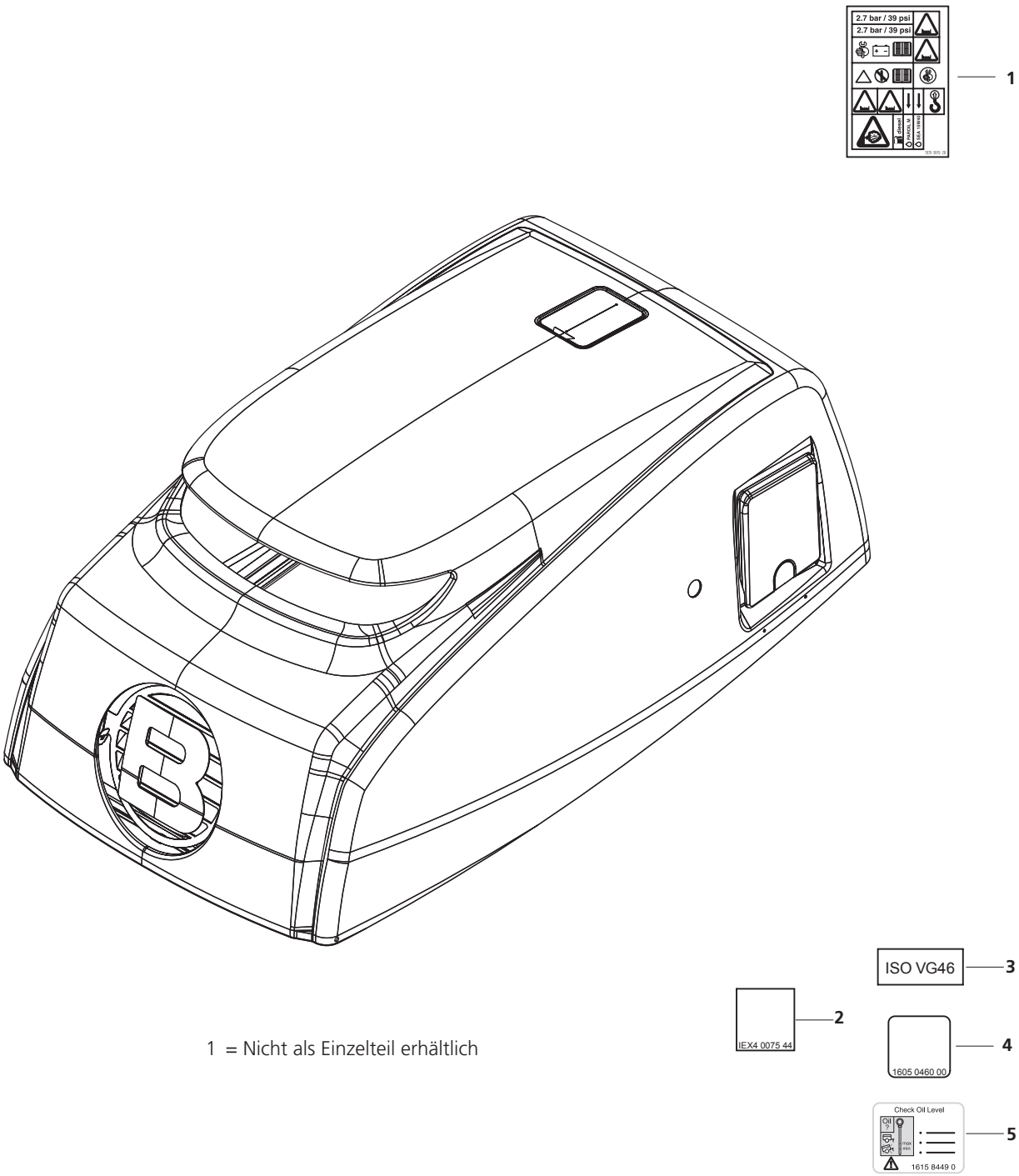

1 = Nicht als Einzelteil erhältlich

POS	ART-NR	ST	BEZEICHNUNG	DESCRIPTION	DÉSIGNATION
1		1	Informationsaufkleber	Adhesive label	Autocollant
2		1	Informationsaufkleber	Adhesive label	Autocollant
3		1	Informationsaufkleber	Adhesive label	Autocollant
4		1	Informationsaufkleber	Adhesive label	Autocollant
5		1	Aufkleber	Adhesive label	Autocollant

Bei Teilen ohne ART-NR bitte die Positionsnummer (POS) und die Seitenzahl angeben • Please specify the position number (POS) and the page number for parts without ART-NR. • Pour des pièces sans No. d´article, veuillez indiquer le No. de la position (POS) et la page.

BRINKMANN
MASCHINENFABRIK GMBH & CO.KG

3.23 Sicherheit und Bedienung • Safety and operating • Sécurité et commande

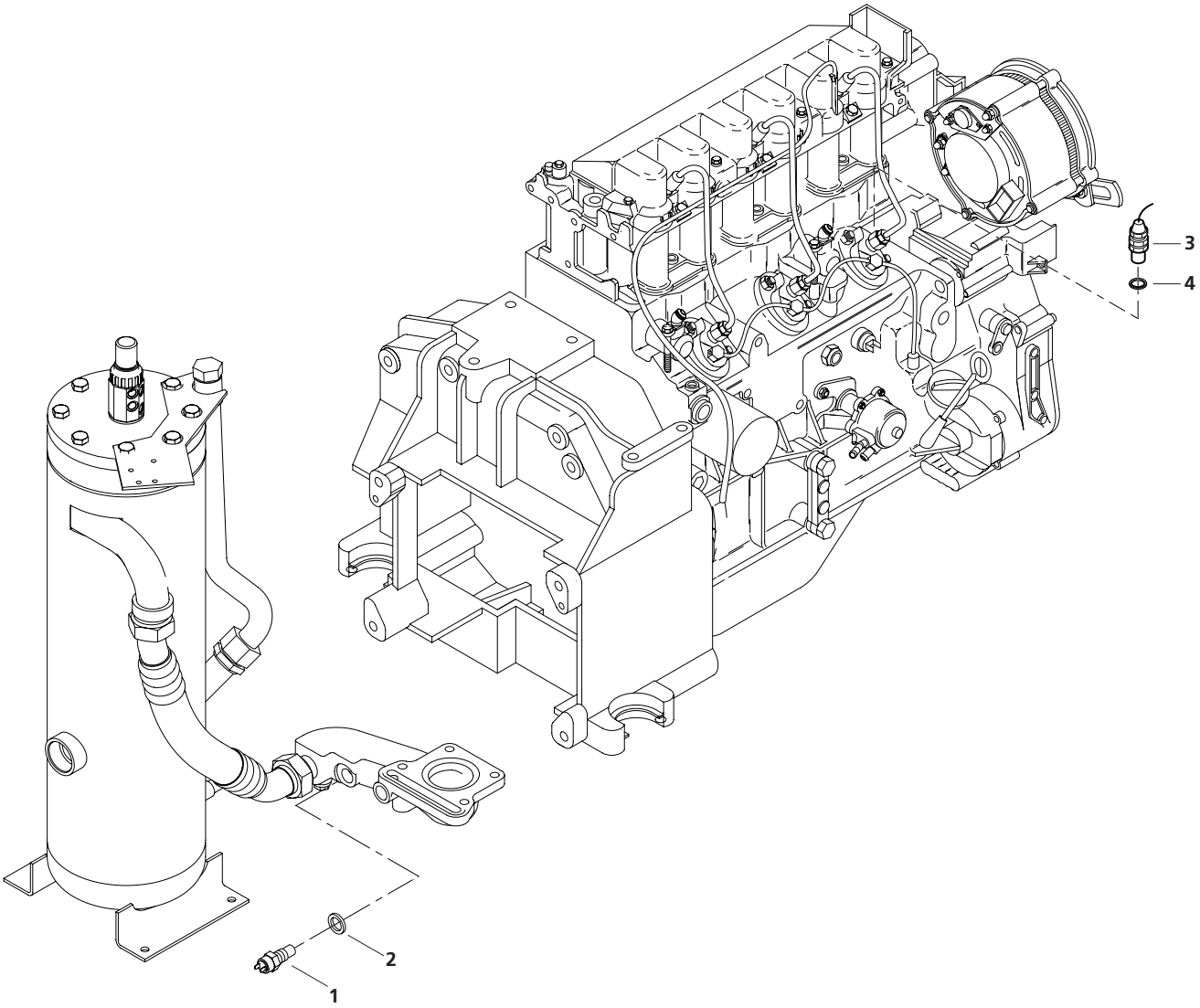

POS	ART-NR	ST	BEZEICHNUNG	DESCRIPTION	DÉSIGNATION
1	211 615 7831	1	Temperaturschalter Kompressor	Temperature switch	Automate thermost.
2	210 661 1033	1	Dichtring	Seal ring	Bague d'étanchéité
3	213 639 006	1	Öltemperaturschalter Motor	Temperature switch	Automate thermost.
4	530 314 2015	1	Kupferring 14x20x1,5	Flat gasket	Joint

Bei Teilen ohne ART-NR bitte die Positionsnummer (POS) und die Seitenzahl angeben • Please specify the position number (POS) and the page number for parts without ART-NR. • Pour des pièces sans No. d´article, veuillez indiquer le No. de la position (POS) et la page.

BRINKMANN
MASCHINENFABRIK GMBH & CO.KG

4.1 **Riemenentlastung** • V-belt-drive tension release • Transmission a courroie trapezoidale

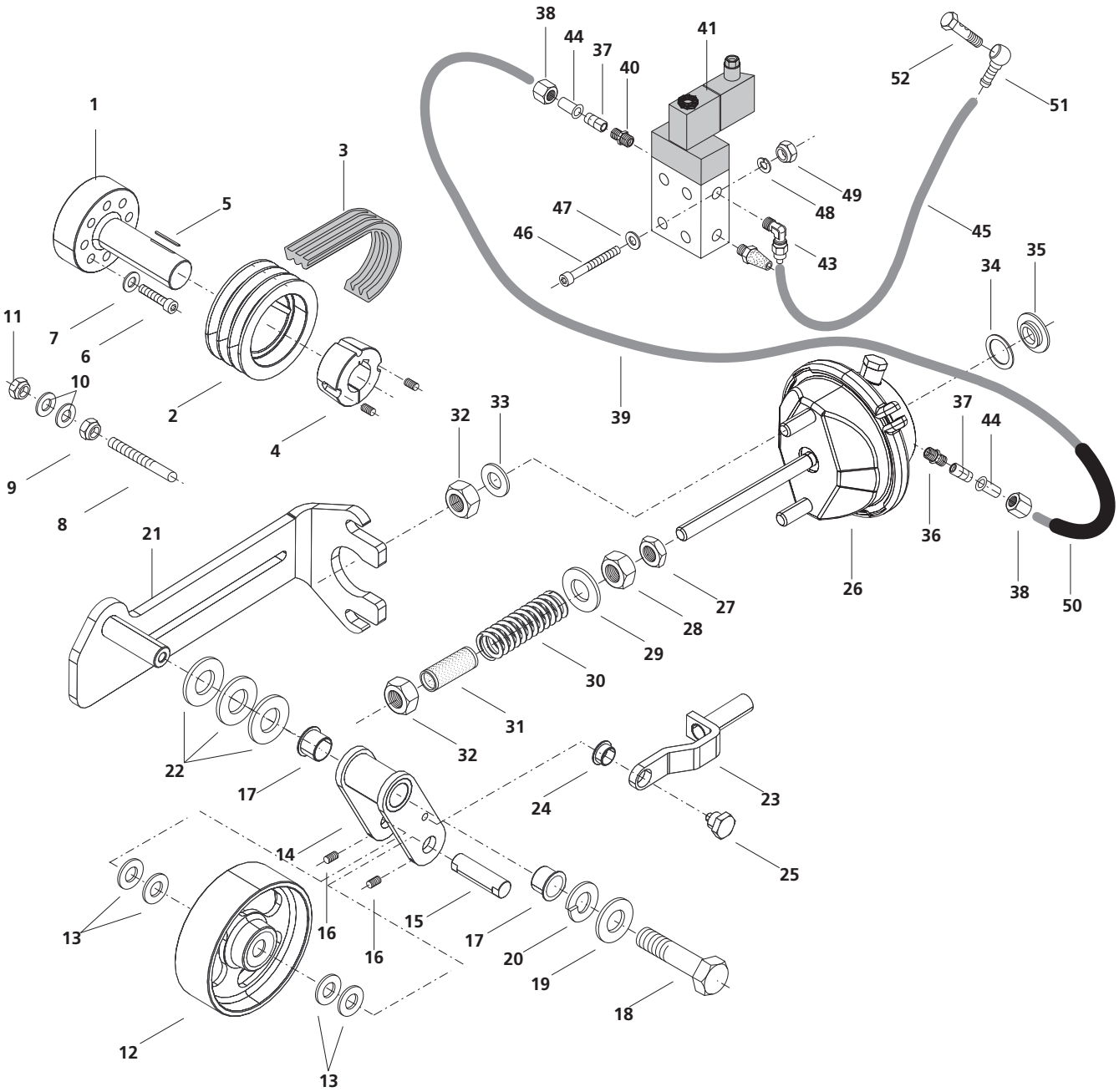

BRINKMANN
MASCHINENFABRIK GMBH & CO.KG

POS	ART-NR	ST	BEZEICHNUNG	DESCRIPTION	DÉSIGNATION
1	180 510 0053	1	Antriebsflansch	driving-flange	entraînement flasque
2	180 550 1111	1	Keilriemenscheibe	V-belt pulley	Poulie courroie trapézoïdale
3	414 614 1250	1	Powerband Optibelt		
4	402 920 1235	1	Spannbuchse	Clamping bush	Douille de serrage
5	538 510 0806	1	Passfeder	Adjusting spring	Clavette d'assemblage
6	031 859 000	8	Zylinderschraube DIN 912 - M 10 x 65 - 8.8 A3C	Cap head screw	Vis à tête cylindrique
7	036 106 004	8	Federring DIN 127 - A 10	Spring ring	Rondelle elastique
8	180 550 1109	1	Riemenhalter	Holder	Support
9	033 706 009	1	Sechskantmutter DIN 934 - M 10 -8 A2F	Hexagonal nut	Ecrou hexagonale
10	037 331 001	2	Scheibe DIN 9021-10,5 A2C	Washer	Rondelle
11	034 106 006	1	Sechskantmutter, selbstsich. DIN 985-M10-8 A2F	Hexagonal nut, self-lock	Ecrou hexagonale frein
12	180 200 5060	1	Keilriemenspannrolle mit Rillenkugellager	V-belt tension-roller Deep groove ball bearing	Galet tend. d' courroie trap. Roulements rigides à billes
13	538 820 0281	4	Passcheibe DIN 988 20 x 28 x 1	Shim ring	Rondelle d' ajustage
14	180 550 1102	1	Spannschwinge	Tension wing	Aile de tension
15	180 500 5102	1	Rollenachse	Roller axle	Essieu de rouleau
16	501 405 0102	2	Gewindestift DIN 914-M5x16 45H	Set screw	Vis pointeau
17	180 190 5122	2	Gleitlager	Slide bearing	Palier lisse
18	032 377 002	1	Sechskantschraube DIN 933- 8 M12 x 30	Hexagon head cap screw	Vis à tête hexagonale
19	037 336 006	1	Scheibe DIN 9021-ST	Washer	Rondelle
20	036 107 003	1	Federring DIN 127 - A 13	Spring ring	Rondelle elastique
21	180 510 0012	1	Spannrollenhalter	pulley guard	
22	042 119 001	5-7	Passscheibe DIN 988 25 x 35 x 1,0	Shim ring	Rondelle d' ajustage
23	180 550 1103	1	Halter für die Riemenentlastung pneu.	Holder	Support
24	180 190 5121		Gleitlager	Slide bearing	Palier lisse
25	180 550 1105	1	Lagerschraube	Bearing screw	Palier lisse
26	350 802 4200	1	Membranzylinder	Cylinder	Cylindre
27	523 616 0150	1	Sechskantmutter DIN 936-M16x1,5-8 A2F	Hexagonal nut	Ecrou hexagonale
28	523 416 0000	1	Sechskantmutter DIN 936-M16x1,5-8 A2F	Hexagonal nut	Ecrou hexagonale
29	037 112 000	1	Scheibe DIN 125-B 21-ST-A2F	Washer	Rondelle
30	180 550 1107	1	Druckfeder	Pressure spring	Ressort a pression
31	318 006 0655	1	Schrumpfschlauch, 0,1 m	Shrinkdown tube	Flexible contractible
32	042 646 008	3	Sechskantmutter, selbstsich. DIN 985-M16x1,5-10 A2C	Hexagonal nut	Ecrou hexagonale
33	037 111 001	2	Scheibe DIN 125-B 17-ST	Washer	Rondelle
34	501 016 0150	1	Blindstopfen DIN 910-M16x1,5	Blind plug	Aveuglément
35	018 887 008	1	Dichtring DIN 7603-A 16-CU	Spacer ring	Rondelle d'écartement
36	365 520 1008	1	Verschraubung GE 10 - L M 16 x 1,5	Fitting	Raccord à vis

BRINKMANN
MASCHINENFABRIK GMBH & CO.KG

4.1 **Riemenentlastung** • V-belt-drive tension release • Transmission a courroie trapezoidale

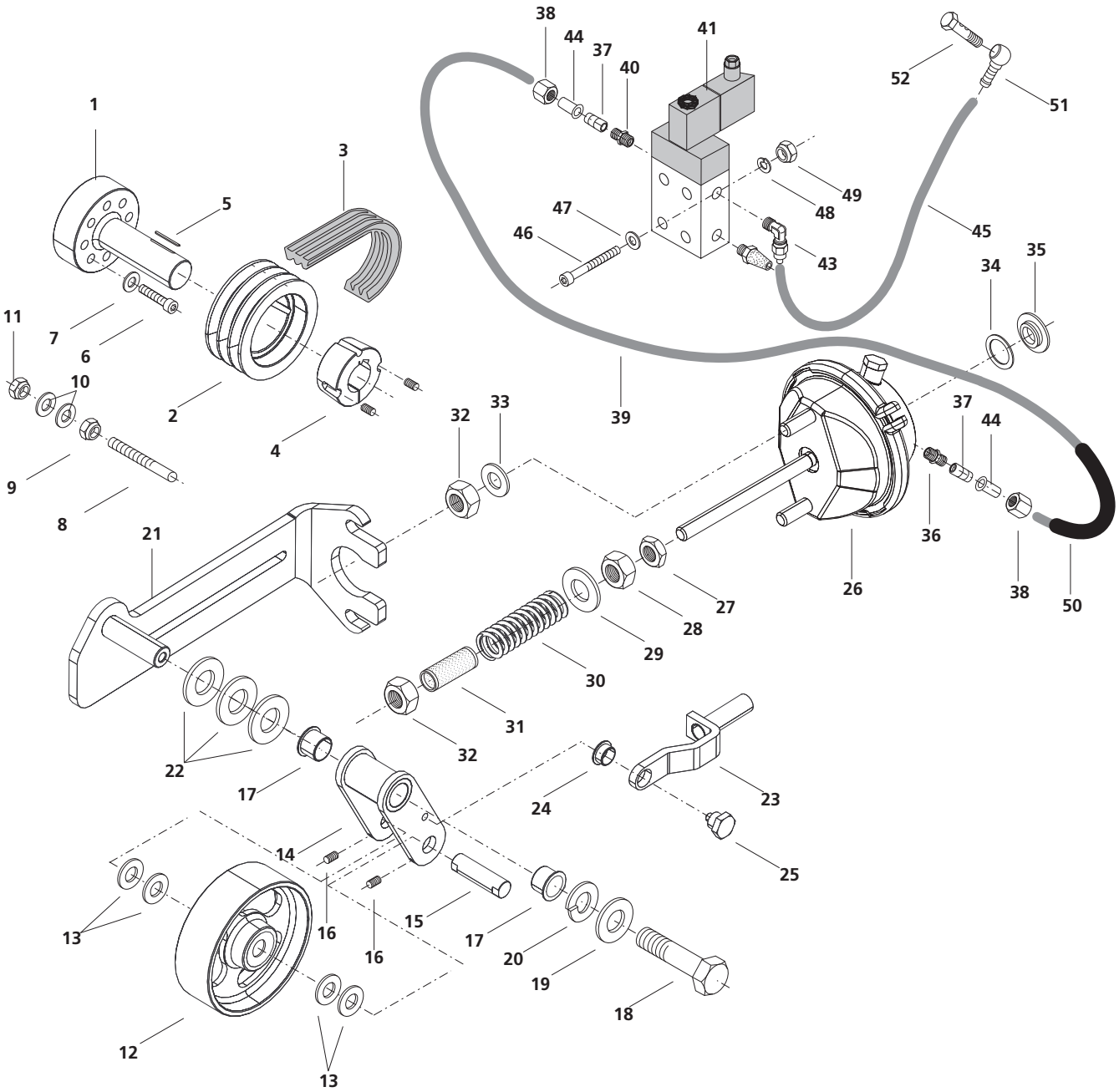

BRINKMANN
MASCHINENFABRIK GMBH & CO.KG

POS	ART-NR	ST	BEZEICHNUNG	DESCRIPTION	DÉSIGNATION
37	3652001020	2	Schneidring	Cutting ring	raccord vissé
38	365 900 1020	2	Überwurfmutter	union nut; spignot nu	écrou enveloppant
39	590 000 0021	1,8	Polyamidrohr AD 10 x 1,5 Werkstoff PA11/12, schwarz, weich		
40	365 520 0840	1	Verschraubung GE 10 - L R 1/8	Fitting	Raccord à vis
41	350 710 5309	1	Magnetventil	Magnetic valve	Soupape à l'aimant
42	350 700 1010	1	Schalldämpfer	Silencer	Silencieux
43	2105811200	1	Kupplung Speicher Behälter	Fitting	Raccord à vis
44	3663200002	1	Einsteckhülse für Kunststoffrohr AD 10	transfer cone	douille embrochable
45	210 070 6002	0,3	Kunstoffschlauch	Plastic hose	Tuyau en plastique
46	501 204 0552	2	Zylinderschraube DIN 933 - M4 x 55 - 8.8 A2C	Hexagon head cap screw	Vis à tête hexagonale
47	037 103 006	2	Scheibe DIN 125 - 4,3 A2C	Washer	Rondelle
48	532 704 1002	2	Federring DIN 127 - A 4	Spring ring	Rondelle elastique
49	033 702 003	2	Sechskantmutter DIN 934 - M4 - 8 - A2C	Hexagonal nut	Ecrou hexagonale
50	361 041 0012	0,5	Schlauch 1 TE 12 -	Hose	tuyau PVC
51	361 081 8005	1	Ringschlauchnippel DIN 7642	Hose nipple	Raccord de flexible
52	364 718 1027	1	Hohlschraube	Banjo bolt	Banjo bolt

BRINKMANN
MASCHINENFABRIK GMBH & CO.KG

4.2 **Getriebe** • Gear • Engrenage

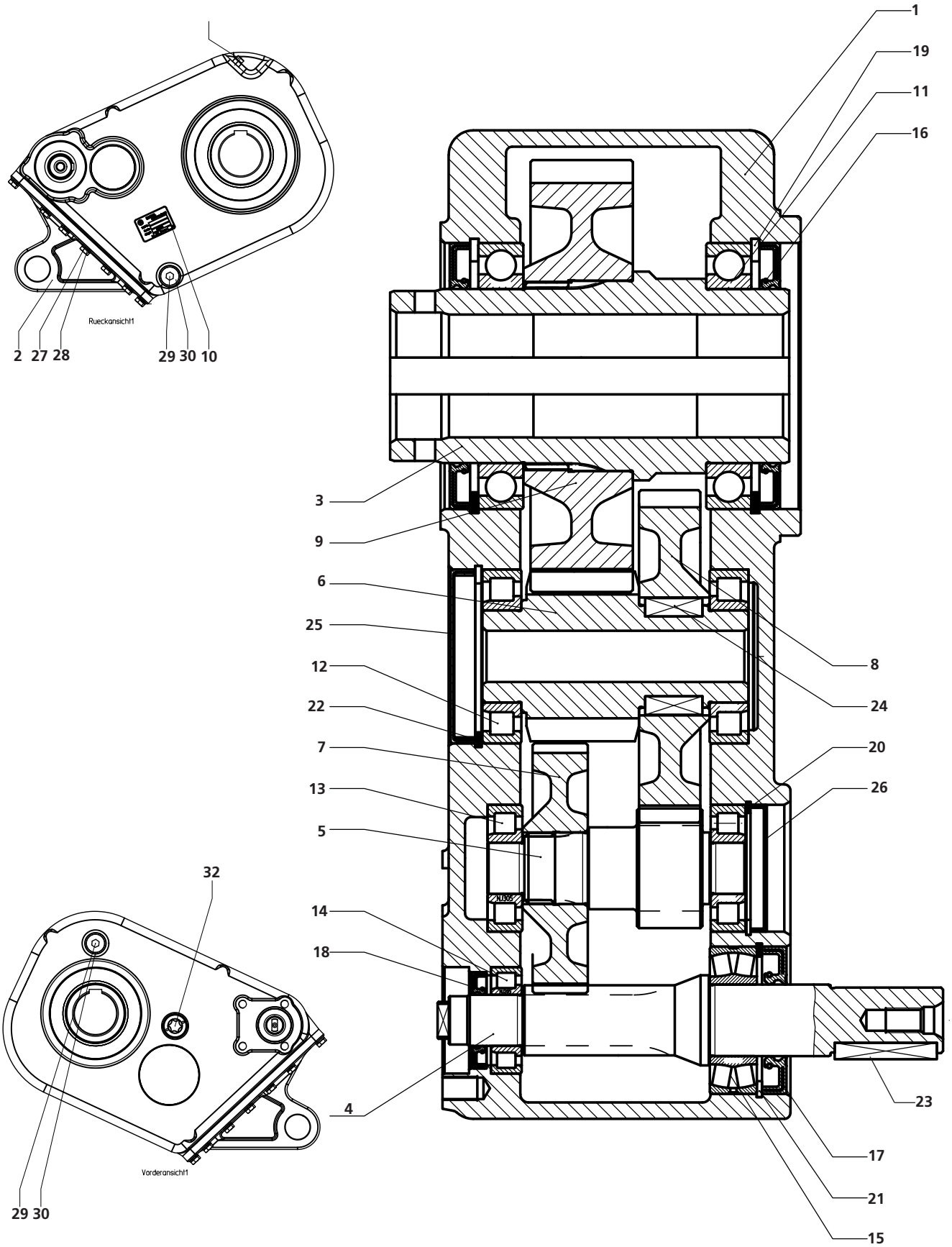

BRINKMANN
MASCHINENFABRIK GMBH & CO.KG

POS	ART-NR	ST	Bezeichnung	Description	DÉSIGNATION
–	302 316 0015	1	Getriebe komplett	gear, spur	boîte à roue frontale
1	302 316 0050	1	Gehäuse	fitting	Carter
2	302 316 0051	1	Deckel	crown	roulement
3	302 316 0052	1	Hohlwelle	Hollow shaft	Arbre creux
4	302 316 0053	1	Stirnritzelwelle	Pinion shaft	Pignon arbre
5	302 316 0054	1	Stirnritzelwelle	Pinion shaft	Pignon arbre
6	302 316 0055	1	Stirnritzel	Pinion	Pignon
7	302 316 0056	1	Stirnrad	gear; cylinder; spur gear	roue frontale
8	302 316 0057	1	Stirnrad	gear; cylinder; spur gear	roue frontale
9	302 316 0058	1	Stirnrad	gear; cylinder; spur gear	roue frontale
10	302 316 0059	1	Typenschild Alufolie	name-plate	plaque d`indentification
11	041 043 000	2	Rillenkugellager DIN 625	deep groove ball bearing	roulement à gorge profonde
12	542 000 2091	2	Zylinder DIN 5412	cylinder	cylindre
13	302 316 0060	2	Zylinder DIN 5412	cylinder	cylindre
14	302 316 0061	1	Zylinder DIN 5412	cylinder	cylindre
15	302 316 0062	1	Pendelrollenlager DIN 635	Spherical roller bearings	Roulements à rotule
16	302 316 0063	2	Wellendichtring DIN 3760 85X130X10	shaft seal	Bague d'étanchéité
17	302 316 0064	1	Wellendichtring DIN 3760 35x72x12	shaft seal	Bague d'étanchéité
18	302 316 0065	1	Wellendichtring DIN 3760 25x47x7	shaft seal	Bague d'étanchéité
19	537 213 0040	2	Sicherungsring DIN 472 J130	snap ring	rondelle fusible
20	302 316 0066	1	Sicherungsring DIN 472 J62	snap ring	rondelle fusible
21	537 207 2025	1	Sicherungsring DIN 472 J72	snap ring	rondelle fusible
22	302 316 0067	1	Sicherungsring DIN 472 J85	snap ring	rondelle fusible
23	538 510 0850	1	Paßfeder DIN 6885 C45K	Adjusting spring	Clavette d'assemblage
24	538 514 0902	2	Paßfeder DIN 6885 C45K	Adjusting spring	Clavette d'assemblage
25	302 316 0068	1	Verschlußkappe ST-Gummi	Cap	Capuchon
26	302 316 0069	1	Verschlußkappe ST-Gummi	Cap	Capuchon
27	032 339 008	16	Sechskantschraube DIN 933 M8x30 8.8 verzinkt.	head cap screw	Vis à tête hexagonale
28	036 105 005	16	Federring DIN 127 A8 ST. verzinkt	spring lock-washer	circlip
29	302 316 0070	2	Magnetventilschraube R 1/2" DIN 908 5.8	Magnetic valve screw	Soupape à l'aimant vis
30	302 316 0071	2	Dichtring DIN 7603 A21x26x1.5 CU	Seal ring	Bague d'étanchéité
31	302 316 0072	1	Entlüftungsventil M10x1 mit Dichtung	Bleed valve	Vanne de purge d'air
32	302 316 0073	1	Ölschauglas 240/R 3/4" Ms mit Dichtung	oil sight glass	voyant niveau huile

BRINKMANN
MASCHINENFABRIK GMBH & CO.KG

4.3 **Getriebeaufhängung** • Gear suspension • Suspension de engrenage

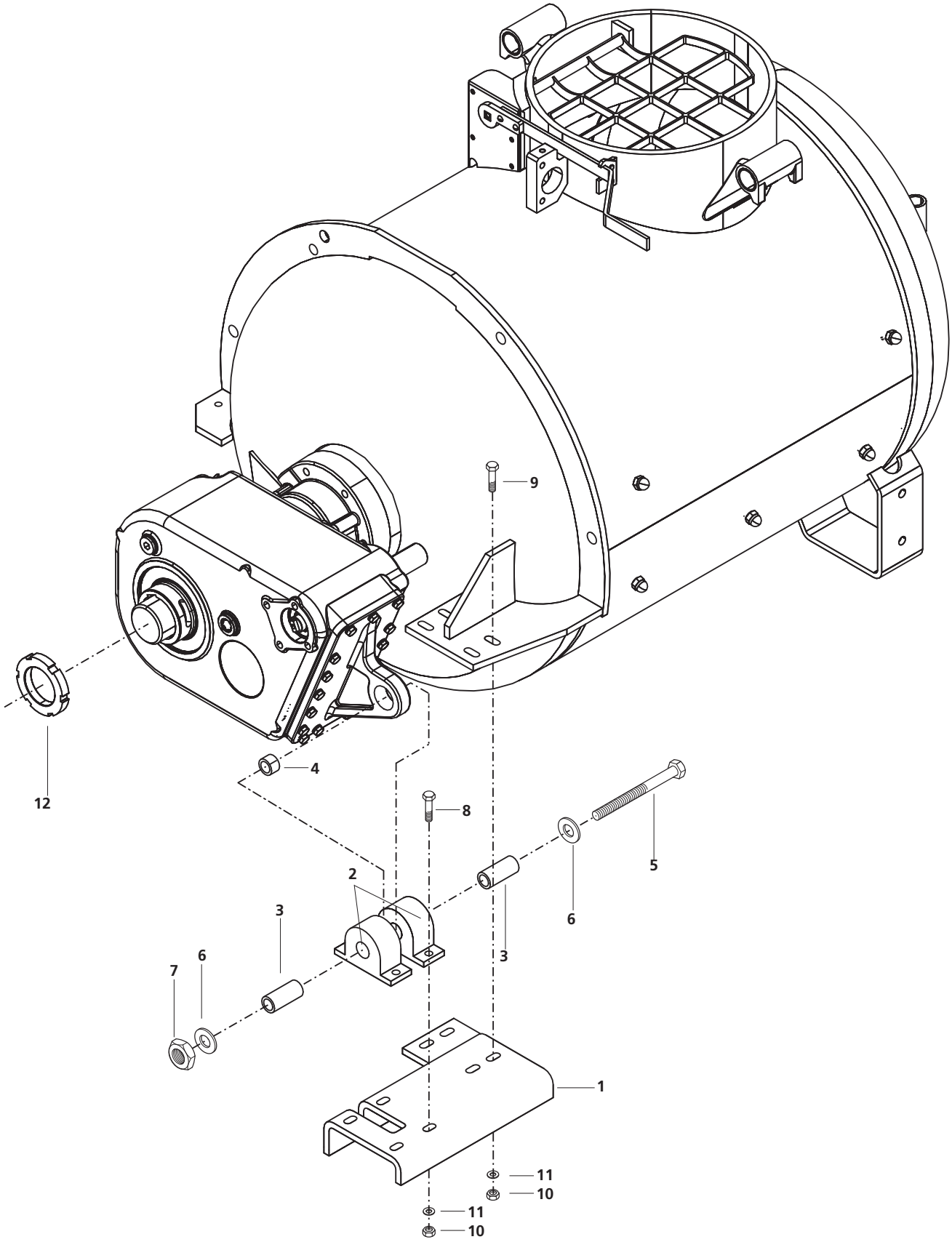

BRINKMANN
MASCHINENFABRIK GMBH & CO.KG

POS	ART-NR	ST	BEZEICHNUNG	DESCRIPTION	DÉSIGNATION
1	180 510 0007	1	Drehmomentstütze	Torque support	Support pour couple
2	019 137 003	2	Buegelelement NK 80 Shore A	Pillow blocks	support anti-vibratoire
3	180 510 0087	2	Gleitlager	Slide bearing	Palier lisse
4	180 500 5271	1	Buchse	Bush	Douille
5	032 233 007	1	Sechskantschrauben DIN 931 M 20 x 140 8.8	Hexagon head cap screw	Vis à tête hexagonale
6	037 112 000	1	Scheibe DIN 125 B 21 ST	Washer	Rondelle
7	528 220 0000	1	Sechskantmutter DIN 982 M 20 8	Hexagonal nut	Écrou hexagonale
8	032 359 004	4	Sechskantschrauben DIN 933 M 10 x 35 8	Hexagon head cap screw	Vis à tête hexagonale
9	032 142 004	4	Sechskantschrauben DIN 931 M 10 x 40 8	Hexagon head cap screw	Vis à tête hexagonale
10	034 106 006	8	Sechskantmutter DIN 985 M 10 8	Hexagonal nut	Écrou hexagonale
11	037 331 001	8	Scheibe DIN 9021 A 10,5 ST	Washer	Rondelle
12	241 649 000	2	Nutmutter M 60 x 1,5	slotted nut	écrou à rainures

BRINKMANN
MASCHINENFABRIK GMBH & CO.KG

5.1 **Mischkessel** • Mixing vessel • Cuve de malaxeur

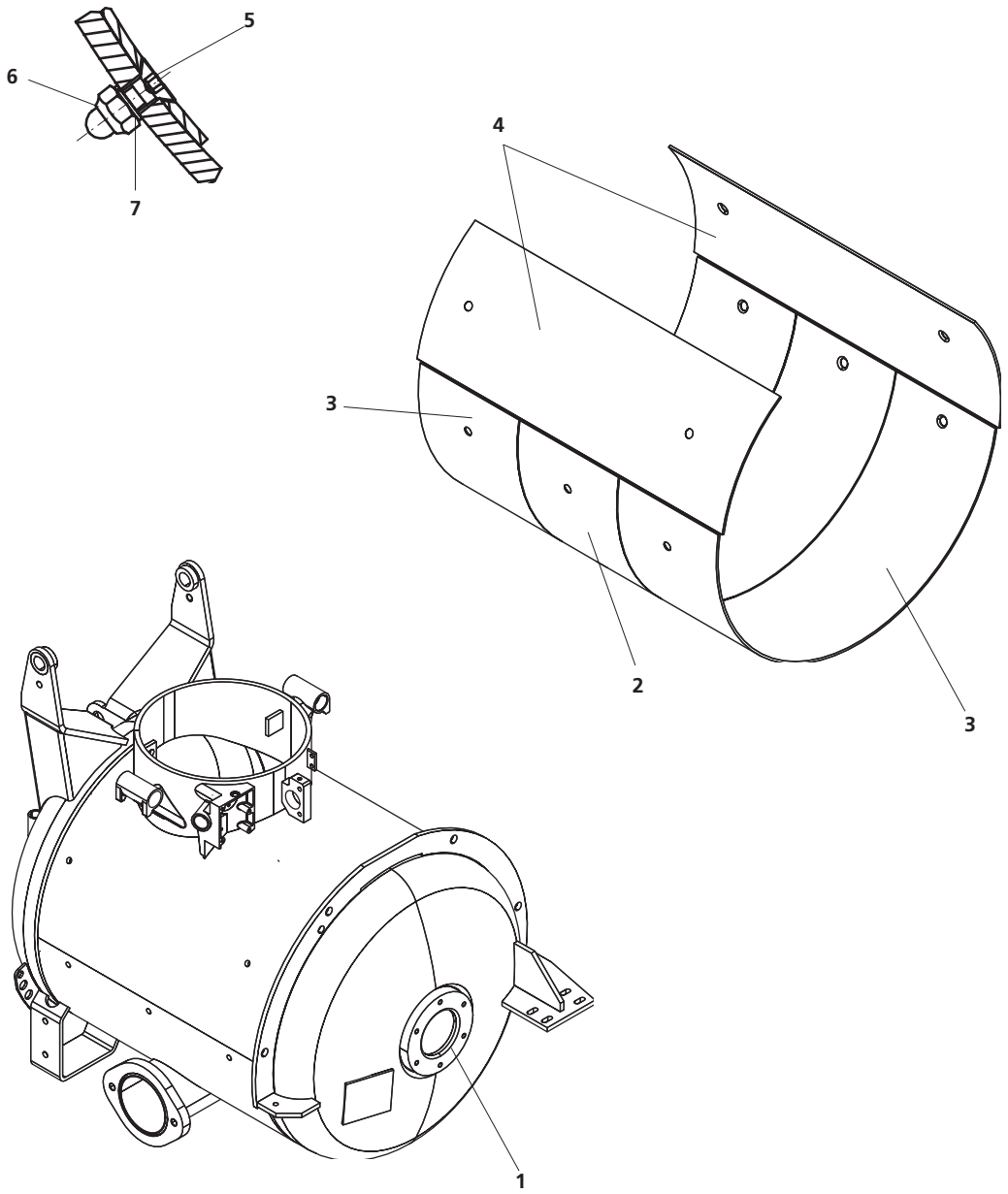

BRINKMANN
MASCHINENFABRIK GMBH & CO.KG

POS	ART-NR	ST	BEZEICHNUNG	DESCRIPTION	DÉSIGNATION
1	448838	1	Behälter 260 l, D 250 SWT DB 2007	Vessel	Réservoir
2	429862	1	Verschleißblech mit Durchbruch	Waer plate	Tôle d`usure
3	429864	2	Verschleißblech	Waer plate	Tôle d`usure
4	429865	2	Verschleißblech längs	Waer plate	Tôle d`usure
5	454147	10	Senkschraube Innensechskant DIN 7991- M 10 x 25-10.9	Flat head screw	Vis à tête conique
6	033606002	10	Hutmutter DIN 986 - M 10 - 5	Cap nut, serlf - locking	Ecrou borgne, a freinage
7	018891007	10	Dichtring DIN 7603 A 10 x 16 x 2 - CU	Seal ring	Bague d` étanchéité

BRINKMANN
MASCHINENFABRIK GMBH & CO.KG

5.2 Mischkesselabdichtung offen • Mixing vessel sealing open • Etancheite ouvert de la cuve

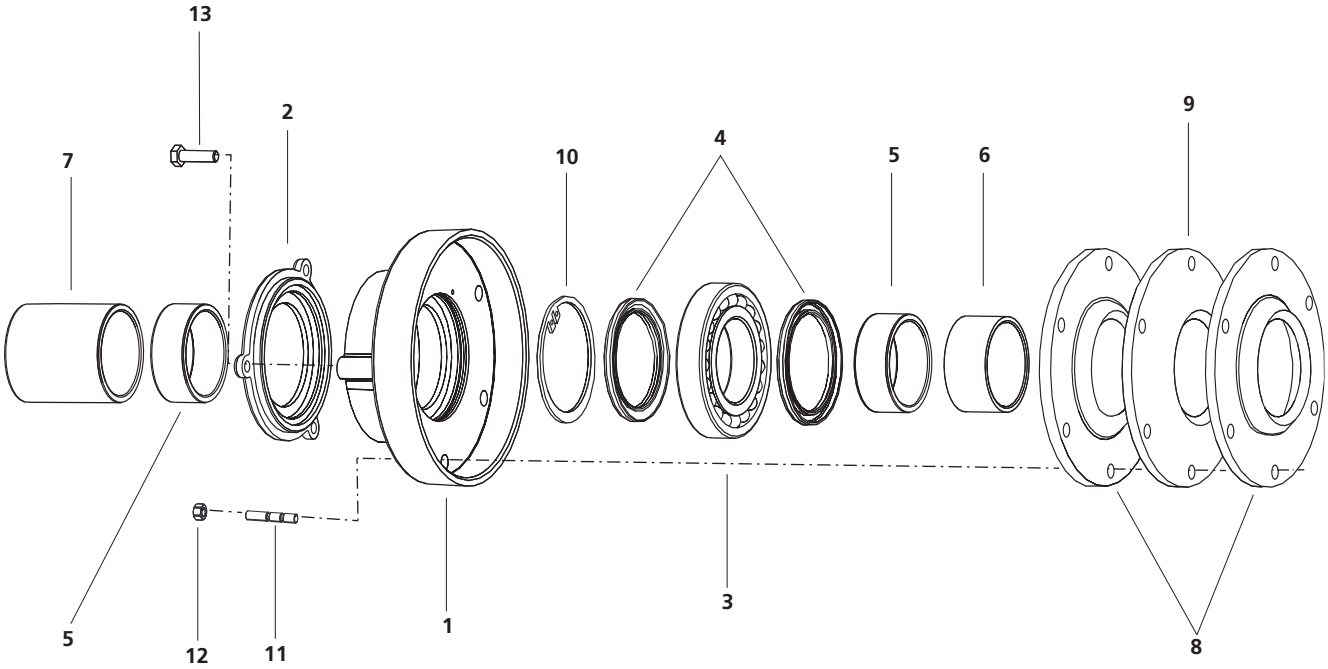

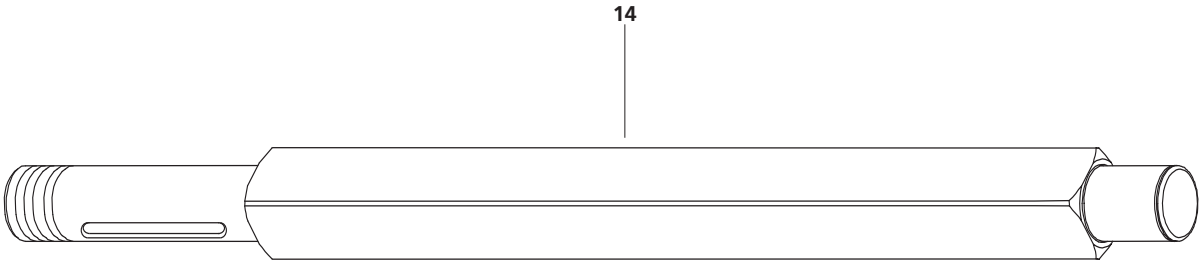

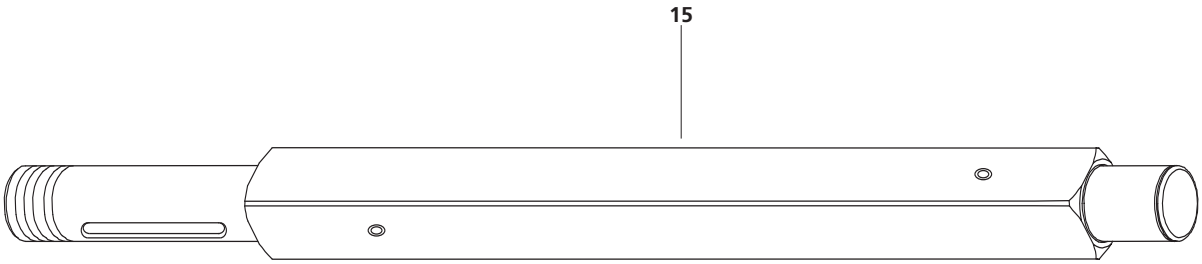

POS	ART-NR	ST	BEZEICHNUNG	DESCRIPTION	DÉSIGNATION
1	482 420	1	Flansch für Pendelkugellager	flange	bride
2	482 422	1	Flanschdeckel für Pendelkugellager	flange cup	bride bouchon
3	482 406	1	Pendelkugellager 1212 ETN 9	self aligning ball	roulements à rotoule sur billes
4	435 218	2	Wellendichtring 70 x 90 x 7 NB BABSL	Rotary shaft seal	Bague d'étanchéité
5	482 289	2	Verschleißhülse D 60 x 70 x 28	Wear sleeve	Douille d'usure
6	482 291	1	Verschleißhülse D 60 x 70 x 35	Wear sleeve	Douille d'usure
7	211 543 000	1	Verschleißhülse A 70 x 60 x 95	Wear sleeve	Douille d'usure
8	208 795 007	2	Gummischeibe 170 x 64 x 8 OLK 150 6 LD 10 Vullkollan	Rubber disc	Rondelle caoutchouc
9	435 210	1	Distanzscheibe 17 x D 98 x 10	spacing washer	Rondelle entretoise
10	036 319 008	1	Sicherungsring DIN 472 90 x 3	Securing ring	Circlip
11	031 946 007	6	Stiftschraube DIN 939 M 10 x 50 8	Stud	Goujon fileté
12	03 410 6006	6	Sechskantmutter DIN 985 M 10 8	Hexagonal nut	Écrou hexagonale
13	032 339 008	3	Sechskantschraube DIN 933 M 8 x 30 8	Hexagon head cap screw	Vis à tête hexagonale
14	180 510 0050	1	Mischerwelle Standard 450/550	Mixer shaft	Arbre malaxeur
15	180 510 0058	1	Mischerwelle Reinigung 450/550	Mixer shaft	Arbre malaxeur

BRINKMANN
MASCHINENFABRIK GMBH & CO.KG

5.3 Mischkesselabdichtung geschlossen • Mixing vessel sealing close • Etancheite fermè de la cuve

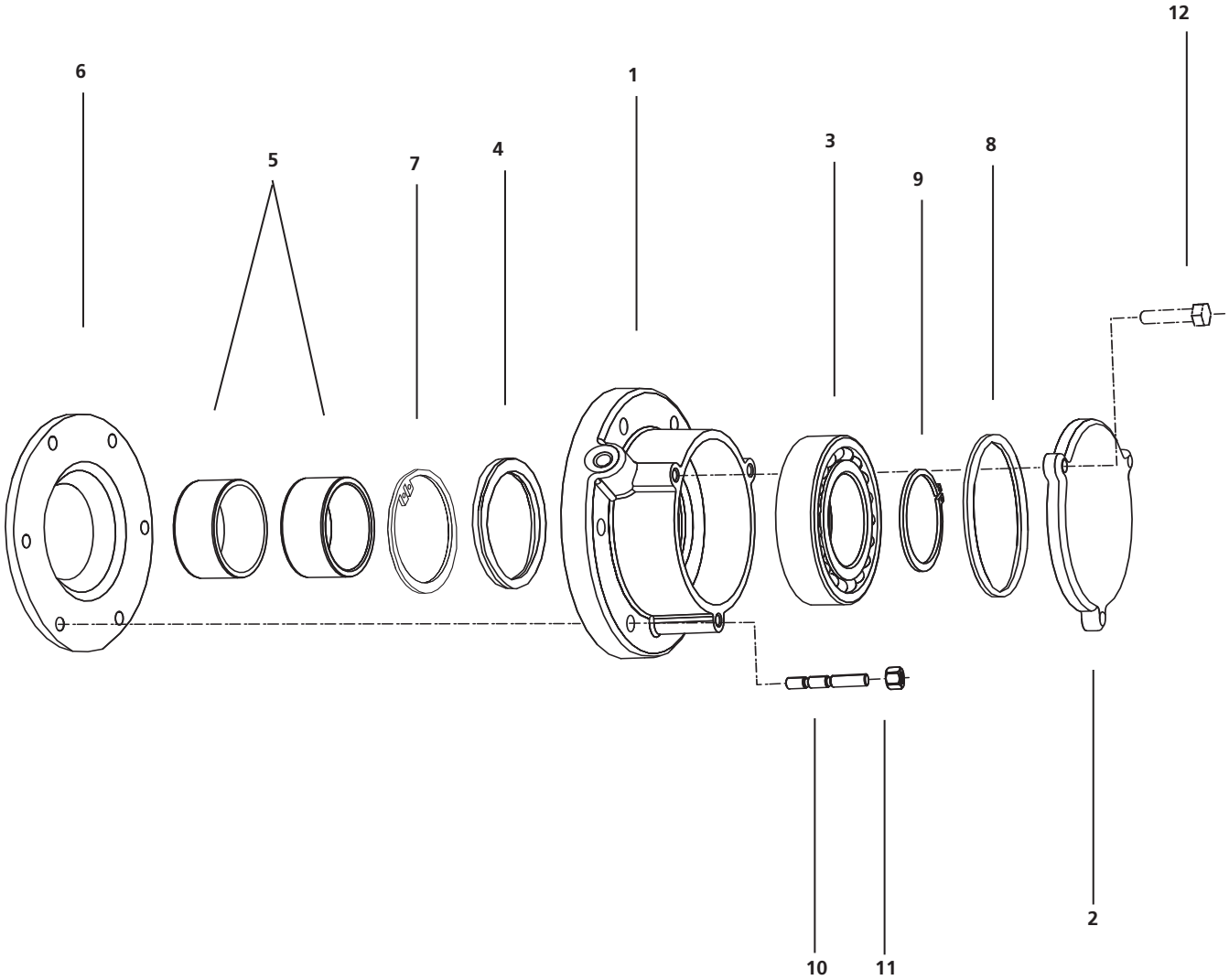

POS	ART-NR	ST	BEZEICHNUNG	DESCRIPTION	DÉSIGNATION
1	482 421	1	Flansch für Pendelkugellager	flange	bride
2	482 423	1	Flanschdeckel für Pendelkugellager	flange cup	bride bouchon
3	482 406	1	Pendelkugellager 1212 ETN 9	self aligning ball	roulements à rotoule sur billes
4	435 218	1	Wellendichtring 70 x 90 x 7 NB BABSL	Rotary shaft seal	Bague d'étanchéité
5	208 795 007	2	Verschleißhülse D 60 x 70 x 28	Wear sleeve	Douille d'usure
6	424 170 0501	1	Gummischeibe 170 x 64 x 8 OLK 150 6 LD 10 Vullkollan	Rubber disc	Rondelle caoutchouc
7	036 319 008	1	Sicherungsring DIN 471 90 x 3	Securing ring	Circlip
8	0436 370 03	1	O-Ring DIN 3771 110,72 x 3,53 N NBR 70	O-ring	Joint torique
9	537 106 0020	1	Sicherungsring DIN 471 60 x 2	Securing ring	Circlip
10	031 943 000	6	Stiftschraube DIN 939 M 10 x 35 8	Stud	Goujon fileté
11	034 106 006	6	Sechskantmutter DIN 985 M 10 8	Hexagonal nut	Écrou hexagonale
12	032 339 008	3	Sechskantschraube DIN 933-M 8 x 30 8	Hexagon head cap screw	Vis à tête hexagonale

BRINKMANN
MASCHINENFABRIK GMBH & CO.KG

5.4 **Kesselabgang** • Mixing vessel output • Sortie de cuve

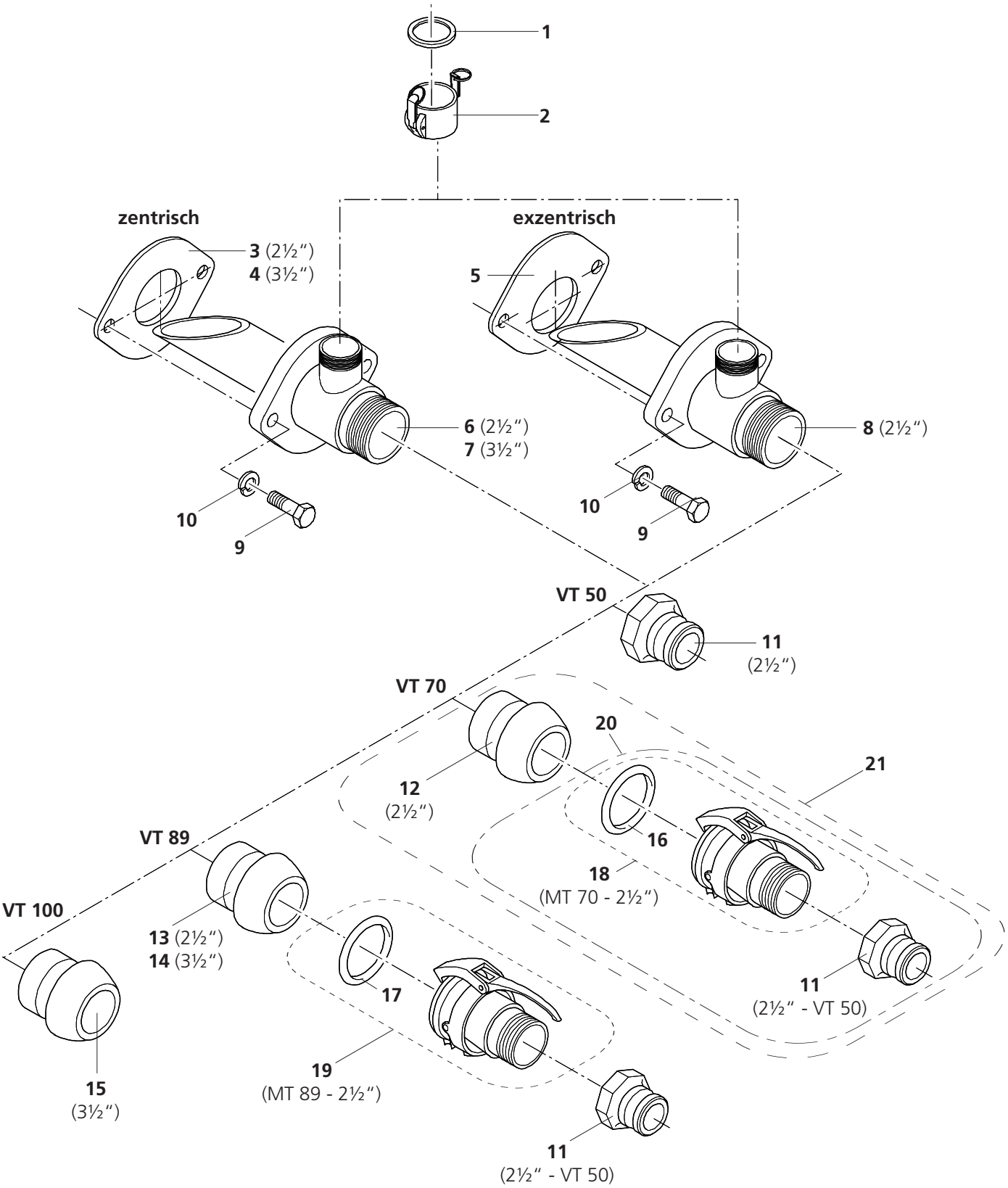

BRINKMANN
MASCHINENFABRIK GMBH & CO.KG

POS	ART-NR	ST	BEZEICHNUNG	DESCRIPTION	DÉSIGNATION
1	361 629 3435	1	Gummi-Dichtung	Rubber seal	Joint en caoutchouc
2	703 535 1112	1	Kupplung MT	Coupling	Accouplement
3	424 200 0905	1	Gummischeibe 2½" (Zentrisch)	Rubber disc	Rondelle caoutchouc
4	424 200 0907	1	Gummischeibe 3½" (Zentrisch)	Rubber disc	Rondelle caoutchouc
5	424 200 0906	1	Gummischeibe 2½" (Exzenter)	Rubber disc	Rondelle caoutchouc
6	191 705 0892	1	Kesselabgang 2½" (Zentrisch)	Mixing vessel output	Sortie de cuve
7	191 705 0950	1	Kesselabgang 3½" (Zentrisch)	Mixing vessel output	Sortie de cuve
8	191 705 0893	1	Kesselabgang 2½" (Exzenter)	Mixing vessel output	Sortie de cuve
9	032 415 003	2	Sechskantschraube DIN 933-M16x50-8.8-A2C	Hexagon head cap screw	Vis à tête hexagonale
10	036 139 000	2	Federring DIN 127-B16-A2C	Spring ring	Rondelle elastique
11	705 150 1212	1	Kupplung 2½" - VT 50	Coupling	Accouplement
12	717 170 1212	1	Kupplung 2½" - VT 70	Coupling	Accouplement
13	719 089 1212		Kupplung 2½" - VT 89	Coupling	Accouplement
14	719 089 2220	1	Kupplung 3½" - VT 89	Coupling	Accouplement
15	719 102 2420	1	Kupplung 3½" - VT 100	Coupling	Accouplement
16	422 120 0860	1	Gummi-Dichtung MT 70	Rubber seal	Joint en caoutchouc
17	200 000 2224	1	Gummi-Dichtung MT 89	Rubber seal	Joint en caoutchouc
18	717 270 2212	1	Kupplung MT 70 - 2½" mit Dichtung	Coupling	Accouplement
19	717 089 2212	1	Kupplung MT 89 - 2½" mit Dichtung	Coupling	Accouplement
20	854 182 00	1	Steinfang MT70TA-V50I	Stone retainer	Bloque pierres
21	854 181 50	1	Steinfang VT70-MT70TA-V50I	Stone retainer	Bloque pierres

BRINKMANN
MASCHINENFABRIK GMBH & CO.KG

5.5 **Mischwerk** • Mixing mechanism • Systeme de malaxage
(Option Kesselabgang Mitte • Option center mixing vessel output • Option sortie de cuve centre)

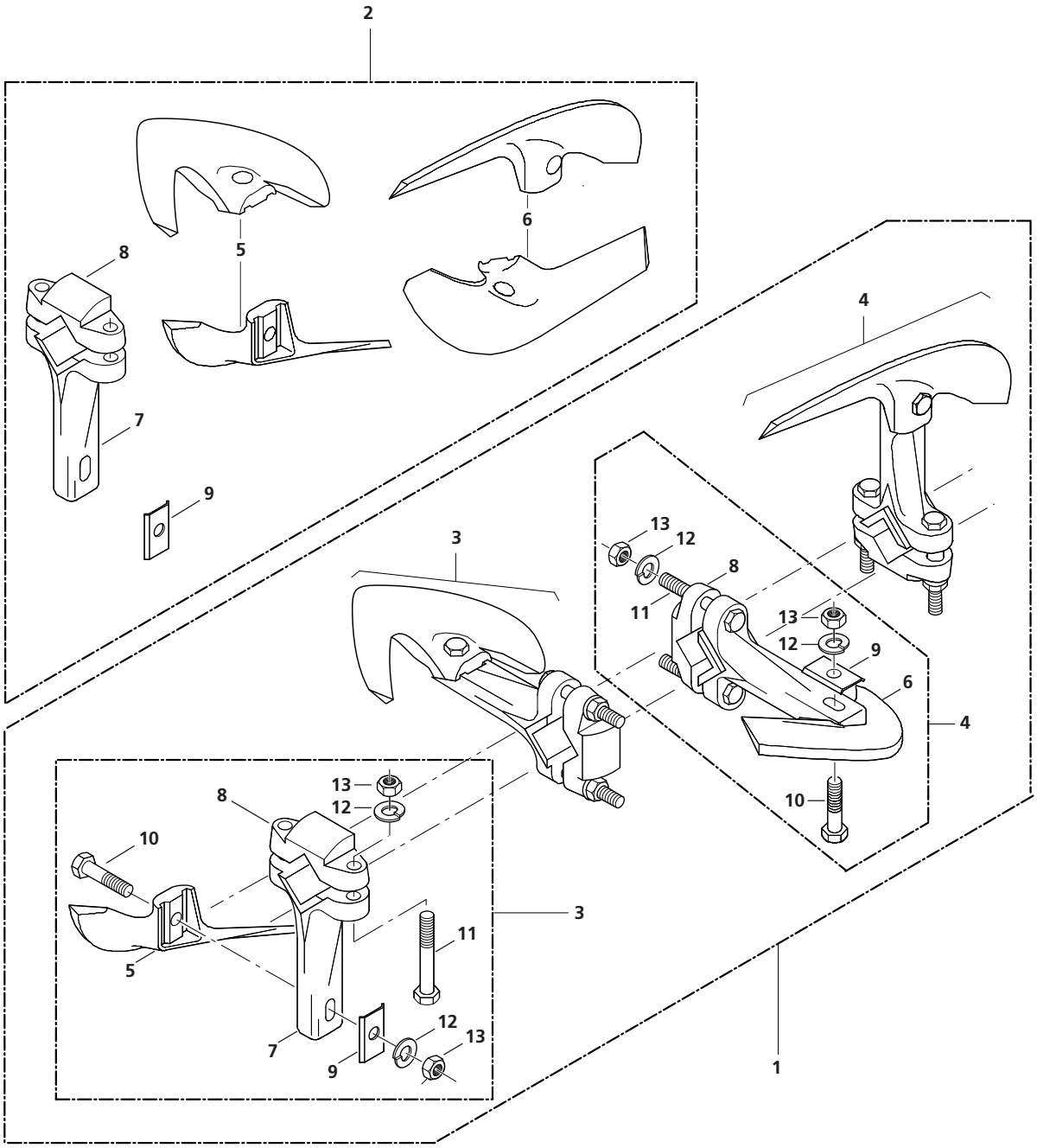

POS	ART-NR	ST	BEZEICHNUNG	DESCRIPTION	DÉSIGNATION
1	810 100 10	1	Mischwerk komplett	Mixing mech.cpl with screws	Melangeur cpl. avec vis
2	810 100 11	1	Mischwerk komplett o. Schrauben	Mix.Mech.cpl without screws	Melangeur cpl. sans vis
3	810 100 20	2	Mischflügel B1 komplett	Mixing paddle compl.	Ailette de malaxage compl.
4	810 100 30	2	Mischflügel B3 Komplett	Mixing paddle compl.	Ailette de malaxage compl.
5	721 000 1000	2	Mischflügel B1	Mixing paddle	Ailette de malaxage
6	721 000 3000	2	Mischflügel B3	Mixing paddle	Ailette de malaxage
7	720 000 5400	4	Klemmstück BK 54	Clamping piece	Pièce de serrage
8	720 000 1000	4	Klemmstück B 01	Clamping piece	Pièce de serrage
9	724 003 5060	4	Abdeckplatte	Cover plate	Plaque de recouvrement
10	032 204 007	4	Sechskantschraube DIN 931-M16x70-8.8-A2C	Hexagon head cap screw	Vis à tête hexagonale
11	032 211 003	8	Sechskantschraube DIN 931-M16x110-8.8-A2F	Hexagon head cap screw	Vis à tête hexagonale
12	036 139 000	12	Federring DIN 127-B16	Spring ring	Rondelle elastique
13	033 709 006	12	Sechskantmutter DIN 934-M16-8 A2F	Hexagonal nut	Ecrou hexagonale

BRINKMANN
MASCHINENFABRIK GMBH & CO.KG

5.6 **Einfülltrichter A1 / A2** • Hopper • Trémie

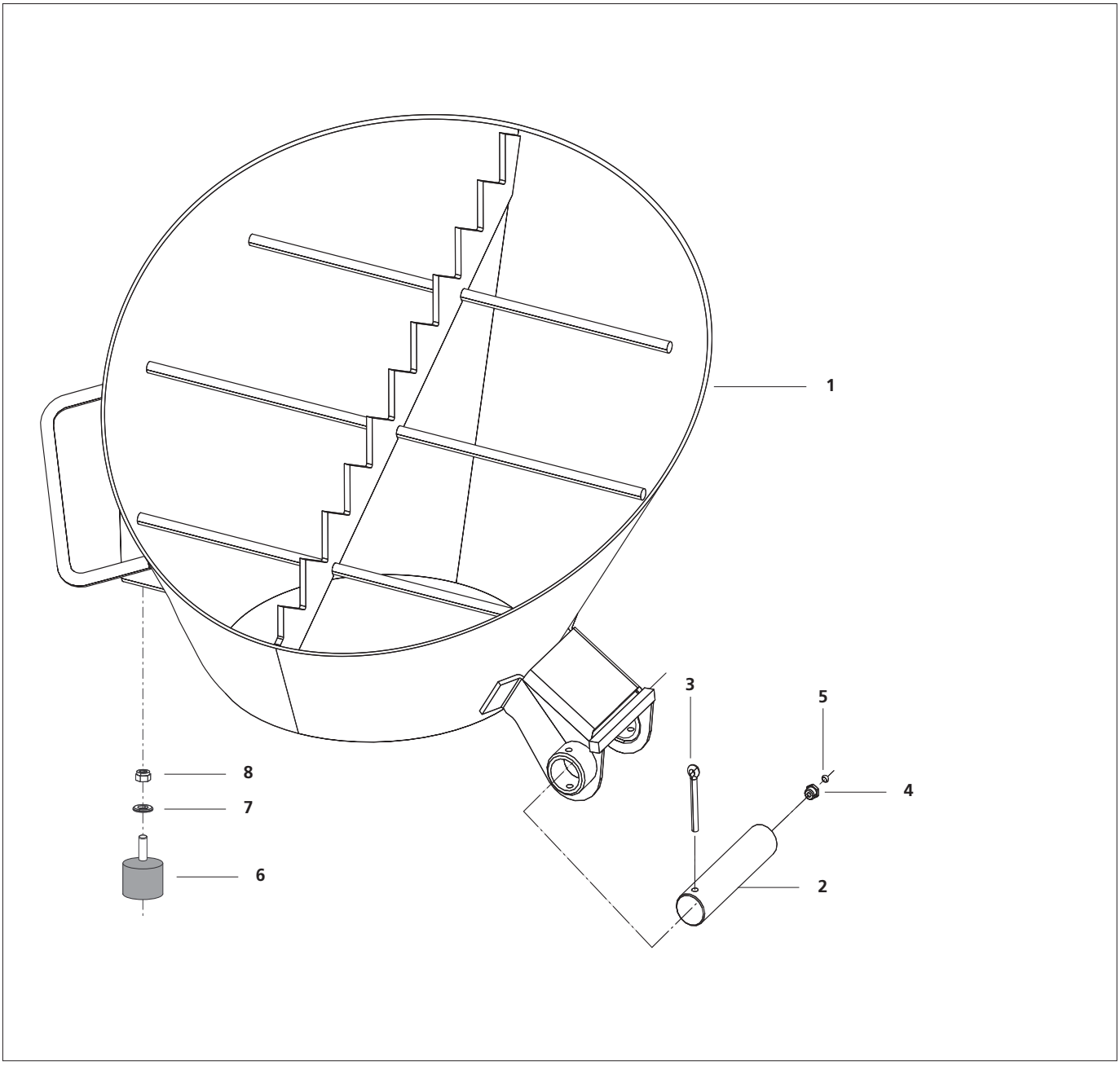

POS	ART-NR	ST	BEZEICHNUNG	DESCRIPTION	DÉSIGNATION
1	180 510 0062	1	Trichter A1 / A2	Hopper	Trémie
2	201 383 005	1	Lagerbolzen A- 30 H11 X 140 x 127 - 6	Bearing bolt	Bearing bolt
3	038 451 003	1	Splint DIN 1234 - 6,3 x 63 - ST	split pin	goupille
4	003 549 005	1	Kegelschmiernippel DIN 71412 - AM 10 x 1	Conical lubr. nipple	Graisseu
5	065 971 006	1	Schutzkappe rot für Schmiernippel	protective cap	Capuchon de protection
6	002 257 000	1	Gummipuffer D 40 x 30 - NBR 75 Shore	Rubber buffer	Tampon en caoutchouc
7	037 107 002	1	Scheibe DIN 125 - B 8,4 - ST verz.	washer	Rondelle
8	034 105 007	1	Sechskantmutter DIN 985 - M8 - 10	Hexagonal nut	Ecrou hexagonale

BRINKMANN
MASCHINENFABRIK GMBH & CO.KG

5.7 Einfülltrichter B / BS • Hopper • Trémie

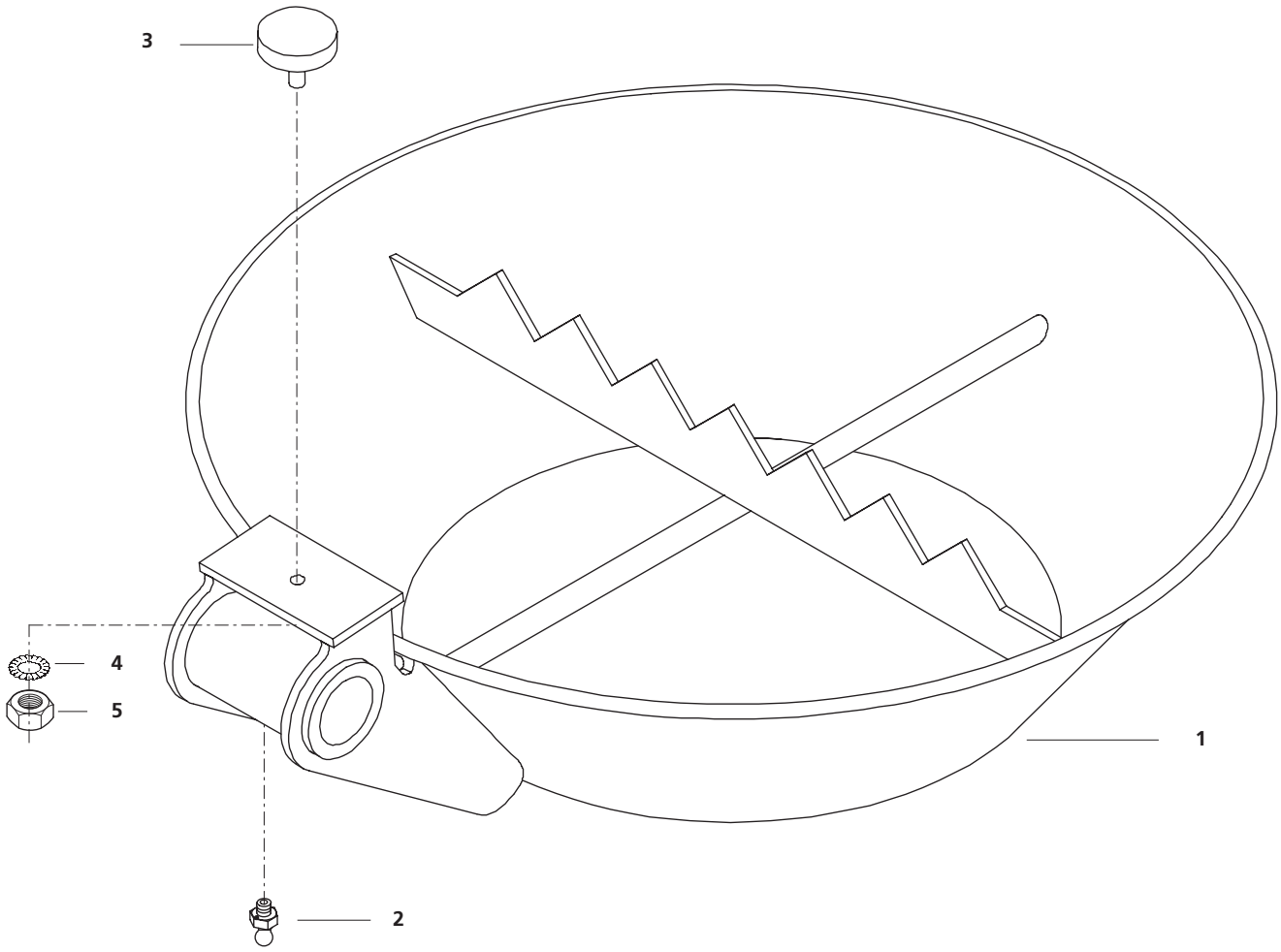

POS	ART-NR	ST	BEZEICHNUNG	DESCRIPTION	DÉSIGNATION
1	415 432	1	Trichter	Hopper	Trémie
2	003 549 005	1	Kegelschmiernippel DIN 71412 - AM 10 x 1	Conical lubr. nipple	Graisseu
3	003 339 008	1	Gummipuffer D 40 x 10	Rubber buffer	Tampon en caoutchouc
4	036 505 003	1	Sicherungsscheibe VS8	Lock washer	Rondelle d'arrêt
5	033 705 000	1	Sechskantmutter DIN 934 - M8 - 8.	Hexagonal nut	Ecrou hexagonale

5.8 Gussdeckel IV mit automatischer Entlüftung • Cast iron lid iV with automatic venting • Couvercle en fonte IV avec automatique purge

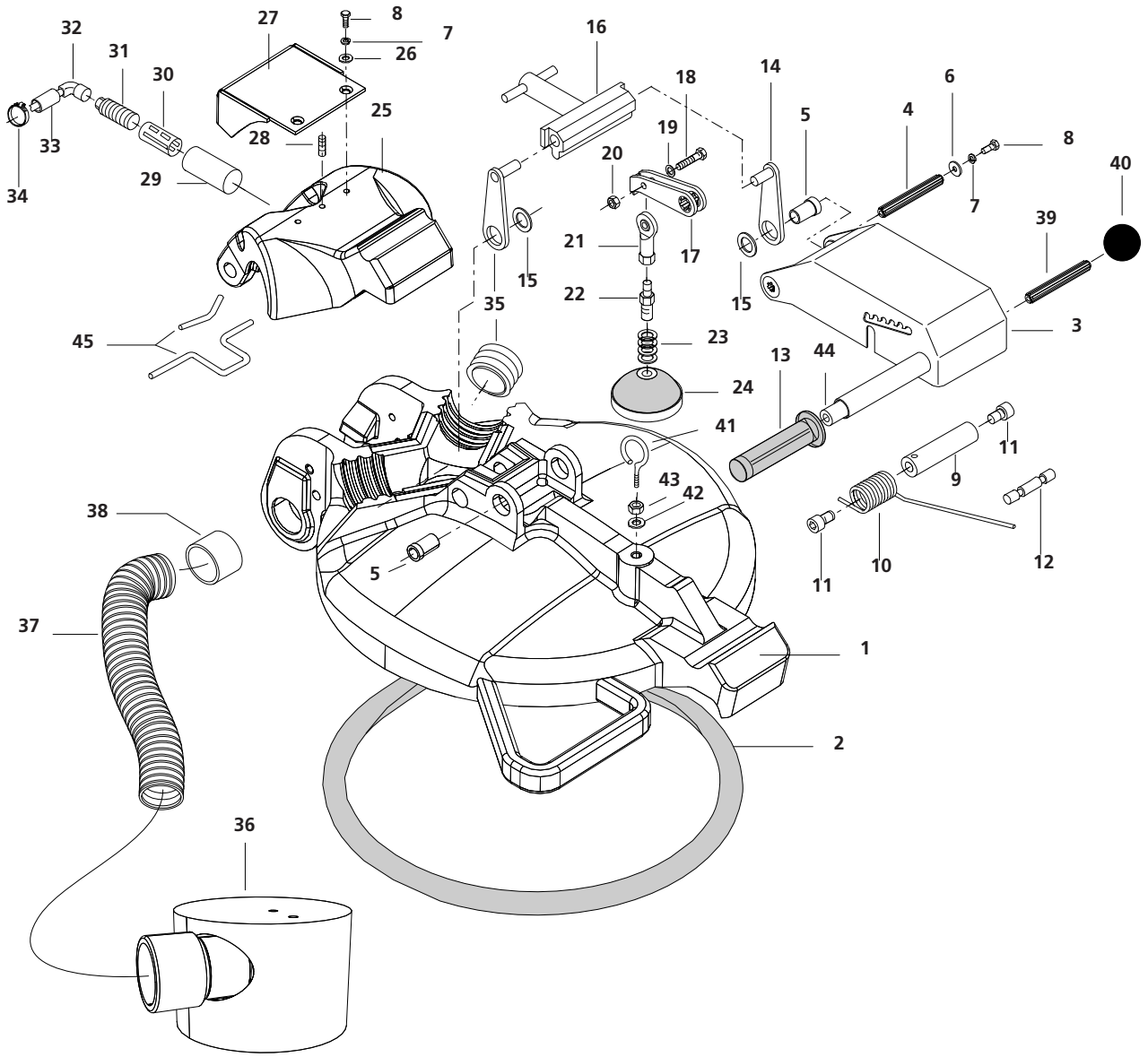

POS	ART-NR	ST	BEZEICHNUNG	DESCRIPTION	DÉSIGNATION
1	180 500 3405	1	Gußdeckel IV	Cast iron lid	Couvercle en fonte
2	408 078	1	Dichtung	Lid seal	Couvercle en fonte
3	180 500 3536	1	Entlüftungshebel	Aeration lever	Levier de degagement d'air
4	180 500 3539	1	Keilwelle	Spline shaft	Arbre conique
5	180 190 5116	2	Sinterbronze- Buchse	Bronce bush	Douille de bronce
6	037 330 002	2	Scheibe DIN 9021 A 6,4 ST	Washer	Rondelle
7	036 104 006	4	Federring DIN 127 A 6	Spring ring	Rondelle elastique
8	032 314 007	4	Sechskantschraube DIN 933 - M 6 x 16 - 8	Hexagon head cap screw	Vis à tête hexagonale
9	180 500 3551	1	Bolzen für Schenkelfeder	Bolt for leg spring	Boulon de ressort à branches
10	180 500 3562	1	Schenkelfeder di 22,5 x d 5,5 x 9 Windungen verzinkt	Leg spring	Ressort a branches
11	501 210 0160	2	Zylinderschraube DIN 912 / ISO 4762 M 10 x 16 VZ	Cap head screw	Vis à tête cylindrique
12	180 500 3642	1	Federverstellwelle	Spring adjustment shaft	Arbre de ressort reglage
13	319 005 1010	1	Gummigriff D 22 PVC schwarz	Rubber grip	Poignée en caoutchouc
14	140 101 1295	2	Knebellasche	Toggle bracket	Attache a oreilles
15	538 820 0281	2	Passscheibe DIN 988 - 20 x 28 x 1	Shim ring	Rondelle d' ajustage
16	140 101 1310	1	Knebel	Toggle	Ailes courtes
17	180 500 3544	1	Ventilhalter	Valve holder	Support de soupape
18	032 339 008	1	Sechskantschraube DIN 933 - M 8 x 30 - 8.8 - A2F	Hexagon head cap screw	Vis à tête hexagonale
19	037 107 002	1	Scheibe DIN 125 - A 8,4 - ST - VZ - A2F	Washer	Rondelle
20	033 705 000	1	Sechskantmutter DIN 934 - M 8 - 8	Hexagonal nut, self-lock	Ecrou hexagonale frein
21	180 500 5195	1	Gelenkkopf M 8 IG	Joint head	Tete d' articulation
22	180 500 3538	1	Adapter für Ventildichtkugel	Adapter	Adaptateur
23	538 810 0161	4	Passscheibe 10 x 16 x 1	Shim ring	Rondelle d' ajustage
24	180 500 3541	1	Ventildichtkugel	Valve seal ball	Boulet de soupape a partir
25	180 500 3408	1	Reinigungsklappe	Cleaning flap	Porte de nettoyage
26	037 105 004	2	Scheibe DIN 125 - B 6,4 - ST - A2F	Washer	Rondelle
27	180 510 0066	1	Abdeckblech	Metal cover	Tôle de protection
28	501 406 0122	1	Gewindestift DIN 914 - M 6 x 12 - H 45 - A2F	Set screw	Vis pointeau
29	180 500 3552	1	Schalteraufnahme	Switch adapter	Adaptateur d'interrupteur
30	317 711 0315	1	Klemmbuchse	Clamping bush	Douille de serrage
31	317 711 0308	1	Näherungsschalter, ohne Kabel	Proximity switch	Détecteur de proximité
32	317 711 0309	1	Kabel für Näherungsschalter	Cable tie	Câble
33	361 041 0008	1	Schlauch NW 8, 2400 lg	Hose	Tuyau flexible
34	360 129 0812	1	Schlauchschelle	Hose clip	Collier de serrage
35	319 005 1115	1	Verschlussstopfen	Sealing plug	Bouchon de fermeture
36	180 510 0060	1	Entlüftungstopf		
37	421 500 0001	1	Entlüftungsschlauch 940 lg	Aeration hose	Tuyau de desaerage

BRINKMANN
MASCHINENFABRIK GMBH & CO.KG

5.8 Gussdeckel IV mit automatischer Entlüftung • Cast iron lid iV with automatic venting • Couvercle en fonte IV avec automatique purge

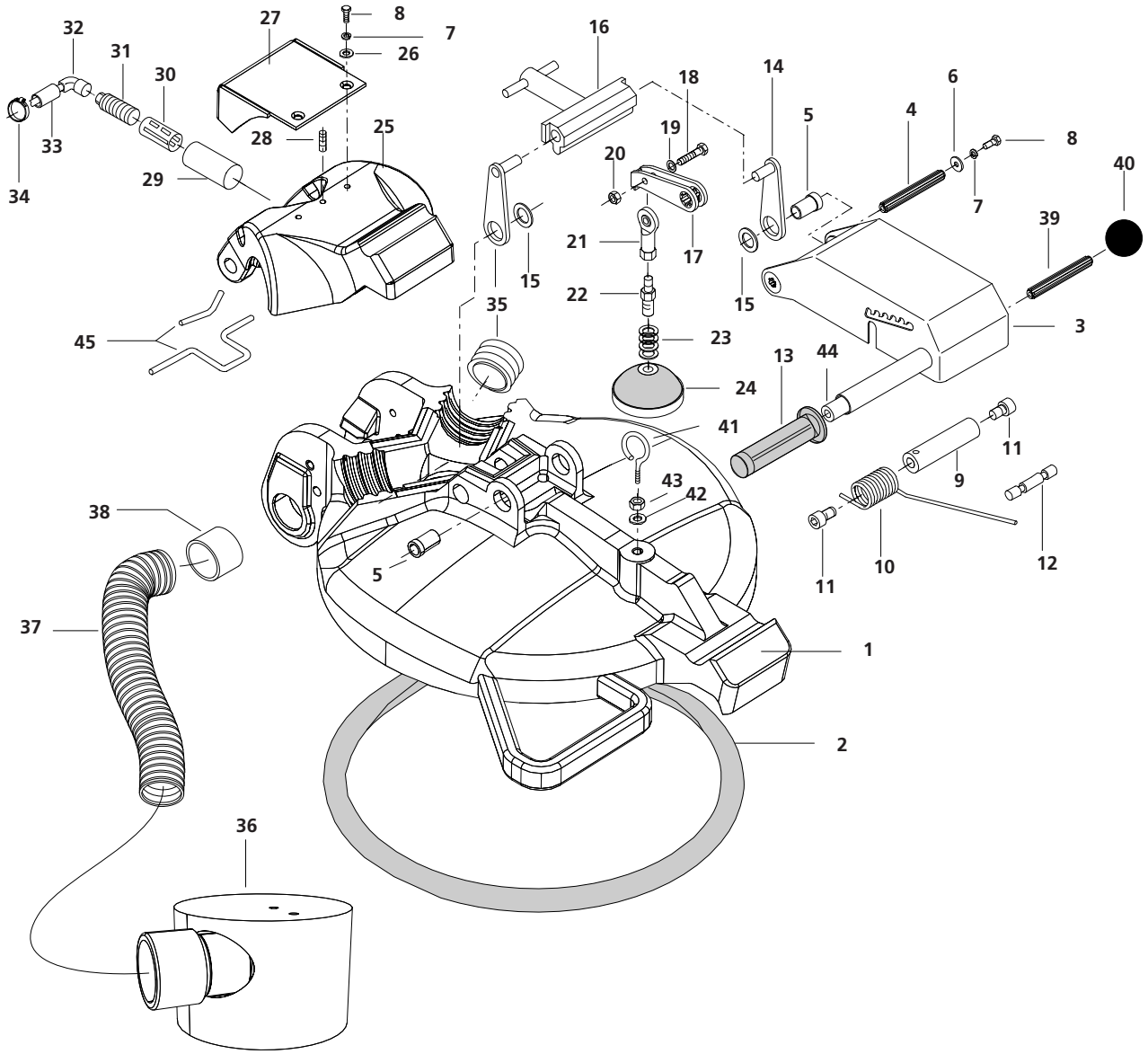

POS	ART-NR	ST	BEZEICHNUNG	DESCRIPTION	DÉSIGNATION
38	140 000 0187	1	Stützrohr	Support pipe	Tuyau de support
39	180 500 3529	1	Bolzen für Entlüftungshebel	Bolt for aeration lever	Boulon d levier de deg. d'air
40	531 930 0830	1	Kugelkopf DIN 319 - M 8-D 30	Ball knob	Poignée sphérique
41	508 008 0402	1	Ringschraube M 8 x 40 - A	Lifting eye srew	Vis à oellet
42	037 333 009	1	Scheibe DIN 9021 - A 8,4-ST -A2C	Washer	Rondelle
43	033 705 000	1	Sechskantmutter DIN 934 - M 8-8 A2F	Hexagonal nut	Ecrou hexagonale
44	421 090 3500	1	Olt Schlauch, 0,21 m	Hose	Tuyau flexible
45	180 500 3343	1	Silikon-Rundschnur, 0,315m	Silicone cord	Ganse à silicone

BRINKMANN
MASCHINENFABRIK GMBH & CO.KG

5.9 Verschluß + Domsieb (Gussdeckel IV Automatik) • Closure + dom sieve • Fermeture + tamis dome

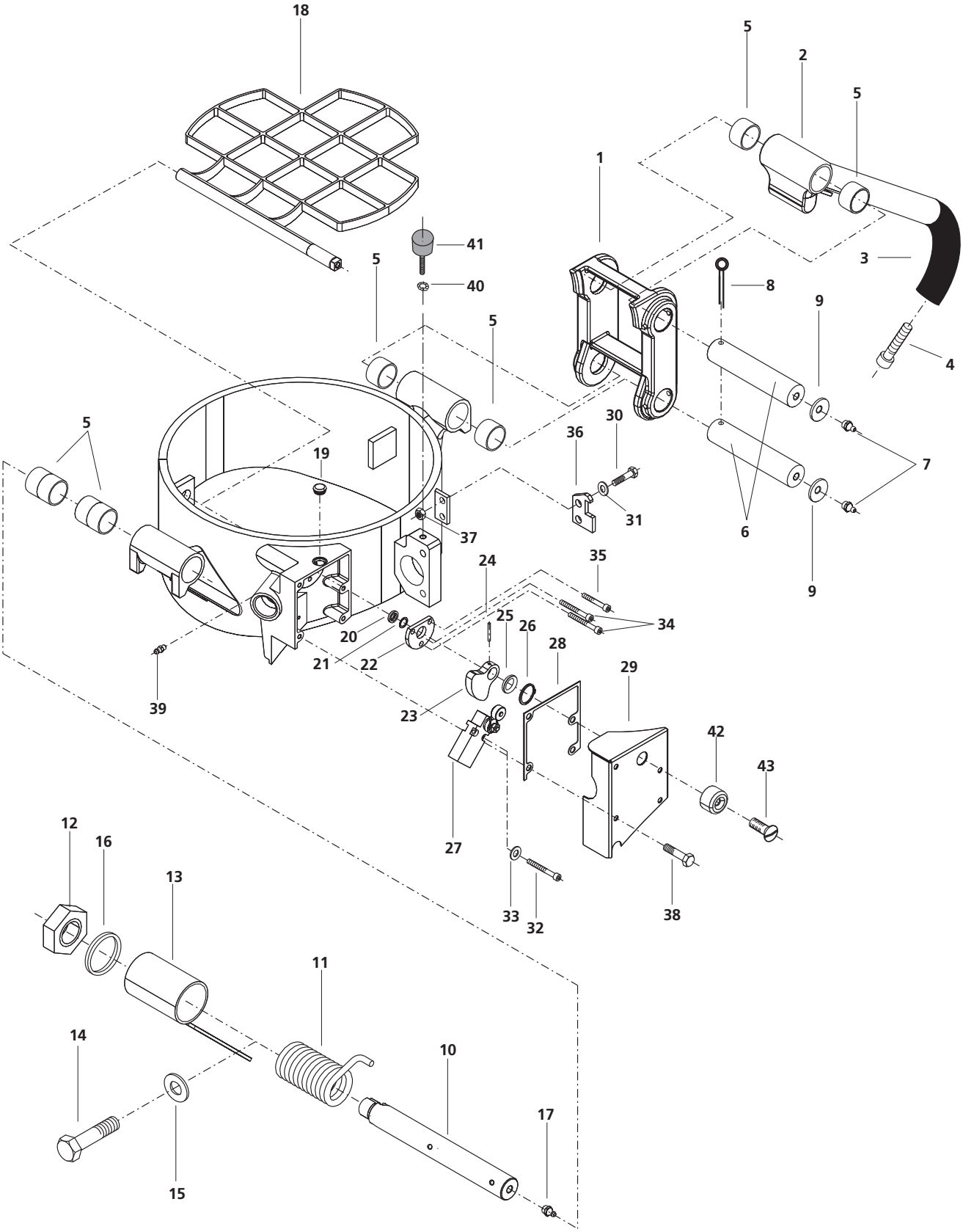

POS	ART-NR	ST	BEZEICHNUNG	DESCRIPTION	DÉSIGNATION
1	432 621	1	Kulisse	Connecting link	Coulisse
2	432 617	1	Schliesshebel	Closing lever	Levier de fermeture
3	180 510 0100	1	Kunststoffgriff	Plastic handle	Poignée plastique
4	031 831 002	1	Zylinderschraube DIN 912 - M8 x 25 - 8	Rubber buffer	Tampon en caoutchouc
5	015 076 003	8	Buchse 30 x 34 x 20 DU	Bush	Douille
6	201 383 005	2	Lagerbolzen A 30 H 11 x 40 x 127-6	Bearing bolt	Goujon palier
7	003 549 005	3	Kegelschmiernippel AM 10 x1 DIN 71412	Conical lubr. nipple	Graisseur
8	038 451 003	2	Splint ISO 1234-6,3 x 63 -ST	Cotter pin	Goupille fendue
9	037 443 009	6	Stützscheibe DIN 988 - 30 x 42 x 1,0	Supporting ring	Rondelle de bague de frei
10	449 513	1	Lagerbolzen 30 H 11 255 x 234 M 10 x 1	Bearing bolt	Goujon palier
11	449 516	1	Schenkelfeder	Leg spring	Resort en branches
12	033 908 001	1	Sechskantmutter DIN 936 - M 24-17 H	Hexagonal nut	Ecrou hexagonale
13	449 515	1	Hülse f. Feder	Cover sleeve	Douille de protection
14	032 336 001	1	Sechskantschraube DIN 933 - M8 x 14-8	Hexagon head cap screw	Vis à tête hexagonal
15	036 505 003	1	Sicherungsscheibe VS 8 verz.	Lock washer	Rondelle d`arrêt
16	036 512 009	1	Sicherungsscheibe VS 24 verz	Lock washer	Rondelle d`arrêt
17	065 971 006	3	Schutzkappe rot f. Schmiernippel	Protecting cap	Capuchon de protection
18	449 508	1	Schutzgitter Mischer	Protective grid	Grille de protection
19	466 941	1	Verschlussstopfen 14,5-16 - 1-3	Sealing plug	Bouchon de fermeture
20	209 256 008	1	Abstreifring 16 x 24 x 7	wiper ring	racleur
21	067 450 004	1	Passscheibe DIN 988 16 x 22 x 0,5	O-ring	Joint torique
22	477 210	1	Platte	disk; plate	Plaque
23	477 211	1	Schaltnocken Schutzgitter PA 6	operating cam	cames de commande
24	042 363 000	1	Spannstift ISO 8752 - 3 x 26	Dowel pin	Goupille de serrage
25	449 505	1	O - Ring DIN 3771 - 16 x 4,5 . NBR 70	O-ring	Joint torique
26	209 257 007	1	Sicherungsring DIN 471 - 16 x 1	Securing ring	Circlip
27	180 510 0095	1	Mechanischer Grenztaster 230 V - 0,25 A DC - 13	limit switch	fin de course
28	467 388	1	Dichtung für Abdeckung Durchführung	Seal	Joint
29	180 510 0052	1	Abdeckung	Cover	Recouvrement
30	043 751 002	3	Sechskantschraube DIN 933 - M 8 x 20 - 10	Hexagon head cap screw	Vis à tête hexagonale
31	037 107 002	3	Scheibe A 8,4 DIN 125 ST Verz	Washer	Rondelle
32	404 118	2	Zylinderschraube DIN 912 - M4 x 20 - 8	Socket head cap screw	Vis à tête cylindrique
33	037 107 002	2	Scheibe DIN 125 - A 4,3	Washer	Rondelle
34	403 528	2	Zylinderschraube DIN 912 - M6 x 16 - 8.8	Socket head cap screw	Vis à tête cylindrique

BRINKMANN
MASCHINENFABRIK GMBH & CO.KG

5.9 Verschluß + Domsieb (Gussdeckel IV Automatik) • Closure + dom sieve • Fermeture + tamis dome

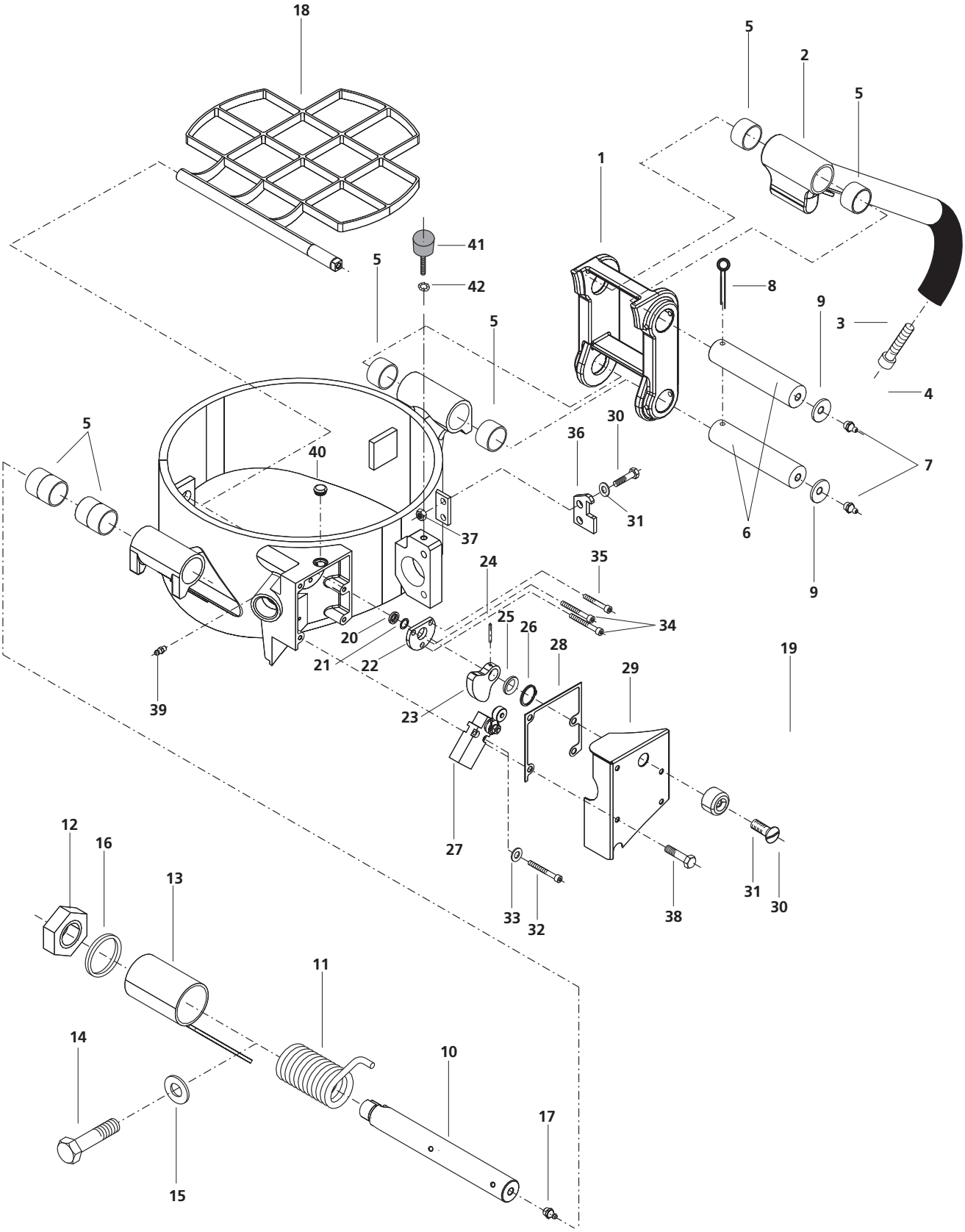

POS	ART-NR	ST	BEZEICHNUNG	DESCRIPTION	DÉSIGNATION
35	443 839	1	Zylinderschraube DIN 912 - M 6 x 12 - 8	Socket head cap screw	Vis à tête cylindrique
36	449 509	1	Arretierung	Locking device	Arrêtag
37	034 105 007	2	Sechskantmutter DIN 985 - M8 - 10	hexagon nut	écrou six-pans
38	032 316 005	4	Sechskantschraube DIN 933 - M6 x 14 - 8	Hexagon head cap screw	Vis à tête hexagonale
39	042 669 001	1	Kegelschmiernippel	lubricating nipple, cone type	Graisseur
40	003 379 000	1	Gummipuffer D 30 x 26	Rubber buffer	Tampon en caoutchouc
41	036 505 003	1	Sicherungsscheibe VS 8	Lock washer	Rondelle d'arrêt
42	180 510 0086	1	Abdeckkappe	cover	couvercle
43	222 722 001	1	Senkschraube DIN 7991 - M8 x 16 - 8.8	Flat head screw	Vis à tête conique

5.9 Gußdeckel mit manueller Entlüftung • Cast iron lid iV with manual venting • Couvercle en fonte IV avec manuel purge

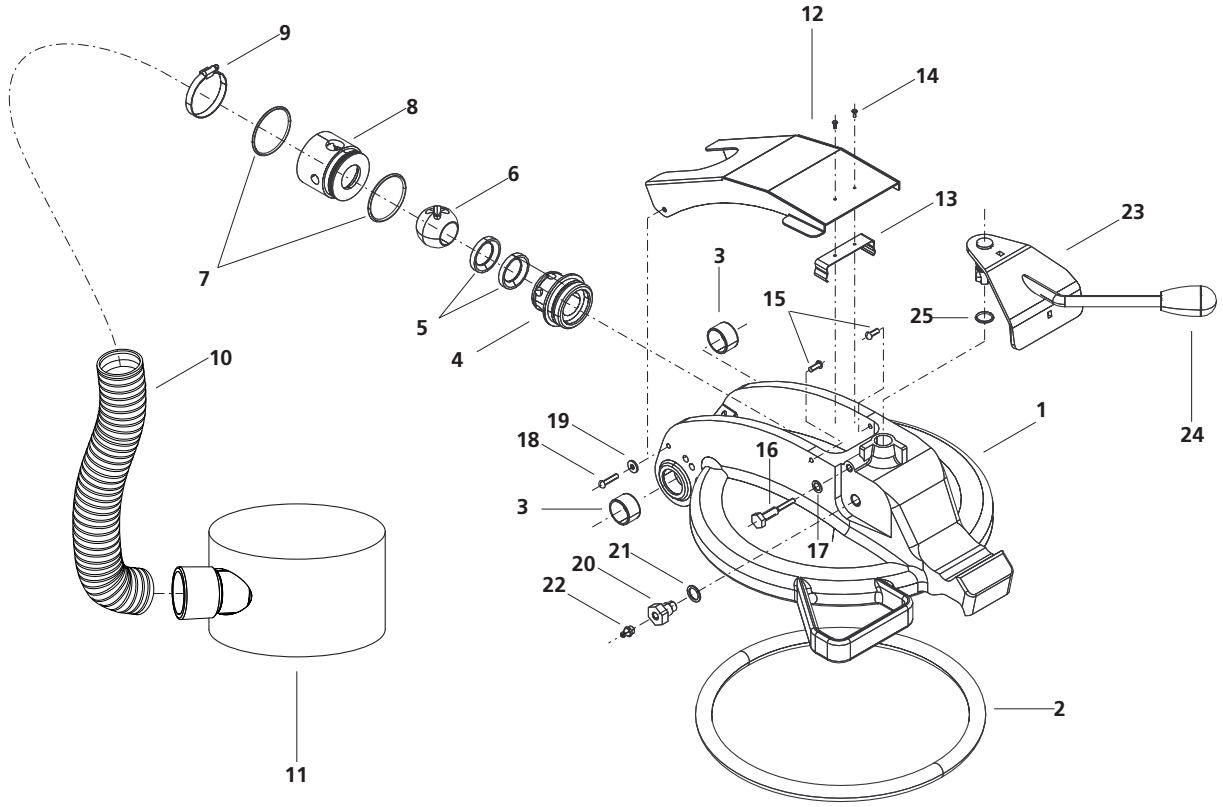

POS	ART-NR	ST	BEZEICHNUNG	DESCRIPTION	DÉSIGNATION
1	446 019	1	Gußdeckel	Cast iron lid	Couvercle en fonte
2	408 078	1	Dichtring	Seal ring	Bague d'étanchéité
3	015 076 003	2	Buchse 30 x 34 x 20 DU	Bush	Douille
4	212 488 009	1	Einschraubstutzen	Screwed socket	Manchon vissé
5	001 175 002	2	Dichtring	Seal ring	Bague d'étanchéité
6	205 212 004	1	Kugelkueken	Plug of a cock	Boisseau
7	041 096 002	2	O-Ring 60,0 X 3,0 N DIN 3771 NBR 70	O-Ring	O-Ring
8	444 837	1	Kugelhahngehäuse	Ball cock housing	Boîte robinet sphérique
9	002 334 004	1	Schlauchschelle	Hose clip	Collier de serrage
10	421 500 0001	2,4m	Entlüftungsschlauch	Aeration hose	Tuyau de désaérage
11	180 510 0060	1	Entlüftungstopf		
12	180 510 0123	1	Abdeckblech	Metal cover	Tôle de protection
13	434 491	1	Klemmfeder	Clamp spring	Ressort de serrage
14	435 106	2	Blindniet A 3,2 x 8,0 - A2	Blind rivet	Rivet aveugle
15	435 105	2	Halbrundkerbnagel 6x15	Grooved drive stud	Clou cannele a tête demi-
16	445 877	1	Sechskantschraube mit Zapfen	hexagon head set screw with dog point	vis avec téton
17	018 891 007	1	Dichtring A10 x 16 x 2 DIN 7603 -CU	Seal ring	Bague d'étanchéité
18	210 226 001	2	Halbrundkerbnagel 6 x 25 DIN1476	Grooved drive stud	Clou cannele a tête demi-
19	018 887 008	1	Dichtring A16 x 22 DIN 7603 - CU	Seal ring	Bague d'étanchéité
20	445 878	1	Schraube für Schmierung	Screw	Vis
21	018 887 008	1	Dichtring A16 x 22 DIN 7603 - CU	Seal ring	Bague d'étanchéité
22	003 549 005	1	Kegelschmiernippel AM10 x 1 DIN 71412	Conical lubr. nipple	Graisseur
23	445 821	1	Hebel	Lever	Levier
24	445 822	1	Gummigriff	Rubber grip	Poignée en caoutchouc
25	001 177 000	1	O-Ring 18,0 x 2,5 N DIN 3771 NBR 70	O-Ring	O-Ring

BRINKMANN
MASCHINENFABRIK GMBH & CO.KG

5.9 Verschluß + Domsieb (Gussdeckel Manuell) • Closure + dom sieve • Fermeture + tamis dome

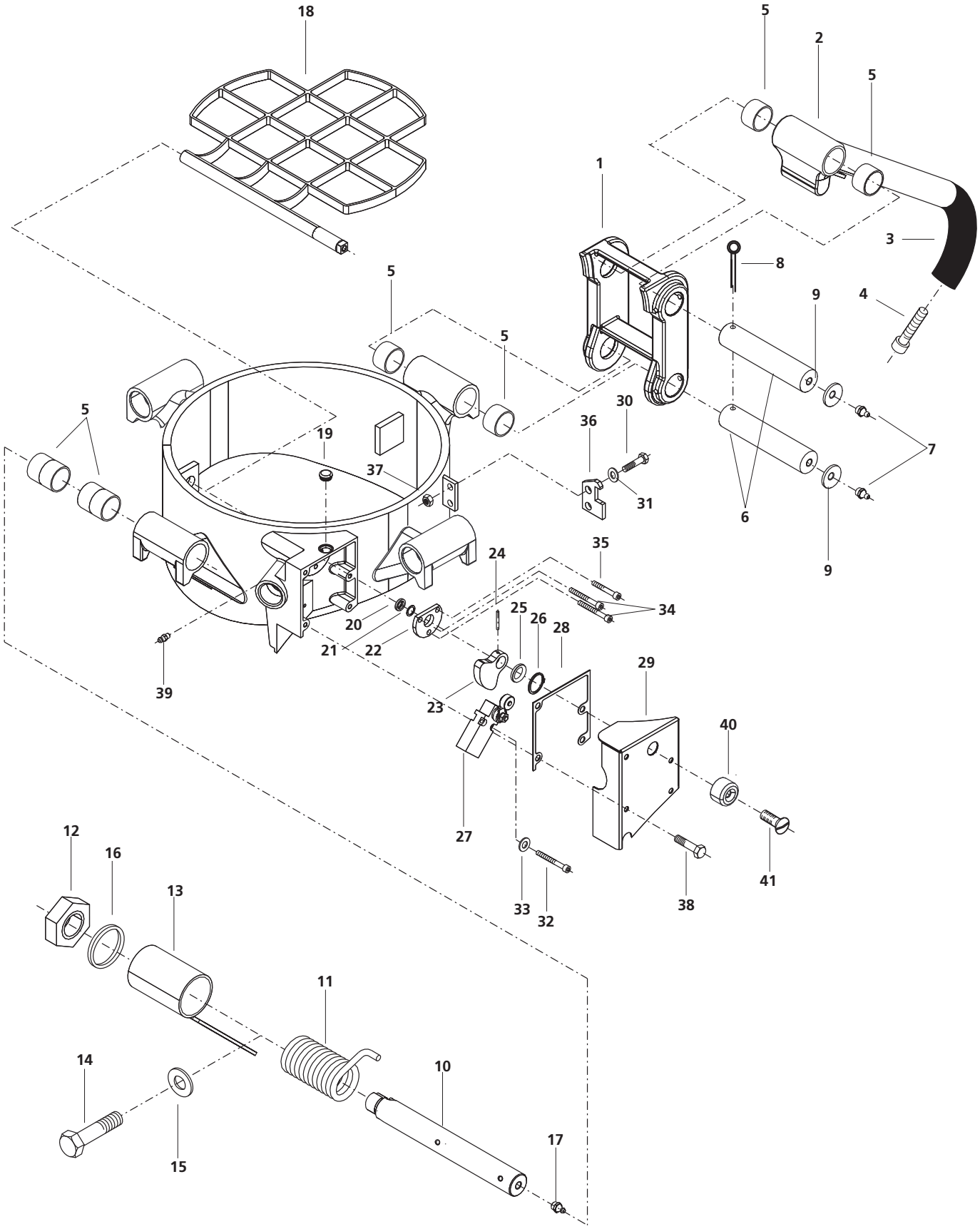

POS	ART-NR	ST	BEZEICHNUNG	DESCRIPTION	DÉSIGNATION
1	432 621	1	Kulisse	Connecting link	Coulisse
2	432 617	1	Schliesshebel	Closing lever	Levier de fermeture
3	180 510 0100	1	Kunststoffgriff	Plastic handle	Poignée plastique
4	031 831 002	1	Zylinderschraube DIN 912 - M8 x 25 - 8	Rubber buffer	Tampon en caoutchouc
5	015 076 003	8	Buchse 30 x 34 x 20 DU	Bush	Douille
6	201 383 005	2	Lagerbolzen A 30 H 11 x 40 x 127-6	Bearing bolt	Goujon palier
7	003 549 005	3	Kegelschmiernippel AM 10 x1 DIN 71412	Conical lubr. nipple	Graisseur
8	038 451 003	2	Splint ISO 1234-6,3 x 63 -ST	Cotter pin	Goupille fendue
9	037 443 009	6	Stützscheibe DIN 988 - 30 x 42 x 1,0	Supporting ring	Rondelle de bague de frei
10	449 513	1	Lagerbolzen 30H 11 255 x 234 M 10 x 1	Bearing bolt	Goujon palier
11	449 516	1	Schenkelfeder	Leg spring	Resort en branches
12	033 908 001	1	Sechskantmutter DIN 936 - M24 - 17 H	Hexagonal nut	Ecrou hexagonale
13	449 515	1	Hülse f. Feder	Cover sleeve	Douille de protection
14	032 336 001	1	Sechskantschraube DIN 933 - M8 x 14-8	Hexagon head cap screw	Vis à tête hexagonal
15	036 505 003	1	Sicherungsscheibe VS 8 verz.	Lock washer	Rondelle d`arrêt
16	036 512 009	1	Sicherungsscheibe VS 24 verz	Lock washer	Rondelle d`arrêt
17	065 971 006	3	Schutzkappe rot f. Schmiernippel	Protecting cap	Capuchon de protection
18	449 508	1	Schutzgitter Mischer	Protective grid	Grille de protection
19	466 941	1	Verschlussstopfen 14,5-16 - 1-3	Sealing plug	Bouchon de fermeture
20	209 256 008	1	Abstreifring 16 x 24 x 7	wiper ring	racleur
21	067 450 004	1	Passscheibe DIN 988 16 x 22 x 0,5	O-ring	Joint torique
22	477 210	1	Platte	disk; plate	Plaque
23	477 211	1	Schaltnocken Schutzgitter PA 6	operating cam	cames de commande
24	042 363 000	1	Spannstift ISO 8752 - 3 x 26	Dowel pin	Goupille de serrage
25	449 505	1	O - Ring DIN 3771 - 16 x 4,5 NBR 70	O-ring	Joint torique
26	209 257 007	1	Sicherungsring DIN 471 - 16 x 1	Securing ring	Circlip
27	180 510 0095	1	Mechanischer Grenztaster 230 V - 0,25 A DC - 13	limit switch	fin de course
28	467 388	1	Dichtung für Abdeckung Durchführung	Seal	Joint
29	180 510 0052	1	Abdeckung	Cover	Recouvrement
30	043 751 002	2	Sechskantschraube DIN 933 - M8 x 20 - 10	Hexagon head cap screw	Vis à tête hexagonale
31	037 107 002	2	Scheibe A 8,4 DIN 125 ST Verz	Washer	Rondelle
32	404 118	2	Zylinderschraube DIN 912 - M4 x 20 - 8	Socket head cap screw	Vis à tête cylindrique
33	037 107 002	2	Scheibe DIN 125 - A 4,3	Washer	Rondelle
34	403 528	2	Zylinderschraube DIN 912 - M6 x 16 - 8.8	Socket head cap screw	Vis à tête cylindrique

BRINKMANN
MASCHINENFABRIK GMBH & CO.KG

5.9 Verschluß + Domsieb (Gussdeckel Manuell) • Closure + dom sieve • Fermeture + tamis dome

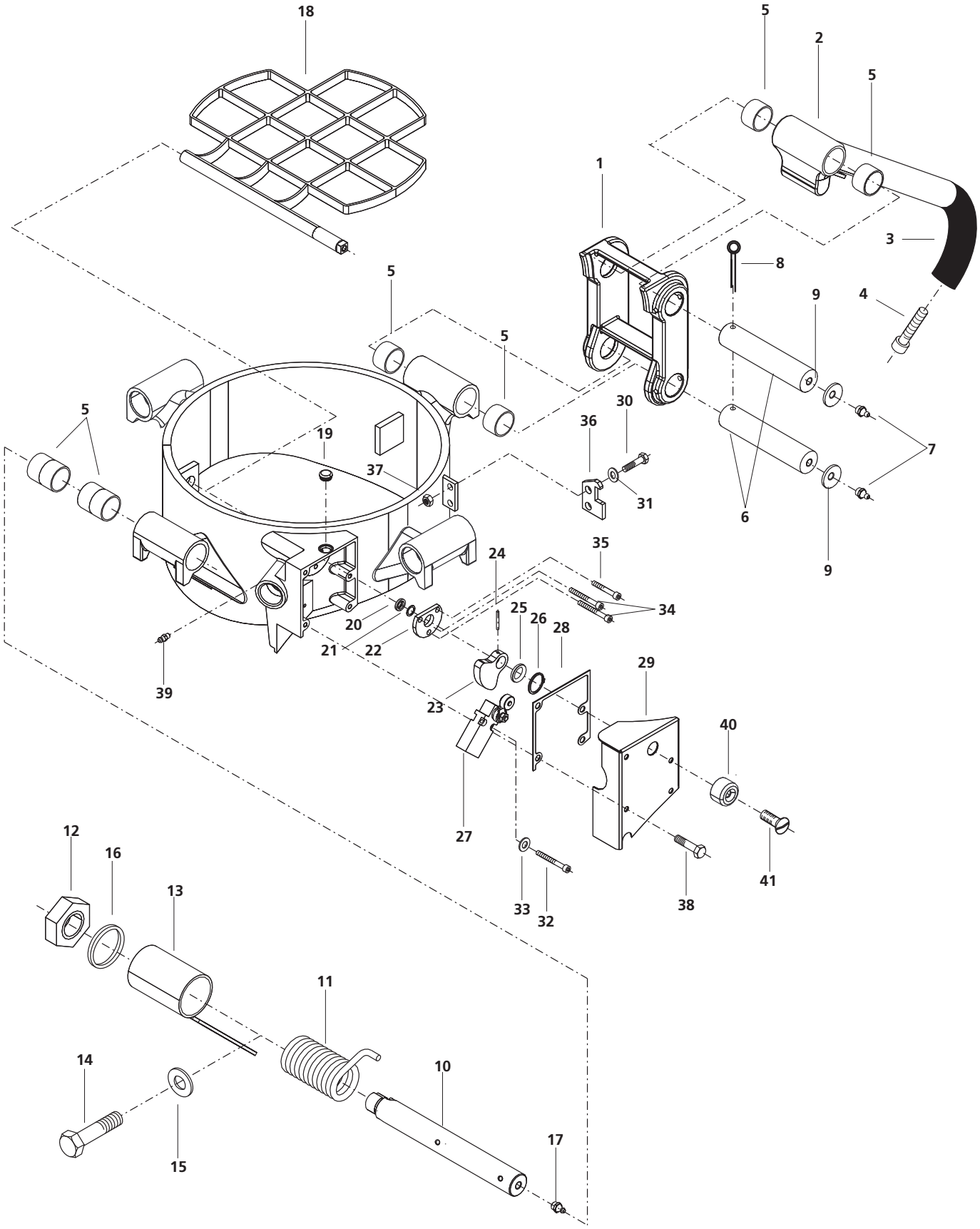

POS	ART-NR	ST	BEZEICHNUNG	DESCRIPTION	DÉSIGNATION
35	443 839	1	Zylinderschraube DIN 912 - M 6 x 12 - 8	Socket head cap screw	Vis à tête cylindrique
36	449 509	1	Arretierung	Locking device	Arrêtag
37	034 105 007	2	Sechskantmutter DIN 985 - M8 - 10	hexagon nut	écrou six-pans
38	032 316 005	4	Sechskantschraube DIN 933 - M6 x 14 - 8	Hexagon head cap screw	Vis à tête hexagonale
39	042 669 001	1	Kegelschmiernippel	lubricating nipple, cone type	Graisseur
40	180 510 0086	1	Abdeckkappe	cover	couvercle
41	222 722 001	1	Senkschraube DIN 7991 - M8 x 16 - 8.8	Flat head screw	Vis à tête conique

BRINKMANN
MASCHINENFABRIK GMBH & CO.KG

6.1 Hydraulik Beschicker (EB 450 / 550 B)

Hydraulic feeder assembly • Hydraulique skip

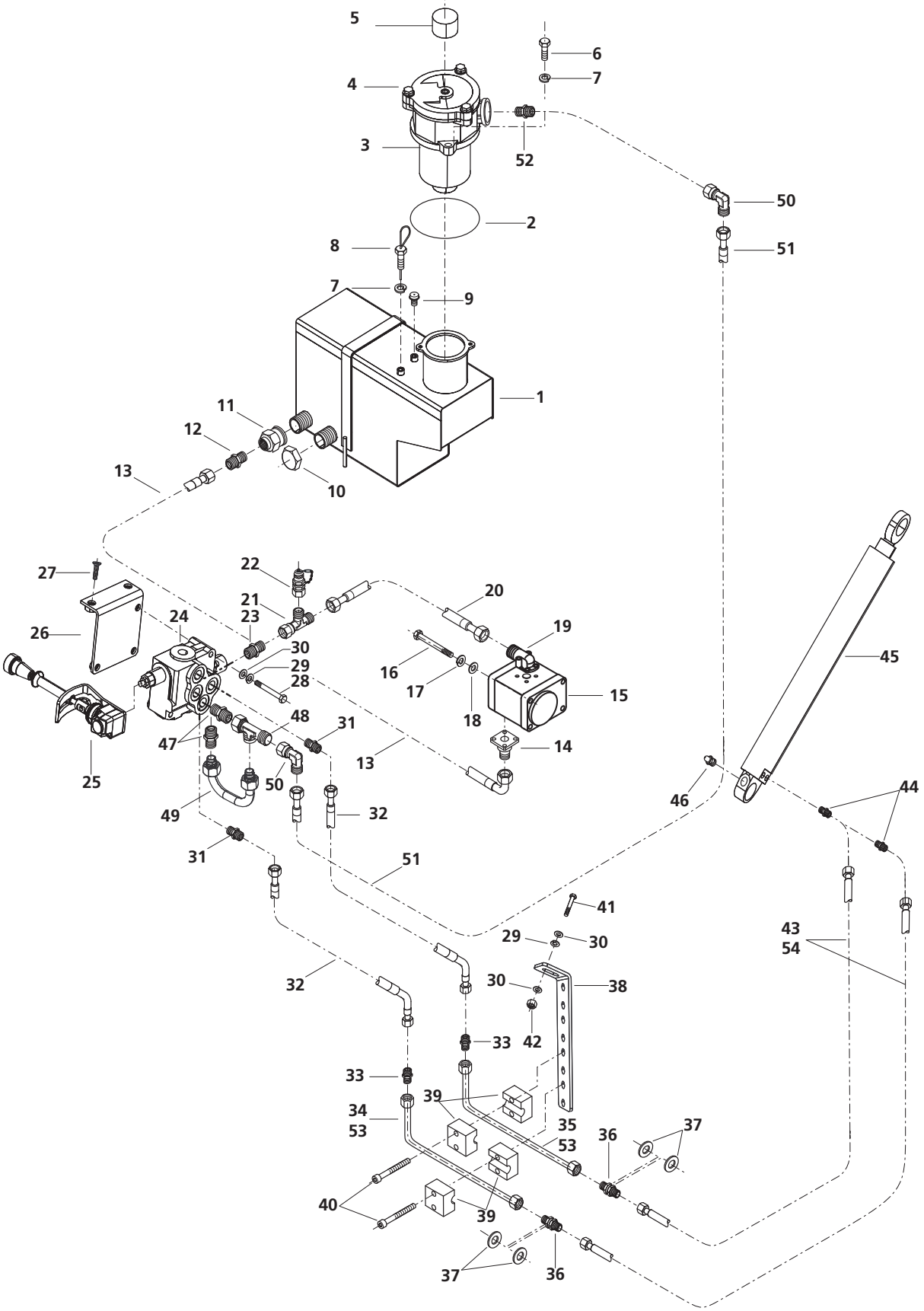

POS	ART-NR	ST	BEZEICHNUNG	DESCRIPTION	DÉSIGNATION
1	180 510 0045	1	Hydraulik-Ölbehälter	Hydraulic oil tank	Reservoir d'huile hydraulique
2	456 065	1	Dichtsatz	Gasket set	Jeu de joints
3	433 980	1	Filterelement	Filter element	Element filtrant
4	428 892	1	Rücklauffilter	Filter	Filtre
5	321 515 7247	1	Manometer	Pressure gauge	Manomètre
6	032 338 009	2	Sechskantschraube DIN 933 - M8 x 25 - 8.8	Hexagon head cap screw	Vis à tête hexagonale
7	037 333 009	3	Scheibe DIN 9021 - A 8,4 - ST	Washer	Rondelle
8	388 061 6304	1	Peilstab	Oil dipstick	Jauge de niveau d'huile
9	302 316 0072	1	Ventil	Valve	Clapet
10	040 415 008	1	Kappe	Cap	Capuchon
11	562 461 0045	1	Reduziermuffe	Reducing sleeve	Manchon de réduction
12	365 520 2206	1	Verschraubung	Fitting	Raccord à vis
13	361 152 0070	1	Hydraulikschlauch 0°-90° - 700 lg	Hydraulic hose	Flexible hydr.aulique
14	321 515 7269	1	Pumpenflansch	Pump mounting flange	Bride d'assemblage de pompe
15	320 510 4156	1	Zahnradpumpe	Gear pump	Pompe à engrenages
16	032 153 006	4	Sechskantschraube DIN 931 - M10 x 95 - 8.8	Hexagon head cap screw	Vis à tête hexagonale
17	036 106 004	4	Federring DIN 127-A 10	Spring ring	Rondelle elastique
18	037 108 001	4	Scheibe DIN 125 - B10,5 - ST	Washer	Rondelle
19	321 515 7271	1	Pumpenflansch	Pump mounting flange	Bride d'assemblage de pompe
20	361 151 0050	1	Hydraulikschlauch 0°-0° - 500lg	Hydraulic hose	Flexible hydr.aulique
21	044 086 006	1	Stutzen ELSD 12 L	Connection	Manchon
22	365 380 0000	1	Messanschluss HFM KL 12	Measuring connection	Raccord de mesure
23	044 010 001	1	Stutzen GES 12LR	Connection	Manchon
24	204 847 001	1	Steuerventil	Control valve	Vanne pilote
25	180 510 0019	1	Sicherheitshebel	Lever	Levier
26	180 510 0039	1	Halter	Holder	Support
27	043 472 006	2	Senkschraube DIN 7991 M8 x 30 - 8.8	Flat head screw	Vis à tête conique
28	032 130 003	3	Sechskantschraube DIN 933-M8 x 60 - 8.8	Hexagon head cap screw	Vis à tête hexagonale
29	036 105 005	4	Federring DIN 127 - A8	Spring ring	Rondelle élastique
30	037 107 002	5	Scheibe DIN 125 - B 8,4	Washer	Rondelle
31	044 008 000	3	Stutzen GES 8L / R3/8"	Connection	Manchon
32	361 151 0172	2	Hydraulikschlauch 0°-45° - 1700lg	Hydraulic hose	Flexible hydr.aulique
33	044 040 000	2	Stutzen GS 8L	Connection	Manchon
34	140 101 1108	1	Hydraulikrohr D 08	Hydraulic pipe	Tuyau hydraulique
35	140 101 1107	1	Hydraulikrohr D 08	Hydraulic pipe	Tuyau hydraulique
36	044 057 006	2	Stuzen GSS 8 L	Connection	Manchon
37	037 109 000	4	Scheibe DIN 125 - B 15 - ST	Washer	Rondelle

BRINKMANN
MASCHINENFABRIK GMBH & CO.KG

6.1 Hydraulik Beschicker (EB 450 / 550 B)

Hydraulic feeder assembly • Hydraulique skip

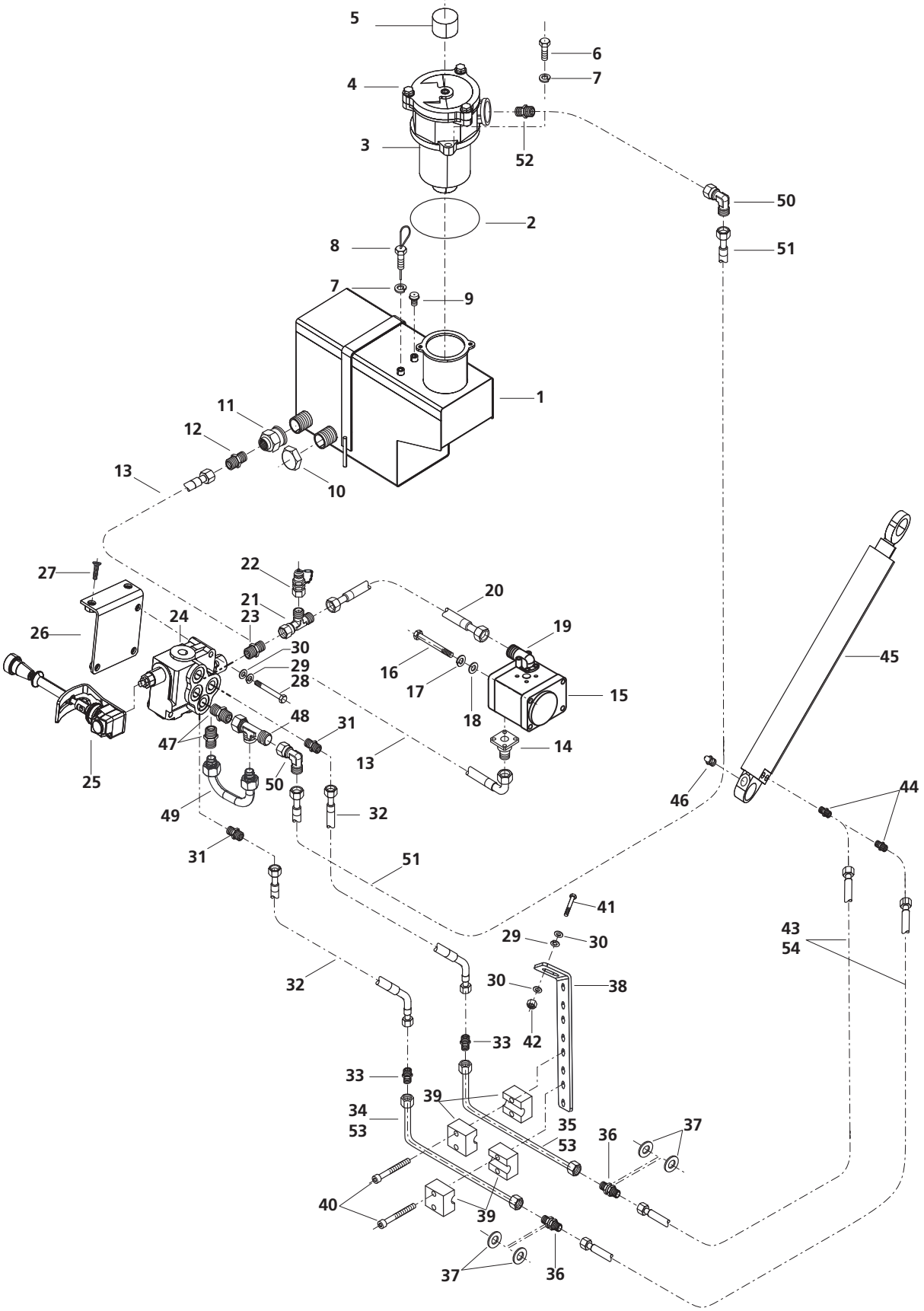

BRINKMANN
MASCHINENFABRIK GMBH & CO.KG

POS	ART-NR	ST	BEZEICHNUNG	DESCRIPTION	DÉSIGNATION
38	180 510 0097	1	Rohrhalter	Holder	Support
39	360 540 3416	2	Rohrschelle	Pipe clamp	Collier de serrage
40	501 206 0352	4	Zylinderschraube DIN 912 - M 6 x 35 - 8	Socket head cap screw	Vis à tête cylindrique
41	032 339 008	1	Sechskantschraube DIN 933 - M8 x 30 - 8.8	Hexagon head cap screw	Vis à tête hexagonale
42	034 105 007	1	Sechskantmutter selbstsich DIN 985 - M 8 - 10	Hexagonal nut, self–lock	Ecrou hexagonale frein
43	361 151 0126	2	Hydraulikschlauch 0°-0° - 900 lg	Hydraulic hose	Flexible hydr.aulique
44	450 269	2	Stutzen GES 8 L / M16 x 1,5	Connection	Manchon
45	434 167	1	Hydraulikzylinder	Hydraulic cylinder	Vérin hydraulique
46	003 549 005	1	Kegelschmiernippel	Conical lubr. nipple	Graisseur
47	044 013 008	2	Stutzen GES 15 L / R3/8"	Connection	Manchon
48	044 087 005	1	Stutzen ELSD 15L	Connection	Manchon
49	321 515 7259	1	Hydraulikrohrbrücke	Connection	Manchon
50	044 072 007	2	Stuzen EWSD 15 L	Connection	Manchon
51	361 151 0133	1	Hydraulikschlauch 0°-0° - 1200 lg	Hydraulic hose	Flexible hydr.aulique
52	244 478 003	1	Stutzen GES 15L /R 3/4"	Connection	Manchon
53	361 041 0002	1	Gewebeschlauch - 700 lg	hose	tuyau
54	361 041 0002	1	Gewebeschlauch - 900 lg	hose	tuyau

BRINKMANN
MASCHINENFABRIK GMBH & CO.KG

6.2 Hydraulik Beschicker+Schrapper (EB 450 / 550 BS)

Hydraulic feeder assembly + scraper • Hydraulique skip + pelle tracteè

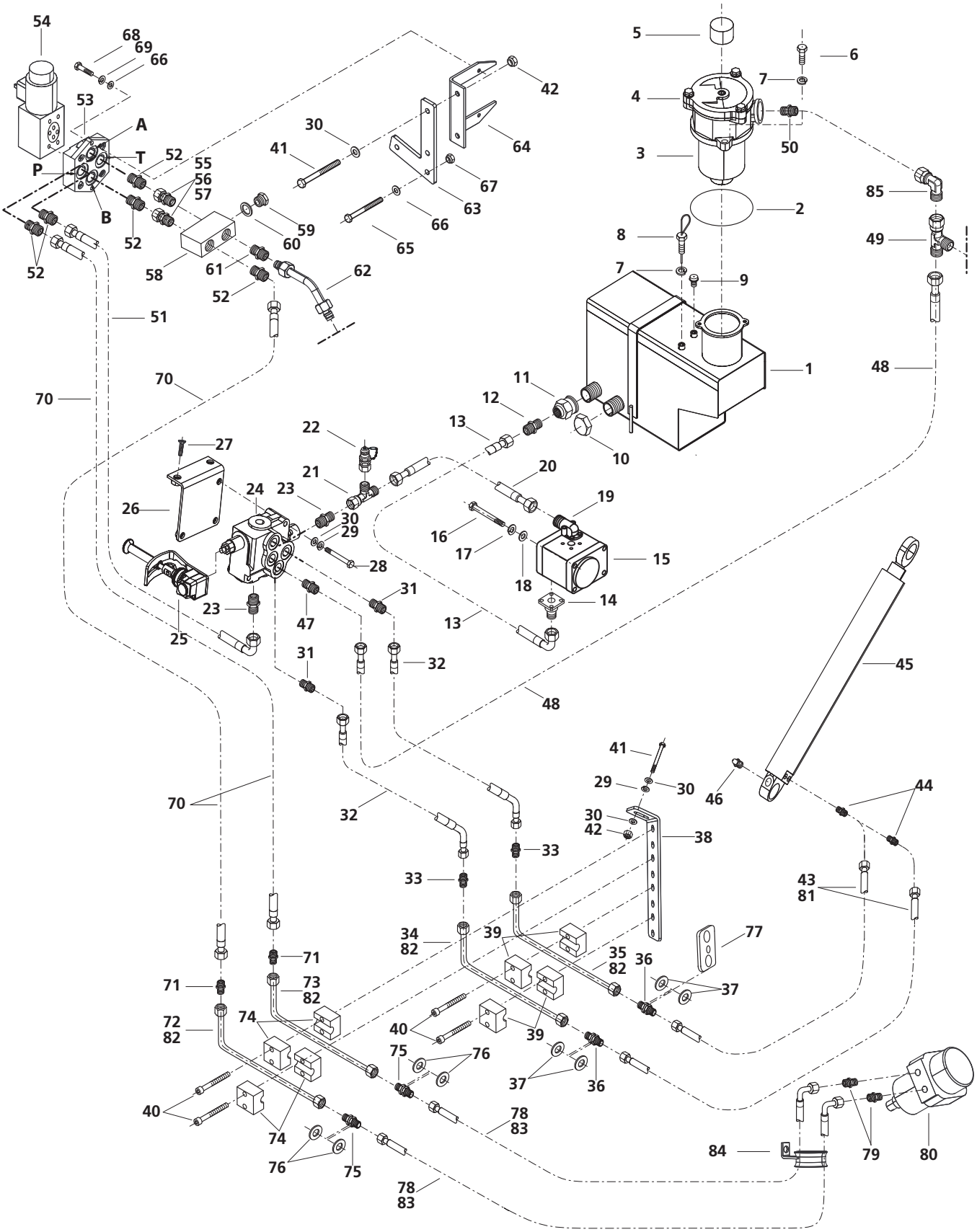

POS	ART-NR	ST	BEZEICHNUNG	DESCRIPTION	DÉSIGNATION
1	180 510 0045	1	Hydraulik-Ölbehälter	Hydraulic oil tank	Reservoir d'huile hydraulique
2	456 065	1	Dichtsatz	Gasket set	Jeu de joints
3	433 980	1	Filterelement	Filter element	Element filtrant
4	428 892	1	Rücklauffilter	Filter	Filtre
5	321 515 7247	1	Manometer	Pressure gauge	Manomètre
6	032 338 009	2	Sechskantschraube DIN 933 - M8 x 25 - 8.8	Hexagon head cap screw	Vis à tête hexagonale
7	037 333 009	3	Scheibe DIN 9021 - A 8,4 - ST	Washer	Rondelle
8	388 061 6304	1	Peilstab	Oil dipstick	Jauge de niveau d'huile
9	302 316 0072	1	Ventil	Valve	Clapet
10	040 415 008	1	Kappe	Cap	Capuchon
11	562 461 0045	1	Reduziermuffe	Reducing sleeve	Manchon de réduction
12	365 520 2206	1	Verschraubung	Fitting	Raccord à vis
13	361 152 0070	1	Hydraulikschlauch 0°-90° - 700 lg	Hydraulic hose	Flexible hydr.aulique
14	321 515 7269	1	Pumpenflansch	Pump mounting flange	Bride d'assemblage de pompe
15	320 510 4156	1	Zahnradpumpe	Gear pump	Pompe à engrenages
16	032 153 006	4	Sechskantschraube DIN 931 - M10 x 95 - 8.8	Hexagon head cap screw	Vis à tête hexagonale
17	036 106 004	4	Federring DIN 127-A 10	Spring ring	Rondelle elastique
18	037 108 001	4	Scheibe DIN 125 - B10,5 - ST	Washer	Rondelle
19	321 515 7271	1	Pumpenflansch	Pump mounting flange	Bride d'assemblage de pompe
20	361 151 0050	1	Hydraulikschlauch 0°-0° - 500lg	Hydraulic hose	Flexible hydr.aulique
21	044 086 006	1	Stutzen ELSD 12 L	Connection	Manchon
22	365 380 0000	1	Messanschluss HFM KL 12	Measuring connection	Raccord de mesure
23	044 010 001	2	Stutzen GES 12LR	Connection	Manchon
24	204 847 001	1	Steuerventil	Control valve	Vanne pilote
25	180 510 0019	1	Sicherheitshebel	Lever	Levier
26	180 510 0039	1	Halter	Holder	Support
27	043 472 006	2	Senkschraube DIN 7991 M8 x 30 - 8.8	Flat head screw	Vis à tête conique
28	032 130 003	3	Sechskantschraube DIN 933-M8 x 60 - 8.8	Hexagon head cap screw	Vis à tête hexagonale
29	036 105 005	5	Federring DIN 127 - A8	Spring ring	Rondelle élastique
30	037 107 002	7	Scheibe DIN 125 - B 8,4	Washer	Rondelle
31	044 008 000	2	Stutzen GES 8L / R3/8"	Connection	Manchon
32	361 151 0172	2	Hydraulikschlauch 0°-45° - 1700lg	Hydraulic hose	Flexible hydr.aulique
33	044 040 000	2	Stutzen GS 8L	Connection	Manchon
34	140 101 1108	1	Hydraulikrohr D 08	Hydraulic pipe	Tuyau hydraulique
35	140 101 1107	1	Hydraulikrohr D 08	Hydraulic pipe	Tuyau hydraulique
36	044 057 006	2	Stuzen GSS 8 L	Connection	Manchon
37	037 109 000	4	Scheibe DIN 125 - B 15 - ST	Washer	Rondelle

BRINKMANN
MASCHINENFABRIK GMBH & CO.KG

6.2 Hydraulik Beschicker+Schrapper (EB 450 / 550 BS)

Hydraulic feeder assembly + scraper • Hydraulique skip + pelle tracteè

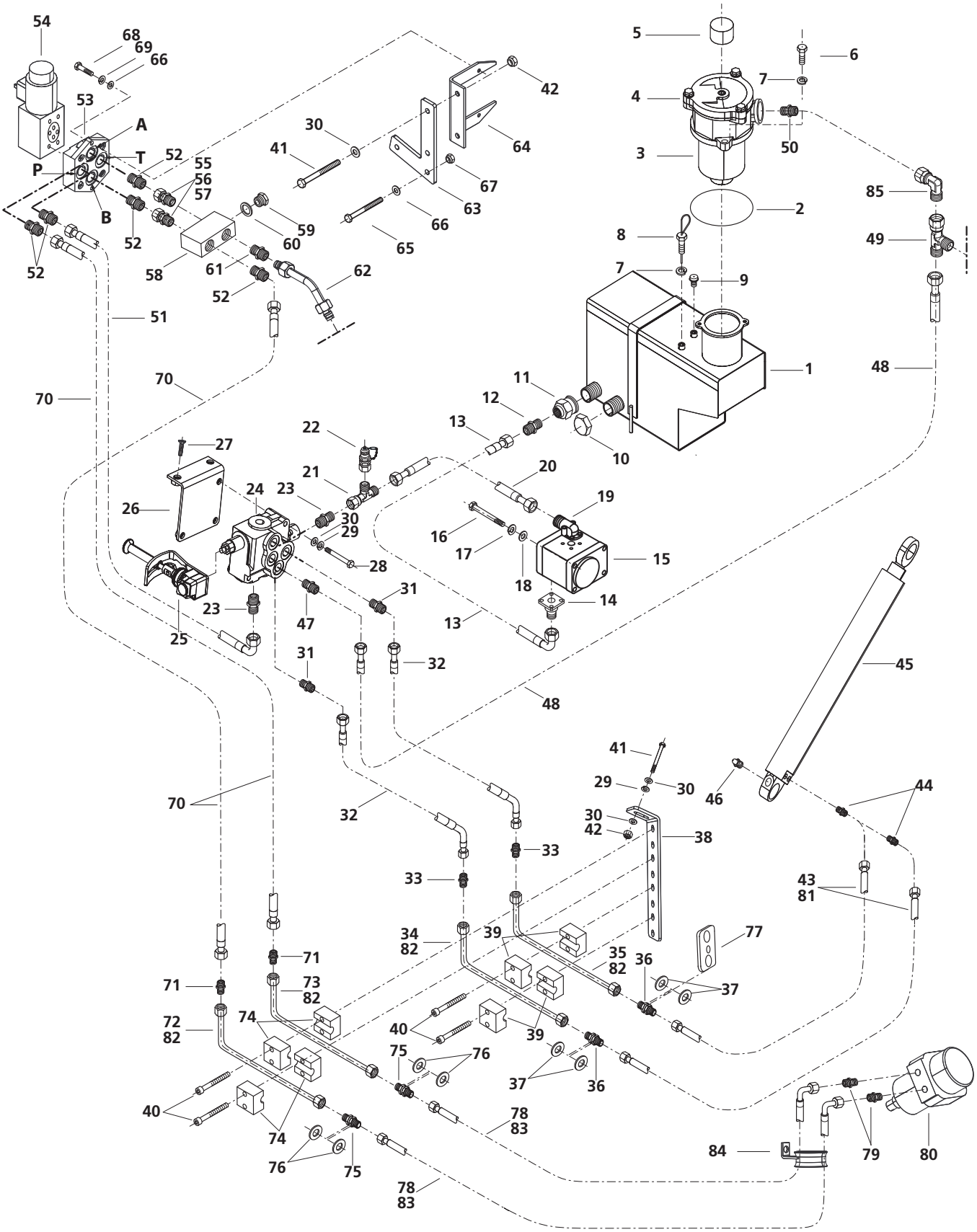

POS	ART-NR	ST	BEZEICHNUNG	DESCRIPTION	DÉSIGNATION
38	180 510 0097	1	Rohrhalter	Holder	Support
39	360 540 3416	2	Rohrschelle	Pipe clamp	Collier de serrage
40	501 206 0352	4	Zylinderschraube DIN 912 - M 6 x 35 - 8	Socket head cap screw	Vis à tête cylindrique
41	032 339 008	3	Sechskantschraube DIN 933 - M8 x 30 - 8.8	Hexagon head cap screw	Vis à tête hexagonale
42	034 105 007	3	Sechskantmutter selbstsich DIN 985 - M 8 - 10	Hexagonal nut, self–lock	Ecrou hexagonale frein
43	361 151 0126	2	Hydraulikschlauch 0°-0° - 900 lg	Hydraulic hose	Flexible hydr.aulique
44	450 269	2	Stutzen GES 8 L / M16 x 1,5	Connection	Manchon
45	434 167	1	Hydraulikzylinder	Hydraulic cylinder	Vérin hydraulique
46	003 549 005	1	Kegelschmiernippel	Conical lubr. nipple	Graisseur
47	044 013 008	1	Stutzen GES 15 L / R3/8"	Connection	Manchon
48	361 151 0133	1	Hydraulikschlauch 0°-0° - 1200 lg	Hydraulic hose	Flexible hydr.aulique
49	044 087 005	1	Stutzen ELSD 15L	Connection	Manchon
50	244 478 003	1	Stutzen GES 15L /R 3/4"	Connection	Manchon
51	361 151 0134	1	Hydraulikschlauch 0°- 90° - 1400 lg	Hydraulic hose	Flexible hydr.aulique
52	044 023 001	5	Stutzen GES 12L / M18 x 1,5	Connection	Manchon
53	329 044 5838	1	Anschlussplatte		
54	067 345 009	1	HY-Ventil	Hydraulic valve	Soupape hydraulique
55	365 380 1234	2	Verschraubung EVGE / SM x M 18 x 1,5	Copper ring	Anneau en cuivre
56	237 941 000	2	Profilring	Screw plug	Bouchon obturateur
57	041 790 007	2	Ueberwurfmutter		
58	180 554 0160	1	Rücklaufverteiler	Distributor	Distributeur
59	530 318 2215	1	Kupferring 18x22	Copper ring	Anneau en cuivre
60	500 818 0150	1	Verschlussschraube DIN 908 - M18 x 1,5 - A2F	Screw plug	Bouchon obturateur
61	044 024 000	1	Stutzen GES 15 LM	Connection	Manchon
62	321 515 7257	1	Hydraulikrohr	Hydraulic	Tuyau hydraulique
63	180 510 0101	1	Winkel	Elbow	Coude
64	186 203 4064	1	Halter	Holder	Support
65	503 306 0302	2	Sechskantschraube DIN 933 - M6 x 30 - 8.8	Hexagon head cap screw	Vis à tête hexagonale
66	037 105 004	4	Scheibe DIN 125 - B 6,4 - ST	Washer	Rondelle
67	034 104 008	4	Sechskantmutter selbstsich DIN 985 - M 6 - 8	Hexagonal nut, self–lock	Ecrou hexagonale frein
68	034 104 008	2	Sechskantschraube DIN 912 - M6 x 25 - 8.8	Hexagon head cap screw	Vis à tête hexagonale
69	036 104 006	2	Federring DIN 127 - A6	Spring ring	Rondelle élastique
70	361 151 0125	2	Hydraulikschlauch 0°-0° - 900 lg	Hydraulic hose	Flexible hydr.aulique
71	044 041 009	2	Stutzen GS 12L	Connection	Manchon
72	140 101 1109	1	Hydraulikrohr D 12	Hydraulic pipe	Tuyau hydraulique
73	140 101 1110	1	Hydraulikrohr D 12	Hydraulic pipe	Tuyau hydraulique

BRINKMANN
MASCHINENFABRIK GMBH & CO.KG

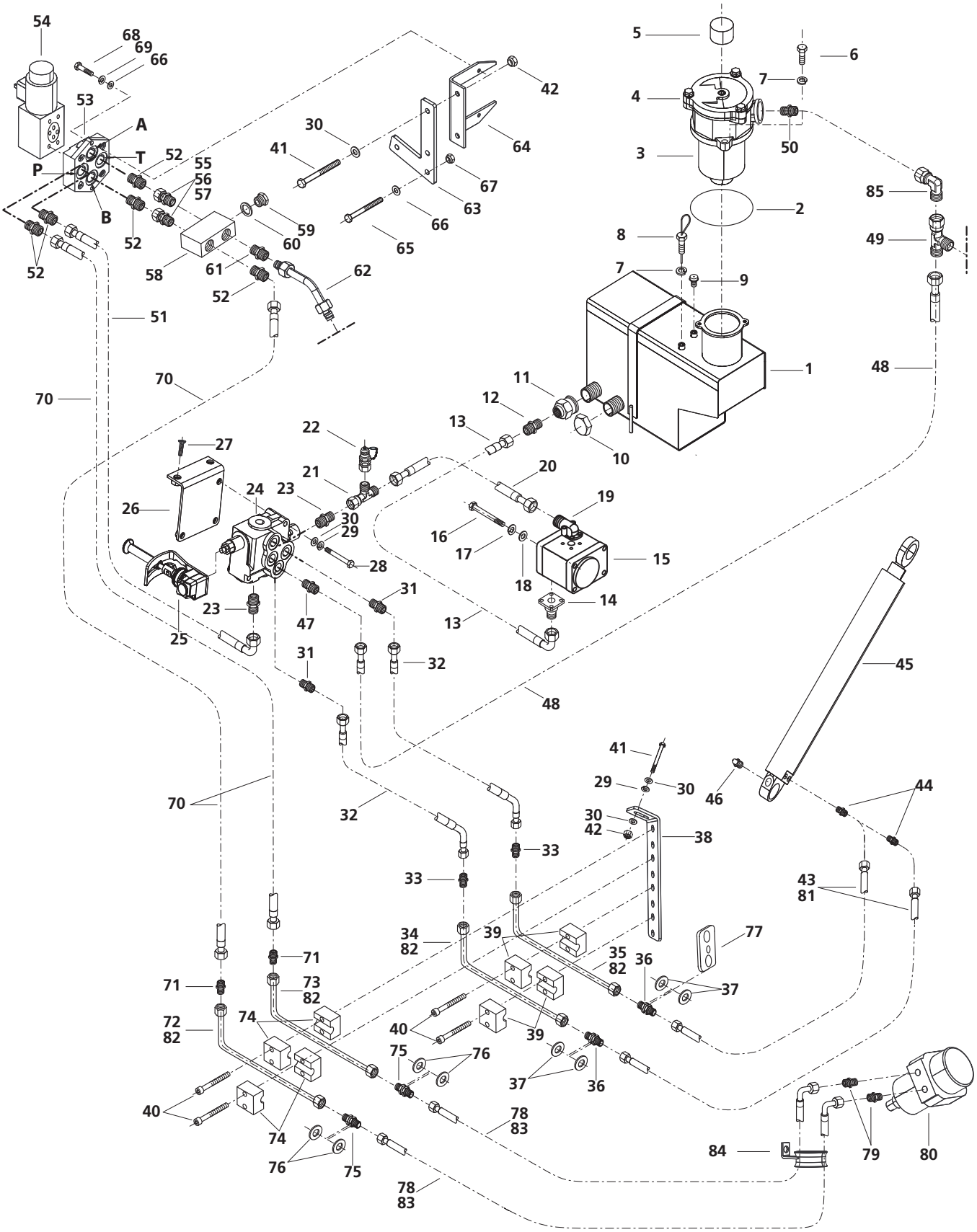

POS	ART-NR	ST	BEZEICHNUNG	DESCRIPTION	DÉSIGNATION
74	067 513 006	2	Rohrschelle	Pipe clamp	Collier de serrage
75	044 058 005	2	Stuzen GSS 12 L	Connection	Manchon
76	041 910 007	4	Scheibe DIN 125 - B 19 - ST	Washer	Rondelle
77	180 510 0096	1	Lasche	Bracket	Éclisse
78	361 151 0128	2	Hydraulikschlauch 0°- 90° - 1700 lg	Hydraulic hose	Flexible hydr.aulique
79	044 011 000	2	Stuzen	Connection	Manchon
80	212 873 009	1	Hydraulikmotor	Hydraulic motor	Moteur hydraulique
81	361 041 0002	1	Gewebeschlauch - 900 lg	hose	tuyau
82	361 041 0003	1	Gewebeschlauch - 700 lg	hose	tuyau
83	361 041 0002	1	Gewebeschlauch - 1700 lg	hose	tuyau
84	140 000 0185	1	Schlauchführung	Hose guide	Guidage de tuyau flexible
85	044 072 007	2	Stuzen EWSD 15 L	Connection	Manchon

BRINKMANN
MASCHINENFABRIK GMBH & CO.KG

6.3 Schrapperteile (Estrich Boy 450 / 550 BS)

Scraper parts • Pièces de pelle tracteé

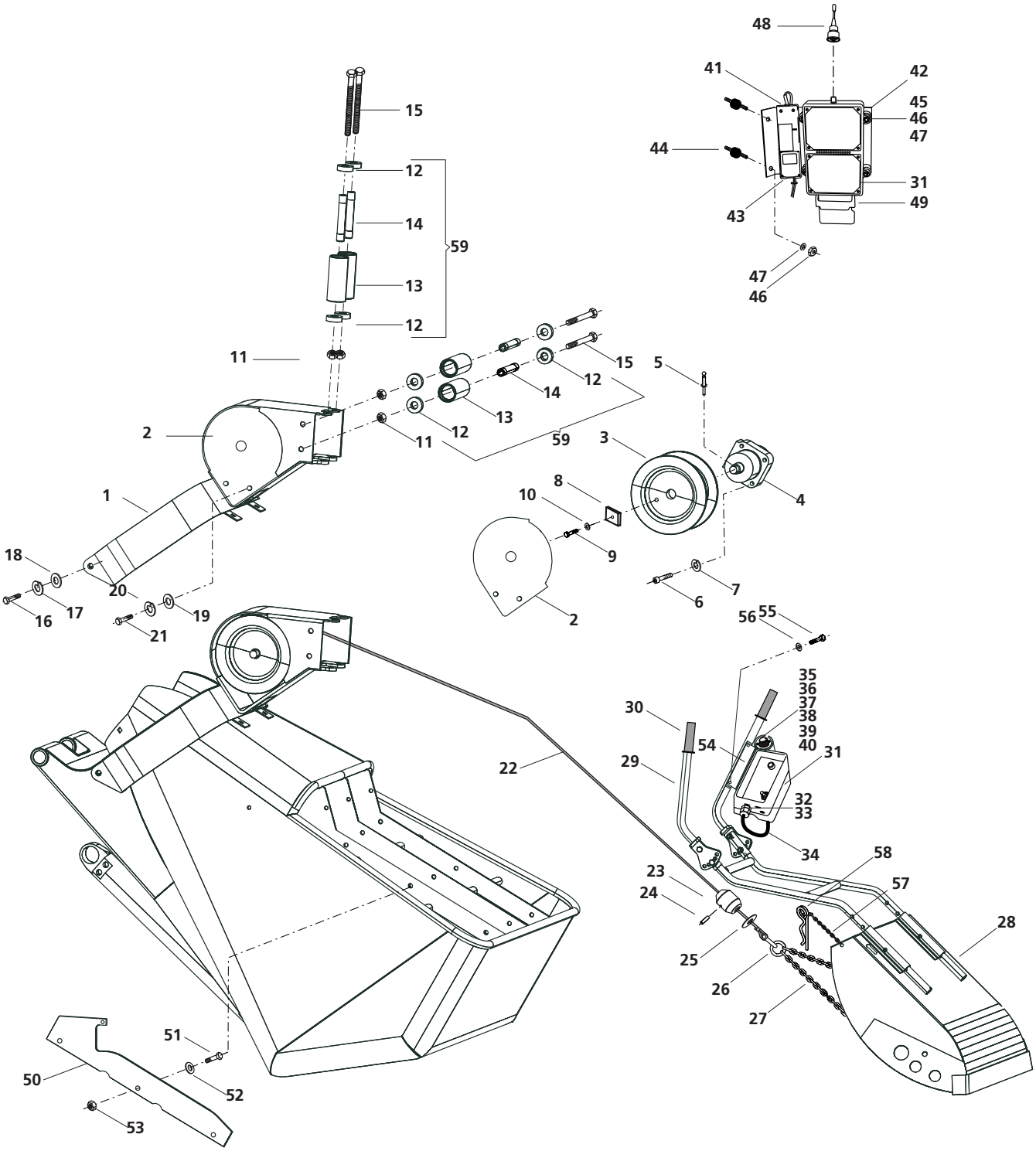

BRINKMANN
MASCHINENFABRIK GMBH & CO.KG

POS	ART-NR	ST	BEZEICHNUNG	DESCRIPTION	DÉSIGNATION
1	445 571	1	Schrapper	Scraper	Pelle tracteé
2	456 942	1	Abdeckung	Cover	Recouvrement
3	214 547 003	1	Seiltrommel	Cable drum	Tambour de câble
4	212 873 009	1	Hydraulik- Motor	Hydraulik- Motor	Moteur hydraulik
5	038 421 004	1	Splint 4 x 40 - ISO 1234 - ST	Cotter pin	Goupille fendue
6	031 852 007	4	Zylinderschraube DIN 912 - M 10 x 30 - 8	Socket head cap screw	Vis à tête cylindrique
7	532 710 2002	4	Federring	Spring ring	Rondelle élastique
8	071 894 009	1	Klemmstück	Clamp	Pièce de serrage
9	032 338 009	1	Sechskantschraube DIN 933 - M 8 x 25 - 8.8	Hexagon head cap screw	Vis à tête hexagonale
10	036 505 003	1	Sicherungsscheibe VS 8 verz.	Lock washer	Rondelle d'arrêt
11	034 107 005	4	Sechskantmutter selbstsich DIN 985 - M12 - 8	Hexagonal nut, self–lock	Ecrou hexagonale frein
12	042 171 007	8	Rillenkugellager	Deep groove ball bearing	Roulem. rainuré à billes
13	209 337 008	4	Rolle	Roller	Rouleau
14	209 338 007	4	Hülse	Sleeve	Douille
15	032 178 007	4	Sechskantschraube DIN 931 - M 12 x 150 - 8.8	Hexagon head cap screw	Vis à tête hexagonale
16	032 397 008	2	Sechskantschraube DIN 933 - M14 x 30 - 8	Hexagon head cap screw	Vis à tête hexagonale
17	036 508 000	2	Sicherungsscheibe VS 14 verz.	Lock washer	Rondelle d'arrêt
18	037 109 000	2	Scheibe B 15 - DIN 125 - ST	Washer	Rondelle
19	503 306 0162	2	Sechskantschraube DIN 933 - M6 x 16 - 8	Hexagon head cap screw	Vis à tête hexagonale
20	532 706 1002	2	Federring D 127 - A 6,1 - VZ	Spring ring	Rondelle élastique
21	037 330 002	2	Scheibe A 6,4 - DIN 9021 - ST	Washer	Rondelle
22	464594	1	Drahtseil D 6 x 12000	Wire rope	Câble métallique
23	212 884 001	1	Anschlag	Limit stop	Butée
24	538 105 0360	2	Spannhülse 5 x 36 DIN 1481	Clamping sleeve	Douille de serrage
25	212 885 000	1	Scheibe D 50 x 5	Washer	Rondelle
26	530 106 3122	1	Schäkel	Shackle	Manille
27	319 018 9201	1	Kettengehänge	lifting gear	
28	319 018 1002	1	Schrapperschaufel	Scraper bucket	Pelle
29	180 510 0018	1	Führungsgestell	Chassis	châssis
30	319 005 1010	2	Gummigriff	Rubber grip	Poignée en caoutchouc
31	317 711 0330	1	Funksender / Funkempfänger	Transmitter / Receiver	Transmetteur / Récepteur
32	317 402 1168	1	Kabelverschraubung M 16 x 1,5	Screwed cable gland	Passe-cable à vis
33	317 402 1169	1	Gegenmutter M 16 x 1,5	Counternut	Contre-écrou
34	318 301 0049	1	Kabel 2 x 1	Cable	Câble
35	317 711 0352	1	Djet - Taster	Push-button	Bouton-poussoir
36	210 366 000	1	Deckel	Lid	Couvercle

BRINKMANN
MASCHINENFABRIK GMBH & CO.KG

6.3 Schrapperteile (Estrich Boy 450 / 550 BS)

Scraper parts • Pièces de pelle tracteé

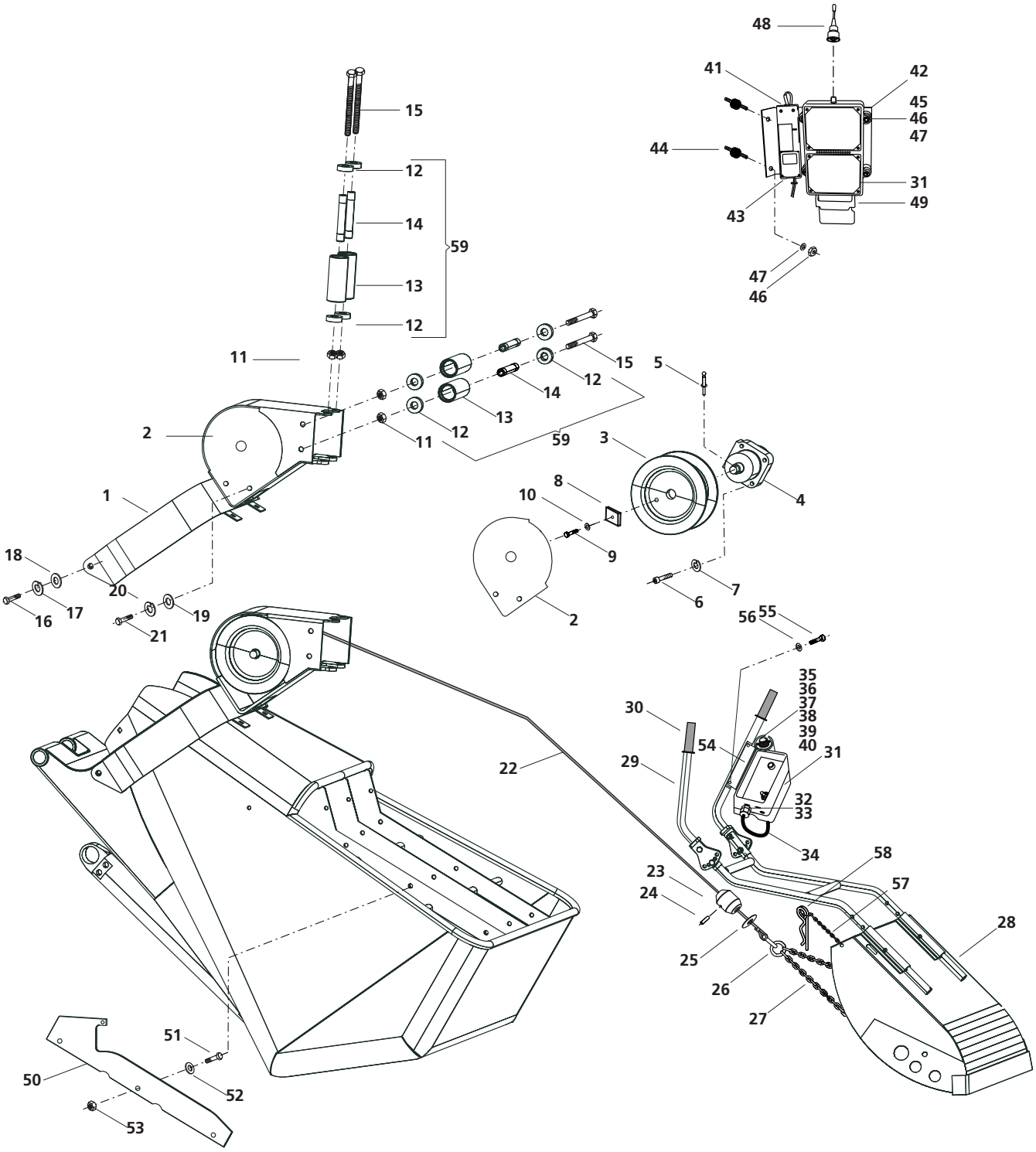

POS	ART-NR	ST	BEZEICHNUNG	DESCRIPTION	DÉSIGNATION
37	210 367 009	1	Flachkopfschraube DIN 85 - M3 x 20 - 5.8	slotted pan head screw	vis tête plate à fente
38	042 948 007	1	O - Ring DIN 3771 - 34,65 x 1,78 N - NBR 75	O-ring	joint torique
39	210 517 008	1	USIT - Ring U 3,8 x 7,6 x 1	Ring	ring
40	210 511 004	1	Schukostecker	Shockproof plug	Fiche de prise d.c.de séc
41	317 711 0336	1	Ladegerät	Charging set	Groupe chargeur
42	321 515 7246	1	Halterung Funkempfänger / Ladegerät	Holder	Support
43	317 711 0332	1	NC Akku	Accumulator	Accumulateur
44	425 006 2020	2	Gummipuffer	Rubber buffer	Tampon en caoutchouc
45	032 317 004	4	Sechskantschraube DIN 933 - M6 x 20 - 8.8 - A2F	Hexagon head cap screw	Vis à tête hexagonale
46	034 104 008	6	Sechskantmutter, selbstsich. DIN 985 - M6 - 8 - A2F	Hexagonal nut, self–lock	Ecrou hexagonale frein
47	037 105 004	6	Scheibe DIN 125 - ST - B 6,4 - A2F	Washer	Rondelle
48	317 711 0331	1	Antenne	Antenna	Antenne
49	317 711 0334	1	Anschlusskabel	Connection cable	Câble de raccordement
50	212 555 000	2	Gleitschiene	Sliding rail	Glissière
51	032 358 005	6	Sechskantschraube DIN 933 - M10 x 30 - 8.8 - A2F	Hexagon head cap screw	Vis à tête hexagonale
52	037 108 001	12	Scheibe B 10,5 - DIN 125 - ST	Washer	Rondelle
53	034 106 006	12	Sechskantmutter selbstsich DIN 985 - M 10 - 8	Hexagonal nut, self–lock	Ecrou hexagonale frein
54	180 500 0159	1	Halterung für Sender	Holder	Support
55	032 358 007	2	Sechskantschraube DIN 933 - M 5 x 12 - 8	Hexagon head cap screw	Vis à tête hexagonale
56	042 132 004	2	Sicherungsscheibe VS 5 verz.	Lock washer	Rondelle d'arrêt
57	220 209 2004	2	Gliederkette	Link chain	Chaîne à maillons
58	062 187 000	2	Federstecker 5 - DIN 1024 verzinkt	Circlip	Agrafe
59	180 510 0122	4	Rollenset Schrapper	Roller-set	Rouleau-set

BRINKMANN
MASCHINENFABRIK GMBH & CO.KG

6.4 Beschickerteile (Estrich Boy 450 / 550 B & BS)

Feeder parts • Pièces de skip

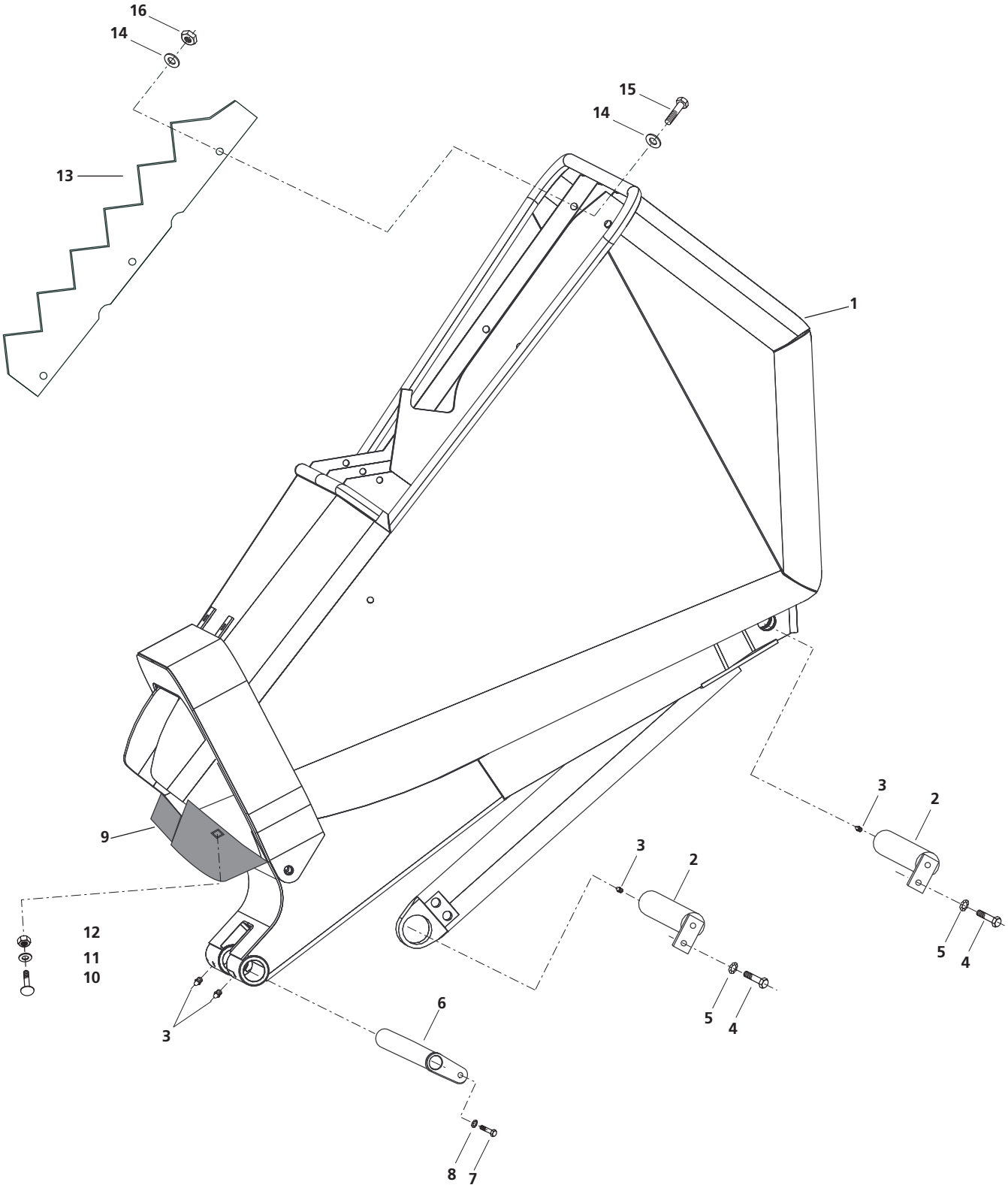

BRINKMANN
MASCHINENFABRIK GMBH & CO.KG

POS	ART-NR	ST	BEZEICHNUNG	DESCRIPTION	DÉSIGNATION
1	445 511	1	Beschickerkübel	Feeder bucket	Skip
2	209 643 006	2	Bolzen	Bolt	Goujon
3	003 549 005	4	Kegelschmiernippel	Conical lubr. nipple	Graisseur
4	032 336 001	2	Sechskantschraube DIN 933 - M8 x 14 - 8.8	Hexagon head cap screw	Vis à tête hexagonale
5	036 505 003	2	Sicherungsscheibe VS 8	Lock washer	Rondelle d'arrêt
6	444 289	1	Bolzen	Bolt	Goujon
7	032 409 006	1	Sechskantschraube DIN 933 - M16 x 20 - 8.8	Hexagon head cap screw	Vis à tête hexagonale
8	036 509 009	1	Sichrungsscheibe VS 16	Lock washer	Rondelle d'arrêt
9	210 534 007	1	Verlängerung	Extension	Rallonge
10	244 520 003	4	Flachrundschraube DIN 603 - M10 x 25	cup square bolt	Boulon a tête plate
11	037 331 001	4	Scheibe DIN 9021 - 10,5 verz.	Washer	Rondelle
12	034 106 006	4	Sechskantmutter DIN 985 - M10 - 8 -A2C	Hexagonal nut	Ecrou hexagonale
13	210 817 009	1	Sackreisser		
14	032 358 005	3	Sechskantschraube DIN 933 - M 10 x 30 - 8	Hexagon head cap screw	Vis à tête hexagonale
15	037 108 001	6	Scheibe B10,5 - DIN 125 - ST	Washer	Rondelle
16	034 106 006	3	Sechskantmutter selbstsich DIN 985 - M10 - 8	Hexagonal nut, self–lock	Ecrou hexagonale frein

BRINKMANN
MASCHINENFABRIK GMBH & CO.KG

7.1 **Zentralschmieranlage** • Central lubrication system • Centrale de graissage

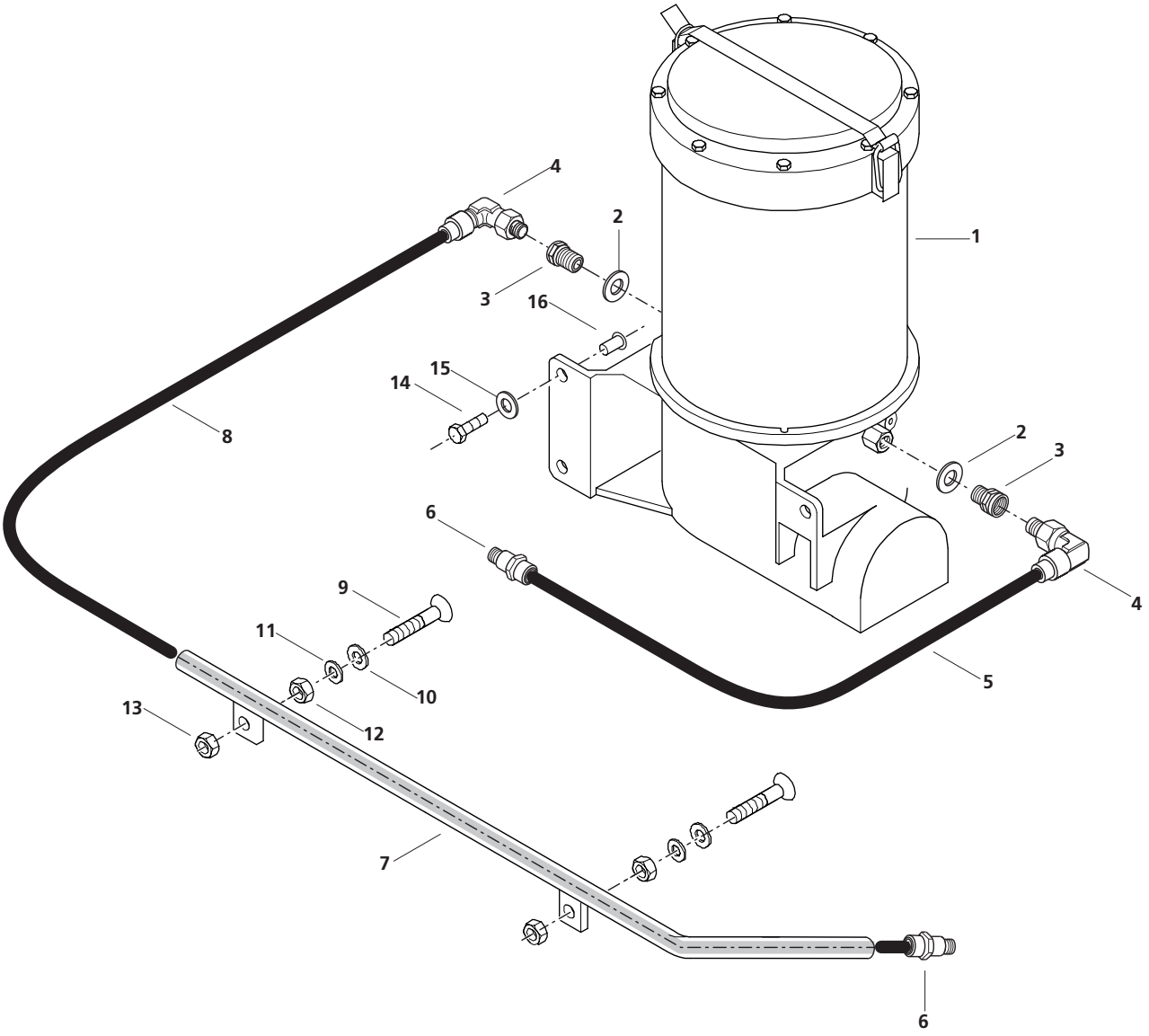

BRINKMANN
MASCHINENFABRIK GMBH & CO.KG

POS	ART-NR	ST	BEZEICHNUNG	DESCRIPTION	DÉSIGNATION
1	590 000 0008	1	Zentralschmieranlage	Central lubrication system	Centrale de graissage
2	530 314 2015	2	Kupferring	Copper ring	Bague en cuivre
3	871 031 8062	2	Anschlussstück	Connector	Raccord
4	871 031 8063	2	Kniestück	elbow	coude
5	871 031 8065	1,5m	Schmierleitung	Lubrication line	Conduit de lubrification
6	871 031 8064	2	Anschlussstück	Connector	Raccord
7	1805100103	1	Schutzrohr	Protective tube	Tuyau de protection
8	871 031 8065	3,3m	Schmierleitung	Lubrication line	Conduit de lubrification
9	506 310 0402	2	Senkschraube DIN 7991 - M10 x 40 - 10.9	Flat head screw	Vis à tête conique
11	424 030 0083	2	Dichtung 22x8x3	Seal	Joint
12	037 330 002	2	Scheibe DIN 9021 - 10,5 - ST - A2C	Washer	Rondelle
13	033 706 009	4	Sechskantmutter DIN 934 - M10 - 8- A2F	Hexagonal nut	Ecrou hexagonale
14	032 318 003	3	Sechskantschraube DIN 933 - M6 x 25 - 8.8 - A2C	Hexagon head cap screw	Vis à tête hexagonale
15	037 330 002	3	Scheibe DIN 9021 - 6,4 - A2C	Washer	Rondelle
16	539 901 4011	3	Blindnietmutter	Blind rivet nut	Ecrou de rivet aveugle

BRINKMANN
MASCHINENFABRIK GMBH & CO.KG

8.1 **Luftleitungssystem** • System conduite d`air • Air pipe system

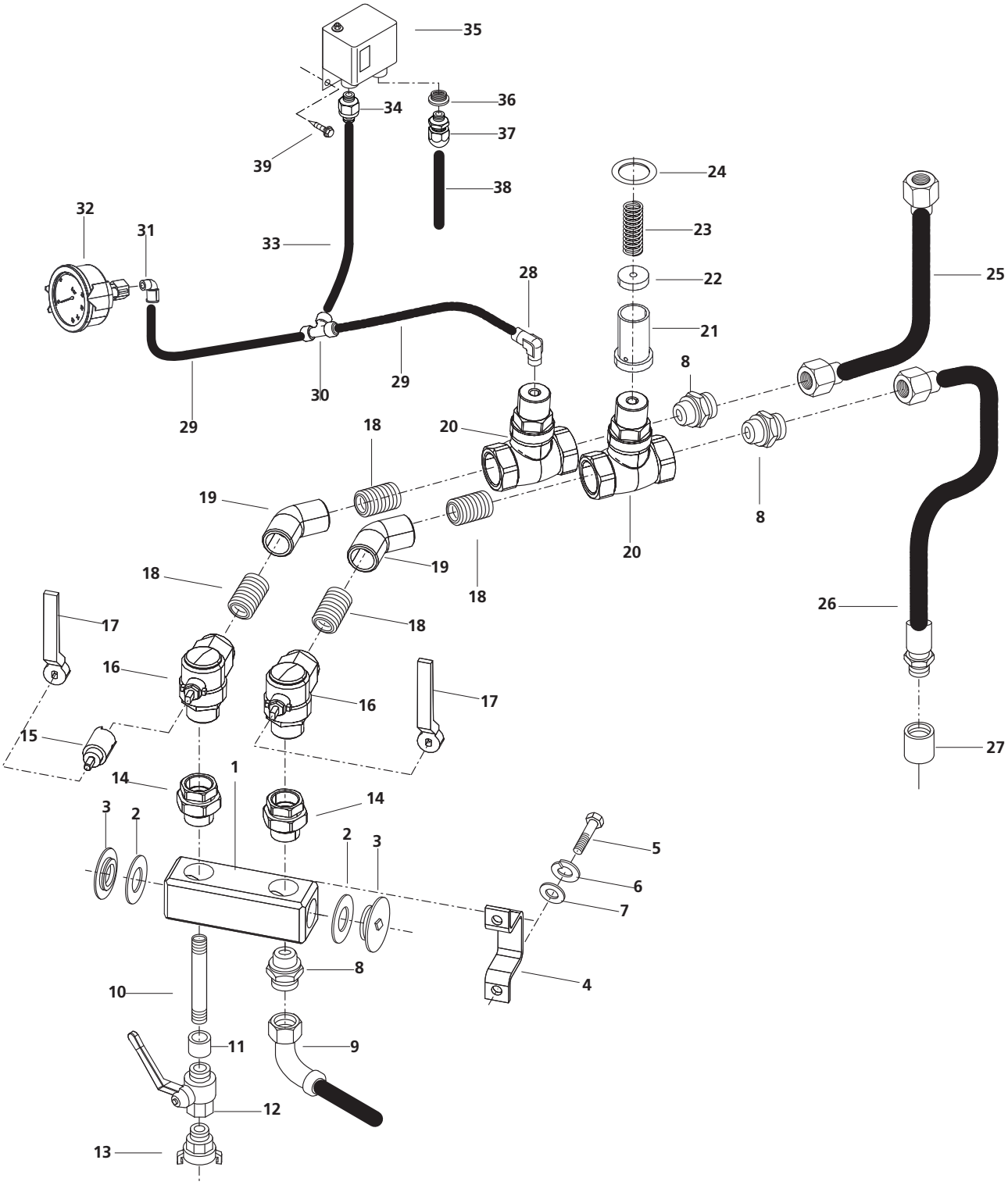

BRINKMANN
MASCHINENFABRIK GMBH & CO.KG

POS	ART-NR	ST	BEZEICHNUNG	DESCRIPTION	DÉSIGNATION
1	180 510 0041	1	Luftverteiler	Distributor	Distributeur
2	530 233 4025	2	Dichtring DIN 7603 - A 33 x 39 x 2	Seal ring	Bague d'étanchéité
3	562 911 0000	2	Blindstopfen	Blind plug	Aveuglément
4	180 510 0009	1	Bügel 25 x 5 x 179	Clamp	Étrier
5	032 356 007	2	Sechskantschraube DIN 933 M10 x 20 - 8	Hexagon head cap screw	Vis à tête hexagonale
6	036 106 004	2	Federring DIN 127 - A 10	Spring ring	Rondelle élastique
7	037 108 001	2	Scheibe DIN 125 10,5 - ST	Washer	Rondelle
8	365 520 2824	3	G-Einschraubung DIN 2982 1"	Fitting	Raccord à vis
9	180 510 0102	1	Luftschlauch	Air hose	Flexible à air
10	560 230 4200	1	Gewindenippel 1/2" 200 lg	threaded fitting	
11	040 372 002	1	Muffe DIN 270 1/2"	Sleeve	Manchon
12	350 000 8700	1	Kugelhahn	Ball cock	Robinet boisseau sphér
13	361 610 0150	1	Schnellkupplung	Claw hose coupling	Crabotage pour flexible
14	560 990 1000	2	Verschraubung, einstellbar	Fitting, adjustable	Raccord à vis, ajustable
15	180 510 0061	1	Verlängerung für Kugelhahn	Extension ball cock	Rallonge robinet boisseau sphère
16	350 235 0503	2	Kugelhahn, Eckform	Ball cock	Robinet boisseau sphér
17	350 235 0504	2	Handhebel	Hand lever	Levier à main
18	560 231 0041	4	Gewindenippel	thread tube	
19	561 201 0001	2	Winkel	Elbow	Coude
20	350 121 0190	2	Rückschlagventil	Check valve	Clapet anti-retour
21	350 121 0172	2	Kegel	Taper	Cône
22	350 121 0175	2	Dichtung	Seal	Joint
23	350 121 0173	2	Feder	Spring	Ressort
24	350 121 0192	2	Dichtring	Seal ring	Bague d'étanchéité
25	180 510 0042	1	Oberluftschlauch	Header air hose	Flexible à air supérieur
26	180 510 0043	1	Unterluftschlauch	Flotation Air hose	Flexible à air inférieur
27	703 635 0001	1	Kupplung VT	Coupling	Accouplement
28	350 186 0054	1	Metall-Schnellsteckanschluss	Connection	Raccordement
29	210 070 6002	2	Kunststoffschlauch, 0,5 m	Plastic hose	Tuyau en plastique
30	350 600 5216	1	T-Steckverbindung	T-plug connection	connexion-T
31	364 500 2000	1	L-Steckverschraubung	L-plug connection	connexion-L
32	351 767 0762	1	Manometer, Mischkessel	Pressure gauge	Manomètre
33	210 070 6002	1	Kunststoffschlauch, 2 m	Plastic hose	Tuyau en plastique
34	350 146 5485	1	Kunststoff-Schnellsteckanschluss	Connection	Raccordement
35	350 710 0029	1	Druckschalter	Pressure switch	Interr. pression
36	424 026	1	Reduzierung M 20 x 1,5/M 16 x 1,5	Reducer	Réduction
37	317 402 1168	1	Kabelverschraubung M 16 x 1,5	Screwed cable gland	Passe-cable à vis
38	318 200 7500	1	Steuerkabel 2 x 0,75	Cable	Câble
39	508 305 5190	2	Bohrschraube, verzinkt DIN 7504 - St 5,5 x 19 - K	self-drilling screw with tapping screw thread	

BRINKMANN
MASCHINENFABRIK GMBH & CO.KG

9.1 **Beleuchtungsbalken** • Lighting bracket • Rampe d'éclairage

Rechtsverkehr
Right hand traffic
Circulation à droite

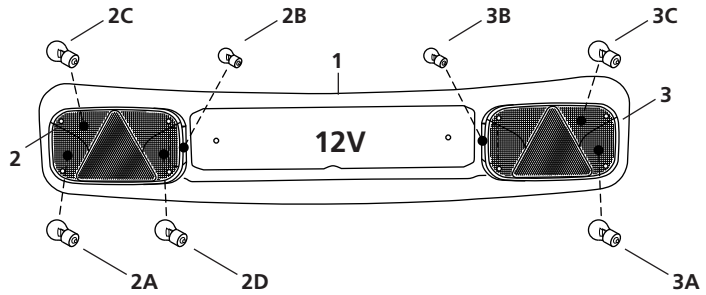

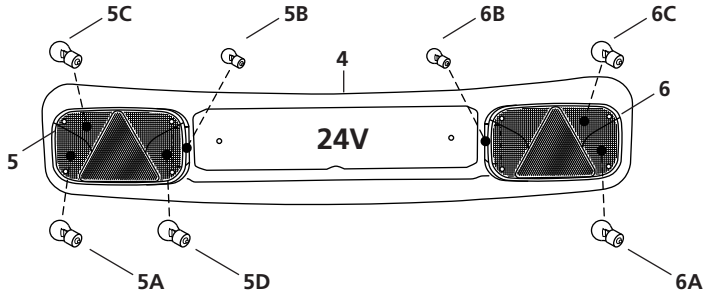

Linksverkehr
Left hand traffic
Circulation à gauche

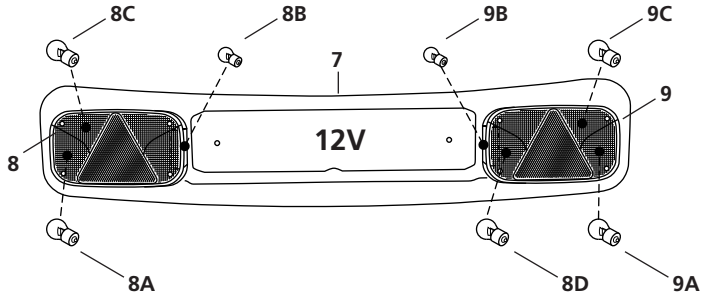

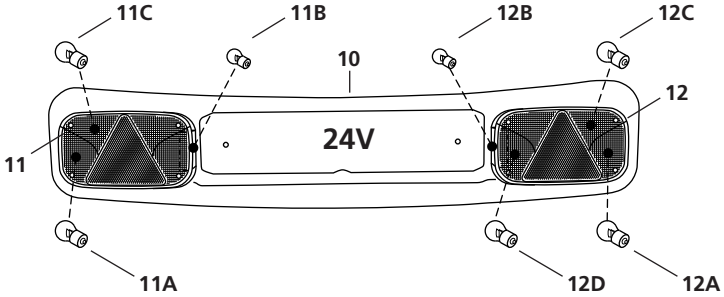

BRINKMANN
MASCHINENFABRIK GMBH & CO.KG

POS	ART-NR	ST	BEZEICHNUNG	DESCRIPTION	DÉSIGNATION
1	312 000 0960	1	Beleuchtungsbalken komplett, 12V Rechtsverkehr	Lighting bracket cpl. right hand traffic	Rampe d'éclairage cpl. circulation à droite
2	312 000 0952	1	Leuchte links, 12V Rechtsverkehr	Light, right hand traffic	Voyant, circulation à droite
2A	312 000 0956	1	Birne 12V / 21W / 5W	Bulb	Ampoule
2B	312 000 0957	1	Birne 12V / 5W	Bulb	Ampoule
2C	312 001 2212	1	Birne 12V / 21W	Bulb	Ampoule
2D	312 001 2212	1	Birne 12V / 21W	Bulb	Ampoule
3	312 000 0953	1	Leuchte rechts, 12V Rechtsverkehr	Light, right hand traffic	Voyant, circulation à droite
3A	312 000 0956	1	Birne 12V / 21W / 5W	Bulb	Ampoule
3B	312 000 0957	1	Birne 12V / 5W	Bulb	Ampoule
3C	312 001 2212	1	Birne 12V / 21W	Bulb	Ampoule
4	312 000 0961	1	Beleuchtungsbalken komplett 24V Rechtsverkehr	Lighting bracket cpl. right hand traffic	Rampe d'éclairage cpl. circulation à droite
5	312 000 0970	1	Leuchte links, 24V Rechtsverkehr	Light, right hand traffic	Voyant, circulation à droite
5A	312 000 0964	1	Birne 24V / 21W / 5W	Bulb	Ampoule
5B	312 000 0965	1	Birne 24V / 5W	Bulb	Ampoule
5C	312 002 4212	1	Birne 24V / 21W	Bulb	Ampoule
5D	312 002 4212	1	Birne 24V / 21W	Bulb	Ampoule
6	312 000 0971	1	Leuchte rechts, 24V Rechtsverkehr	Light, right hand traffic	Voyant, circulation à droite
6A	312 000 0964	1	Birne 24V / 21W / 5W	Bulb	Ampoule
6B	312 000 0965	1	Birne 24V / 5W	Bulb	Ampoule
6C	312 002 4212	1	Birne 24V / 21W	Bulb	Ampoule
7	312 000 0962	1	Beleuchtungsbalken komplett 12V Linksverkehr	Lighting bracket cpl. left-hand traffic	Rampe d'éclairage cpl. circulation à gauche
8	312 000 0958	1	Leuchte links, 12V Linksverkehr	Light, left-hand traffic	Voyant, circulation à gauche
8A	312 000 0956	1	Birne 12V / 21W / 5W	Bulb	Ampoule
8B	312 000 0957	1	Birne 12V / 5W	Bulb	Ampoule
8C	312 001 2212	1	Birne 12V / 21W	Bulb	Ampoule
9	312 000 0959	1	Leuchte rechts, 12V Linksverkehr	Light, left-hand traffic	Voyant, circulation à gauche
9A	312 000 0956	1	Birne 12V / 21W / 5W	Bulb	Ampoule
9B	312 000 0957	1	Birne 12V / 5W	Bulb	Ampoule
9C	312 001 2212	1	Birne 12V / 21W	Bulb	Ampoule
9D	312 001 2212	1	Birne 12V / 21W	Bulb	Ampoule
10	312 000 0963	1	Beleuchtungsbalken komplett 24V Linksverkehr	Lighting bracket cpl. left-hand traffic	Rampe d'éclairage cpl. circulation à gauche
11	312 000 0972	1	Leuchte links, 24V Linksverkehr	Light, left-hand traffic	Voyant, circulation à gauche
11A	312 000 0964	1	Birne 24V / 21W / 5W	Bulb	Ampoule
11B	312 000 0965	1	Birne 24V / 5W	Bulb	Ampoule
11C	312 002 4212	1	Birne 24V / 21W	Bulb	Ampoule
12	312 000 0973	1	Leuchte rechts, 24V Linksverkehr	Light, left-hand traffic	Voyant, circulation à gauche
12A	312 000 0964	1	Birne 24V / 21W / 5W	Bulb	Ampoule
12B	312 000 0965	1	Birne 24V / 5W	Bulb	Ampoule
12C	312 002 4212	1	Birne 24V / 21W	Bulb	Ampoule
12D	312 002 4212	1	Birne 24V / 21W	Bulb	Ampoule

BRINKMANN
MASCHINENFABRIK GMBH & CO.KG

9.1 **Beleuchtungsbalken** • Lighting bracket • Rampe d'éclairage

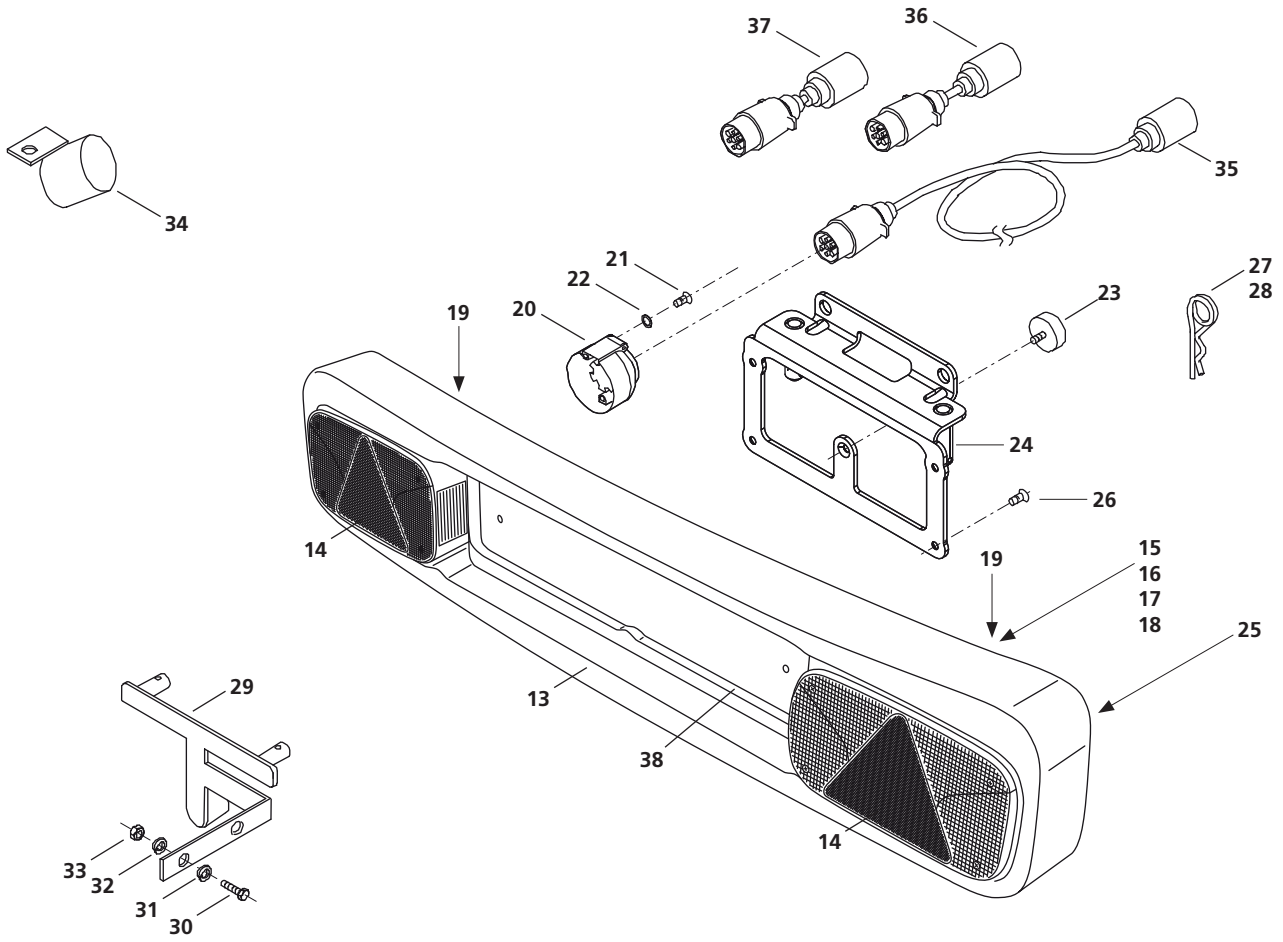

BRINKMANN
MASCHINENFABRIK GMBH & CO.KG

POS	ART-NR	ST	BEZEICHNUNG	DESCRIPTION	DÉSIGNATION
13	312 000 0950	1	Berleuchtungsbalken 12V/24V	Lighting bracket cpl.	Rampe d'éclairage cpl.
14	312 000 0955	1	Leuchtenchtscheibe links / rechts	Light pane	Vitre de voyant
15	312 000 0951	1	Rückwand	Rear panel	Panneau arrière
16	032 333 004	5	Sechskantschraube DIN 933-M8x16-A2F	Hexagon head cap screw	Vis à tête hexagonale
17	037 107 002	5	Scheibe DIN 125-8,4-A2F	Washer	Rondelle
18	539 901 4012	5	Blindnietmutter M8 - St verzinkt	Blind rivet nut	Écrou de rivet aveugle
19	312 000 0954	2	Bajonettanschluss, fünfpolig	Bayonett connection	Raccordement de baionnette
20	312 007 1201	1	Steckdose für Leuchtenträger	socket	fiche femelle
21	501 205 0300	3	Zylinderschraube ISO 4762-M5x30-8.8-A2C	Socket head cap screw	Vis à tête cylindrique
22	037 104 005	3	Scheibe DIN 125-5,3	Washer	Rondelle
23	425 406 2510	1	Gummipuffer	Rubber buffer	Tampon en caoutchouc
24	180 510 0046	1	Leuchtbalkenhalter	Holder, set of rear lights	Support, combin. d. feux arr.
25	180 510 0077	1	Hinweisschild	Sign	Plaque
26	230 959 002	4	Senkschraube DIN 7991-M8x20-A2C	Flat head screw	Vis à tête conique
27	062 187 000	2	Federstecker	Circlip	Agrafe
28	220 209 2004	2	Gliederkette für Federstecker	Link chain	Chaîne à maillons
29	312 000 0922	1	Halter vorne	Front holder	Support, à l'avant
30	032 379 000	2	Sechskantschraube DIN 933-M12x40-8.8-A2F	Hexagon head cap screw	Vis à tête hexagonale
31	037 110 002	2	Scheibe DIN 125-13-A2F	Washer	Rondelle
32	036 107 003	2	Federring DIN 127-A 12,2-A2C	Spring ring	Rondelle elastique
33	033 707 008	2	Sechskantmutter DIN 934-M12-8-A2C	Hexagonal nut	Ecrou hexagonale
34	312 000 0927	1	Steckerhalter	Plug holder	Support de fiche mâle
35	312 000 0904	1	Anschlusskabel, 6m	Connection cable	Câble de raccordement
36	312 000 0903	1	Adapterkabel 24V / 12V	Adapter 24V / 12V	Adaptateur 24V / 12V
37	312 000 0905	1	Adapterkabel 12V, 13 / 7polig, 1m	Adapter 12V, 13 / 7-pin	Adaptateur 12V, 13 / 7 pôle
38	750 999 9999	1	Kennzeichenverstärker schwarz		

BRINKMANN
MASCHINENFABRIK GMBH & CO.KG

11.1 **Relais-Steuerung** • Relay control • Commande par relais

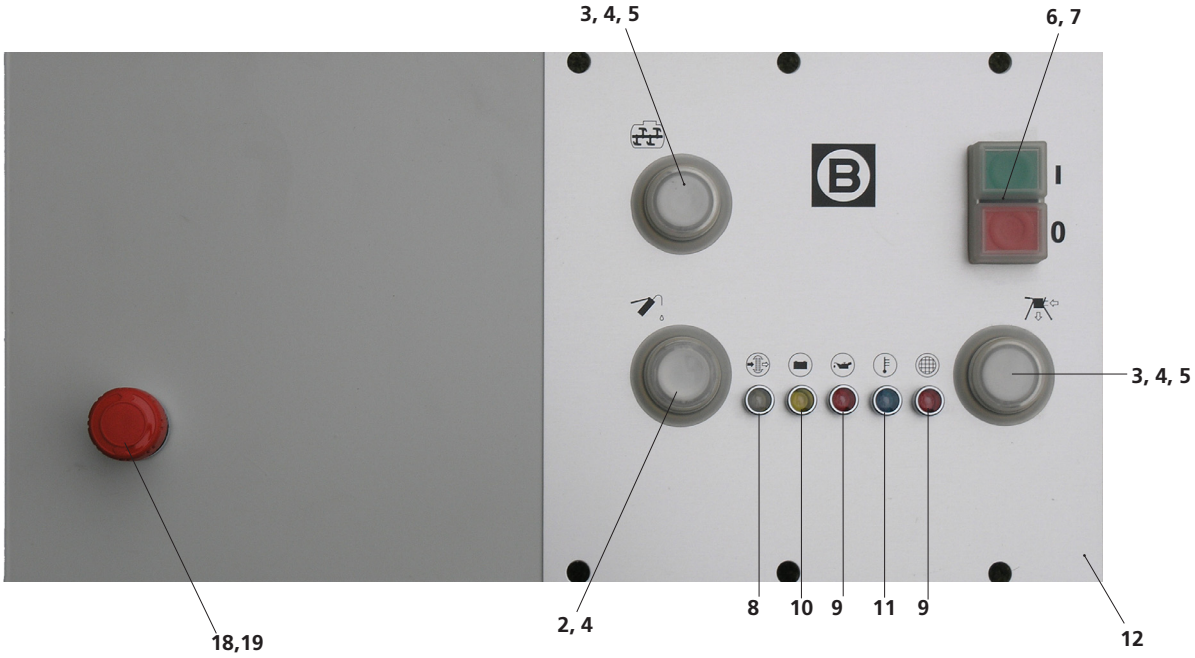

BRINKMANN
MASCHINENFABRIK GMBH & CO.KG

POS	ART-NR	ST	BEZEICHNUNG	DESCRIPTION	DÉSIGNATION
1	316 061 186	1	Gehäuse	Housing	Carter
2	240 940 3477	1	Taster Typ ZB4 BA	Push button	Bouton-poussoir
3	240 940 3498	2	Leuchtaster Typ ZB4 BH	Illuminated button	Bouton lumineux
4	240 940 3481	3	Schutzkappe ZBP 0A	Protecting cap	Capuchon de protection
5	240 940 3490	2	Kontrolllampe Typ ZBV-BJ1	Indicator lamp	Lampe témoin
6	240 940 3479	1	Doppeldrucktaster Typ ZB4 BW	Double pushbutton switch	Bouton poussoir double
7	240 940 3492	1	Schutzkappe ZBW	Protecting cap	Capuchon de protection
8	240 940 3491	1	LED weiss 12V	Light-emitting diode, white	Diode lumineuse, blanc
9	240 940 3483	2	LED rot 12V	Light-emitting diode, red	Diode lumineuse, rouge
10	240 940 3485	1	LED gelb 12V	Light-emitting diode, yellow	Diode lumineuse, jaune
11	240 940 3486	1	LED blau 12V	Light-emitting diode, blue	Diode lumineuse, bleu
12	316 060 1187	1	Schild	Plate	Plaque
13	314 016 2302	1	Stifteinsatz 24 polig	Pin insert	
14	240 940 3487	1	Anbaugehäuse 24 polig,	Add-on housing	Carter annexe
15	211 089 9207	1	Schutzkappe	Protecting cap	Capuchon de protection
16	317 402 5048	1	Betriebsstundenzähler	Operating hours meter	Compteur heures marche
17	317 402 5049	1	Aufsteckrahmen	Frame	Cadre
18	427 386	1	Schlagtaster	Mushroom head type switch	Bouton coup de poing
19	406 333	1	Schild, gelb	Plate, yellow	Plaque, jaune

BRINKMANN
MASCHINENFABRIK GMBH & CO.KG

11.1 **Relais-Steuerung** • Relay control • Commande par relais

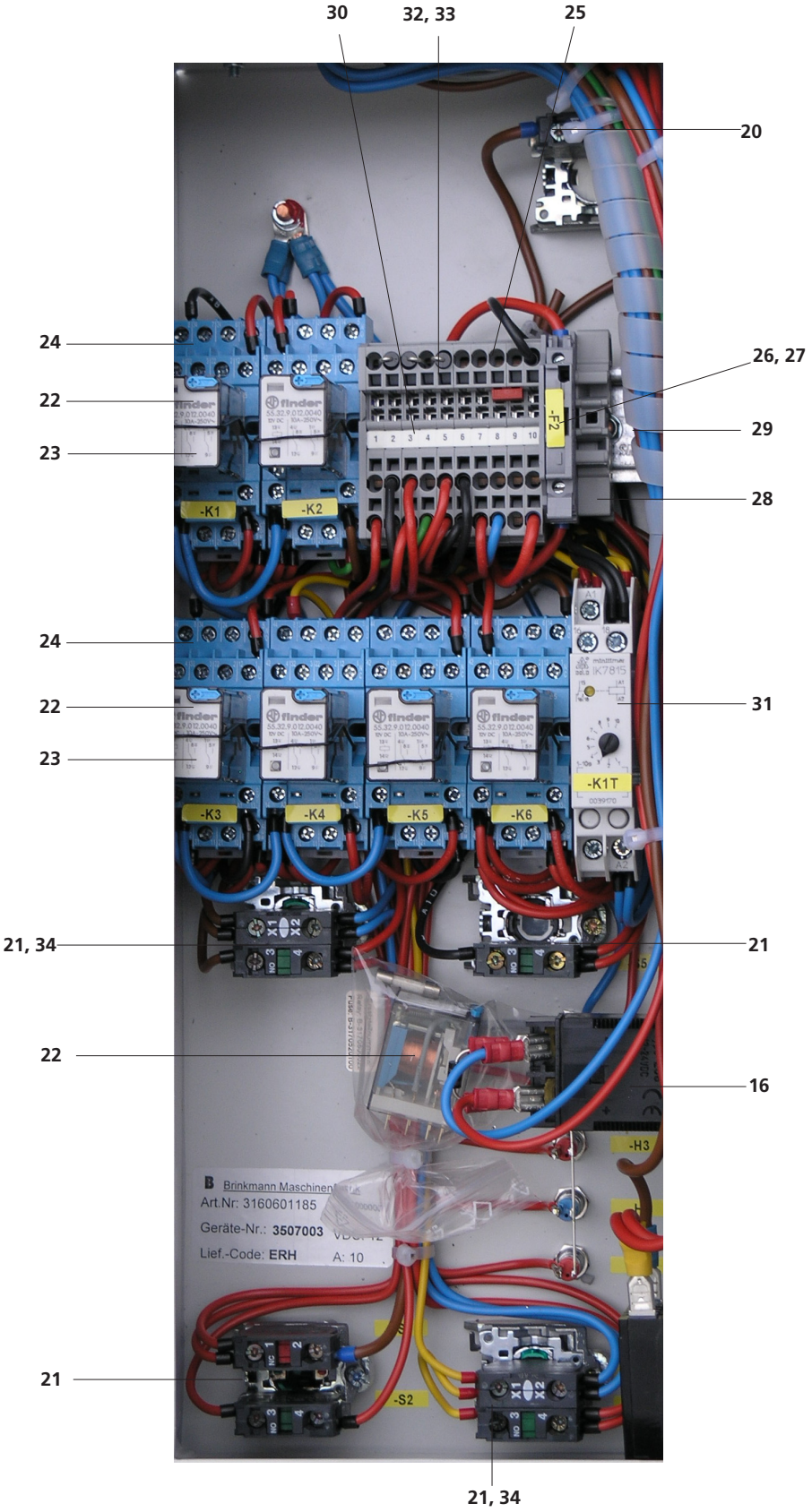

BRINKMANN
MASCHINENFABRIK GMBH & CO.KG

POS	ART-NR	ST	BEZEICHNUNG	DESCRIPTION	DÉSIGNATION
20	406 329	1	Sprungelement	Transfer element	Elément de saut
21	240 940 3480	4	Hilfsschalter	Auxiliary switch	Interrupteur auxiliaire
22	317 080 0022	7	Relais FIN	Relay	Relais
23	317 080 0024	6	Haltebügel für Relais Finder	Holder for relay	Support de relais
24	317 080 0023	6	Relaissockel	Relay base	Socle de relais
25	317 400 0005	10	Phoenix UK5 Klemme	Clamping strip	Réglette à bornes
26	317 400 0009	1	PHO Sicherungshalter UK-Si	Fuse holder	Porte-fusible
27	317 052 0100	2	Feinsicherung 5x20, 10A Träge	Fine-wire fuse	Fusible faible intensité
28	317 400 0014	1	Endklammer PHO E/UK	End clip	Agrafe
29	318 006 2069	1	Tragschiene 2069 0,320 m	Mounting rail	Profilé-support
30	317 400 0025	2	PHO Bez.Streifen ZB6 1-10	Sign	Plaque
31	317 080 0000	1	Multifunktionsrelais IMF	Relay	Relais
32	317 400 0039	2	Phoenix FB 10-6 Steckbrücke	Plug-in bridge	Pont enfichable
33	317 000 0401	4	Diode BY 550-50	Diode	Diode
34	240 940 3490	2	Lampe	Lamp	Lampe

BRINKMANN
MASCHINENFABRIK GMBH & CO.KG

11.2 **Elektrische Anlage** • Elektric system • Système électrique

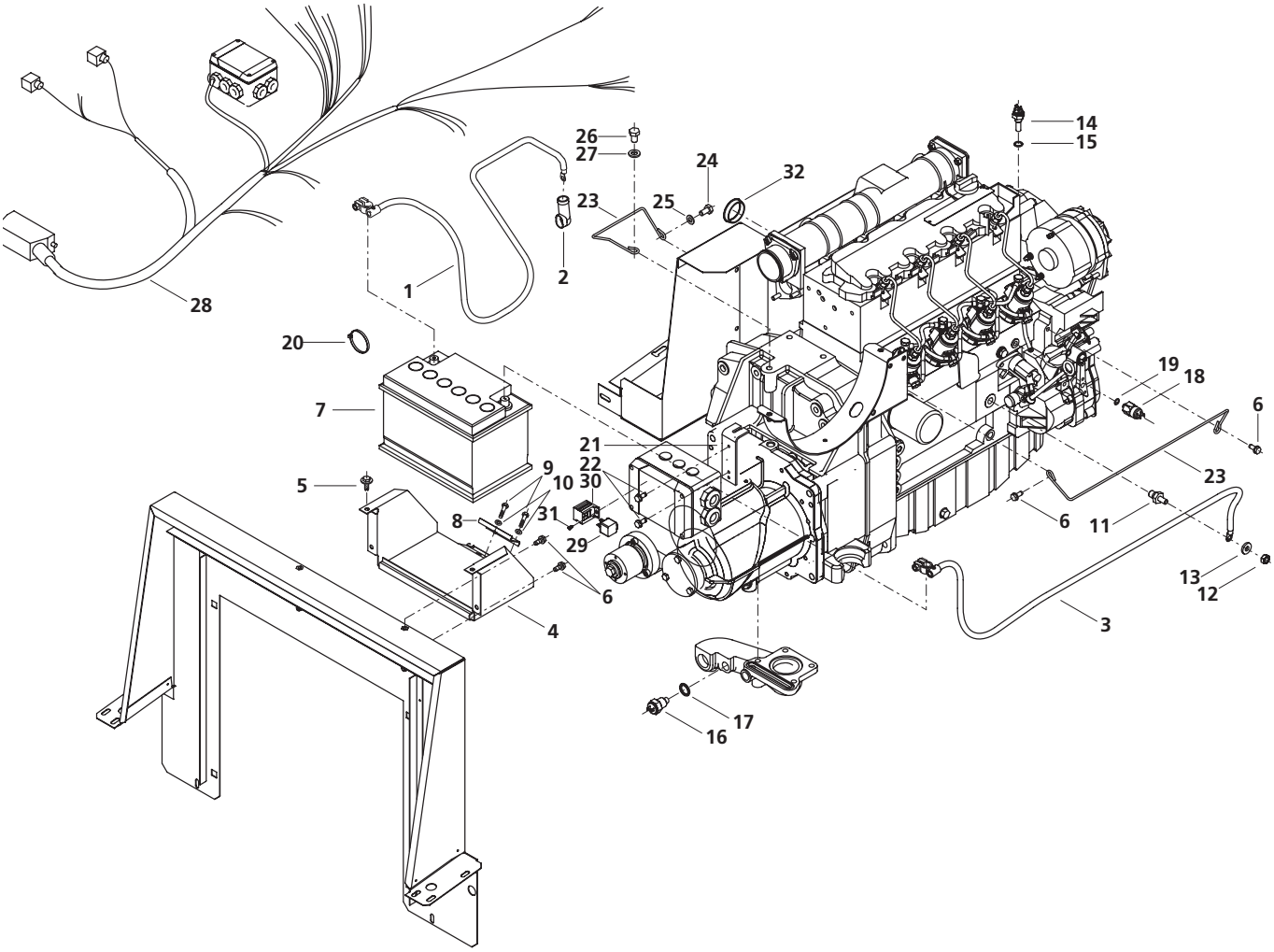

BRINKMANN
MASCHINENFABRIK GMBH & CO.KG

POS	ART-NR	ST	BEZEICHNUNG	DESCRIPTION	DÉSIGNATION
1	215 000 0089	1	Batteriekabel (+)	Battery cable	Câble batterie
2	215 000 0119	1	Gummikappe	Cap	Capuchon
3	215 000 0090	1	Batteriekabel (-)	Battery cable	Câble batterie
4	215 000 0097	1	Batteriekonsole komplett	Battery console	Console de batterie
5	211 615 664	2	Sechskantschraube DIN 6900 - M8 x 25 - 8.8	Hexagon head cap screw	Vis à tête hexagonale
6	211 619 2766	6	Sechskantschraube DIN 6900 - M8 x 20 - 8.8	Hexagon head cap screw	Vis à tête hexagonale
7	215 000 0137	1	Batterie 74 AH/12V	Battery	Batterie
8	215 000 0140	1	Klemmblech	Clamping plate	Tôle de serrage
9	032 318 003	2	Sechskantschraube DIN 933 - M6 x 25 - 8.8	Hexagon head cap screw	Vis à tête hexagonale
10	215 000 0147	2	Scheibe DIN 7349 - 6,4	Washer	Rondelle
11	215 000 0132	1	Adapter	Adapter	Adaptateur
12	033 706 009	1	Sechskantmutter DIN 934 - M10	Hexagonal nut	Écrou hexagonale
13	215 000 0146	1	Scheibe DIN 7349 - 10,5	Washer	Rondelle
14	213 639 006	1	Temperaturschalter	Temperature switch	Automate thermost.
15	215 000 0017	1	Dichtung DIN 7603 A14 x 18	Seal	Joint
16	211 615 7831	1	Temperaturschalter	Temperature switch	Automate thermost.
17	210 661 1033	1	Dichtungsscheibe 21,5 x 28 x 2,5	Sealing disk	Rondelle d'etancheite
18	215 000 0130	1	Oeldruckschalter	Oil pressure switch	Manostat d'huile
19	215 000 0019	1	Dichtung DIN 7603 A10 x 13	Seal	Joint
20	215 000 0030	20	Kabelbinder 140 x 3,6	Cable clip	Collier d'attache
21	215 000 0048	1	Halter	Holder	Support
22	215 000 0152	2	Sechskantschraube DIN 7500 - M6 x 16	Hexagon head cap screw	Vis à tête hexagonale
23	215 000 058	1	Führungsdraht	connecting wire	fil raccordement
24	032 356 007	1	Sechskantschraube DIN 933 - M10 x 20	Hexagon head cap screw	Vis à tête hexagonale
25	037 108 001	1	Scheibe DIN 125 - A10,5	Washer	Rondelle
26	215 000 0004	1	Sechskantschraube DIN 933 - M12 x 20	Hexagon head cap screw	Vis à tête hexagonale
27	037 110 002	1	Scheibe DIN 125 - A13	Washer	Rondelle
28	215 000 0072	1	Kabelbaum	Wiring loom	Faisceau de câbles
29	215 000 059	1	Relais mit Diode12V	Relay	Relais
30	215 000 0142	1	Stecksockel	Plug-in socket	Connecteur multi-broche
31	215 000 0153	1	Linsenschraube DIN 7981 - ST3,5 x 13	Oval head screw	Vis a tête goutte-de-suif
32	215 000 0144	1	Schnappdurchführung		

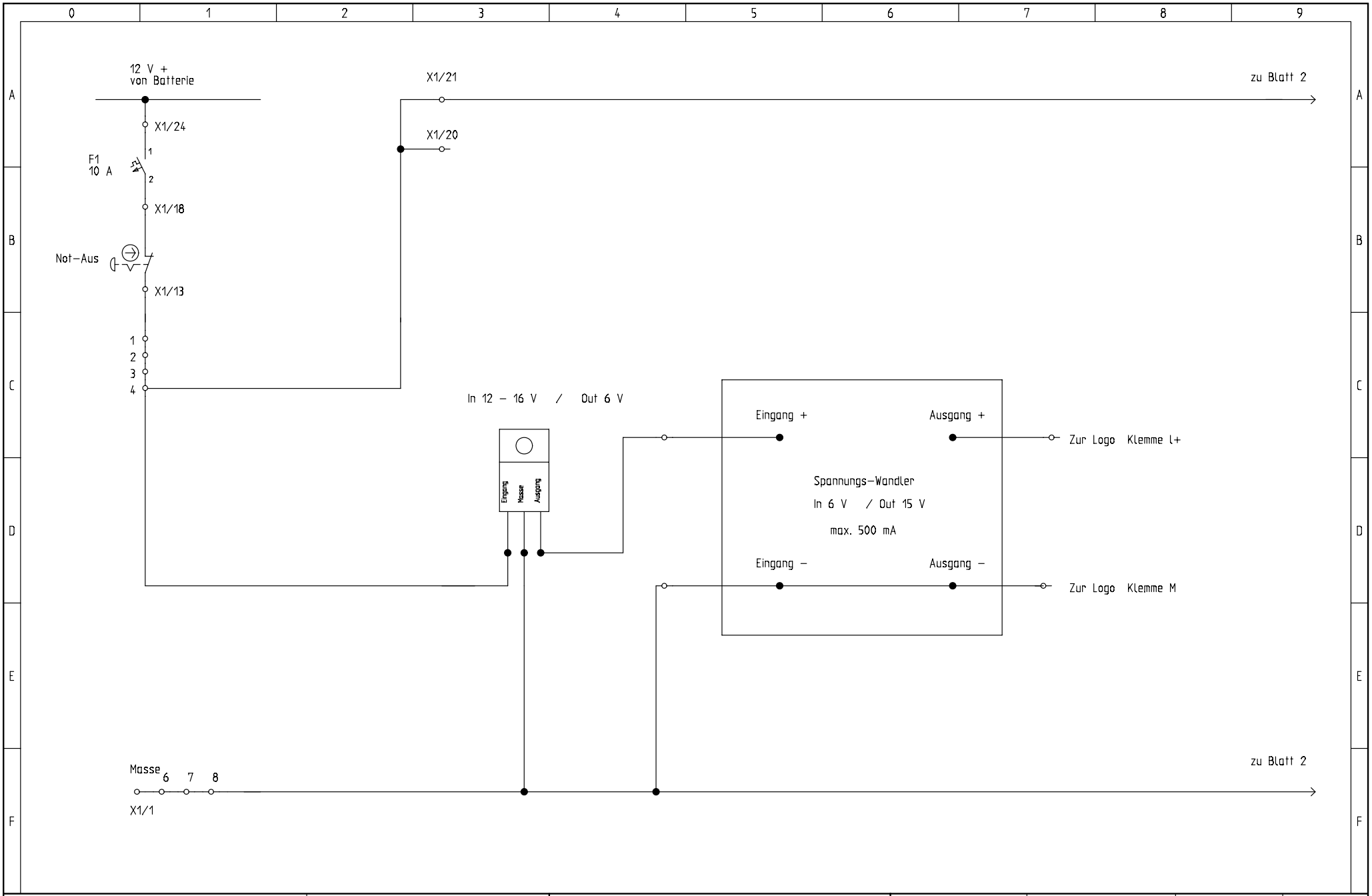

BRINKMANN
MASCHINENFABRIK GMBH & CO. KG
An der Heller 4-12 ~ D 33758 Schloß Holte
☎ +49(0)5207/9147-0 ~ +49(0)5207/9147-10

Spannungsversorgung Logo

Projekt: DC 260-45_logo	Zeichnungsnummer:	Rev.: 04.04.2007	erstellt von: F.Becker
Datum: 21.12.2006	Anlage: =	Ort: +	Blatt: 1

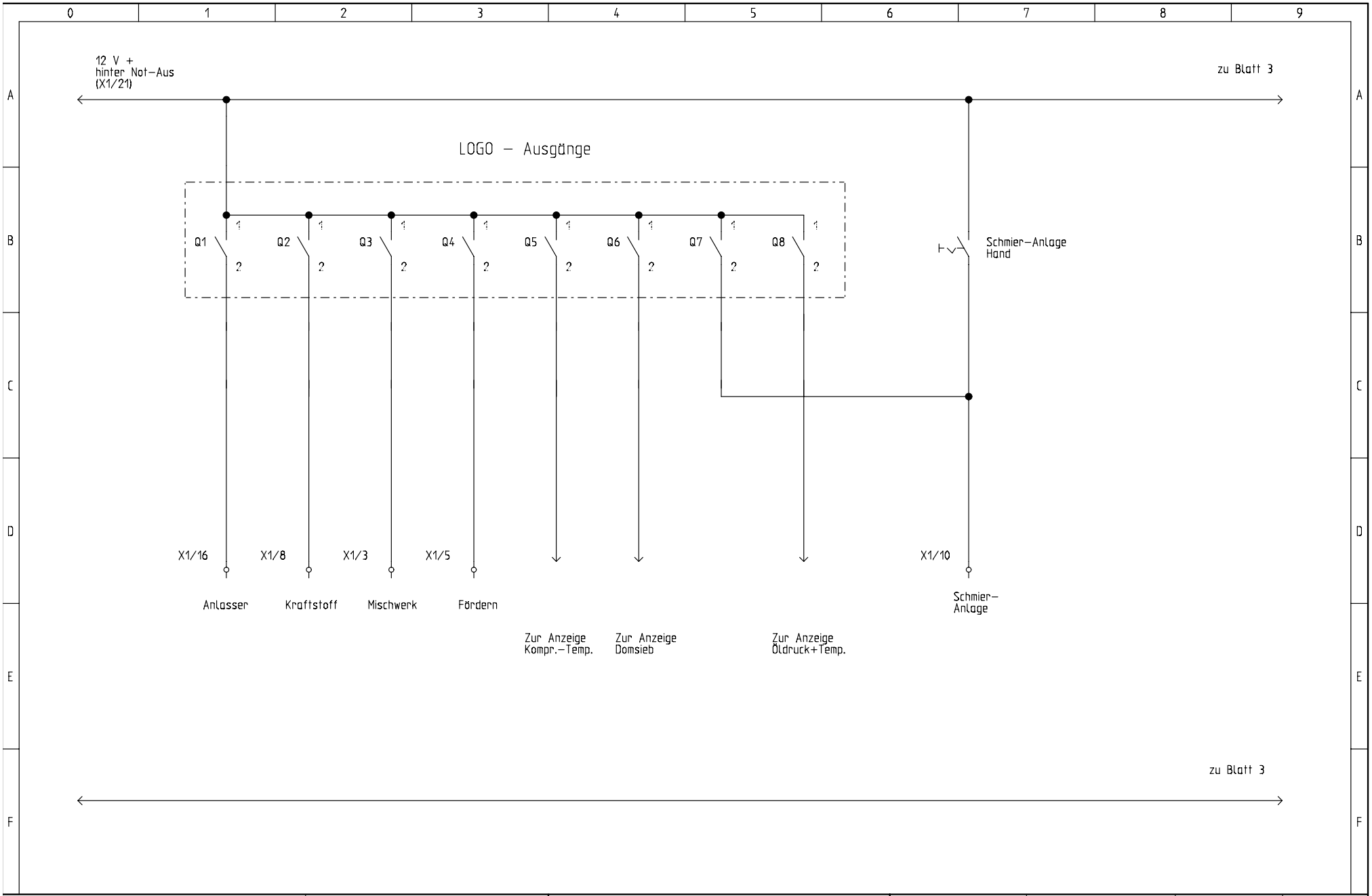

BRINKMANN
MASCHINENFABRIK GMBH & CO. KG
An der Heller 4-12 ~ D 33758 Schloß Holte
☎ +49(0)5207/9147-0 ~ +49(0)5207/9147-10

Logo Ausgänge

Projekt:	Zeichnungsnummer:	Rev.:	erstellt von:
DC 260-45_logo		04.04.2007	F.Becker
Datum: 21.12.2006	Anlage: =	Ort: +	Blatt: 2

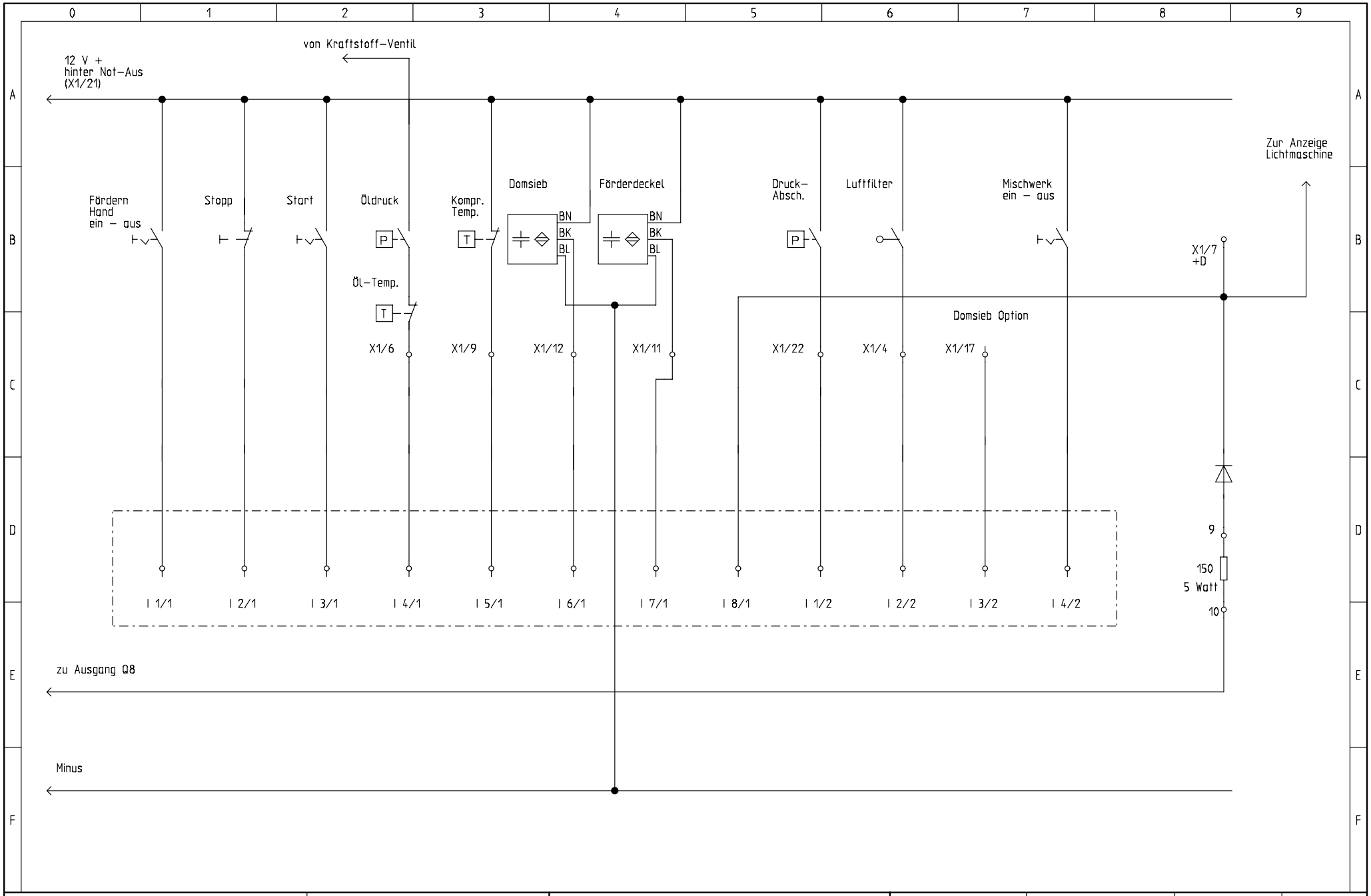

BRINKMANN
MASCHINENFABRIK GMBH & CO. KG
An der Heller 4-12 ~ D 33758 Schloß Holte
☎ +49(0)5207/9147-0 ~ +49(0)5207/9147-10

Logo Eingänge

Projekt:	Zeichnungsnummer:	Rev.:	erstellt von:
DC 260-45_logo		04.04.2007	F.Becker
Datum: 21.12.2006	Anlage: =	Ort: +	Blatt: 3

5	6	7	8
1	2	3	4
X1/7 Lichtmaschine +D		Minus	Betriebsspannung 12 V+	Tankgeber (gegen Masse)

6	7	8	9	10
1	2	3	4	5
Q5 Kompressor-Temp	Q6 Domsieb	Q8 Öldruck + Öltemp.	X1/4 Luftfilter	Setup-Schalter von Taster Motor-Stop	Schnecke

BRINKMANN
MASCHINENFABRIK GMBH & CO. KG
An der Heller 4-12 ~ D 33758 Schloß Holte
☎ +49(0)5207/9147-0 ~ 🖹 +49(0)5207/9147-10

Stecker Curtis
Ansicht von hinten

Projekt: DC 260-45_logo	Zeichnungsnummer:	Rev.: 14.02.2007	erstellt von: F.Becker
Datum: 27.12.2006	Anlage: =	Ort: +	Blatt: 4

Belegung 24 poliger Stecker X1

Pin1	blau 2,5 Masse	
Pin3	braun 1,5 Mischwerk	
Pin4	grau 1,5 Luftfilterkontrolle	
Pin5	gelb 0,75 Fördern	
Pin6	grün 0,75 Öldruck	
Pin7	weiss 1,5 +D	
Pin8	schwarz 1,5 Kraftstoff	
Pin9	braun 1,5 Kompressor Temperatur	
Pin10	schwarz 1,5 Schmieranlage	
Pin11	schwarz 1,5 Förderdeckel	
Pin12	schwarz 1,5 Domsieb	
Pin13		
Pin14	violett 0,75 Tankanzeige	*****
Pin15		
Pin16	braun 1,5,Anlasser Relais	
Pin17	grün 0,75 Domsieb-Option	
Pin18		
Pin20	rot 1.0 12V+ hinter Zündung	
Pin21	rot 1,5 12 V+ hinter Zündung	
Pin22	grün 0,75 von Druckschalter Druckabschaltung	*****
Pin24	rot 2,5 Dauerplus (von Batterie)	

***** neuer Kabelbaum

BRINKMANN
MASCHINENFABRIK GMBH & CO. KG
An der Heller 4-12 ~ D 33758 Schloß Holte
☎ +49(0)5207/9147-0 ~ +49(0)5207/9147-10

Belegung 24 poliger Stecker X1	Projekt: DC 260-45_logo	Zeichnungsnummer:	Rev.: 04.04.2007	erstellt von: F.Becker
	Datum: 27.12.2006	Anlage: =	Ort: +	Blatt: 5

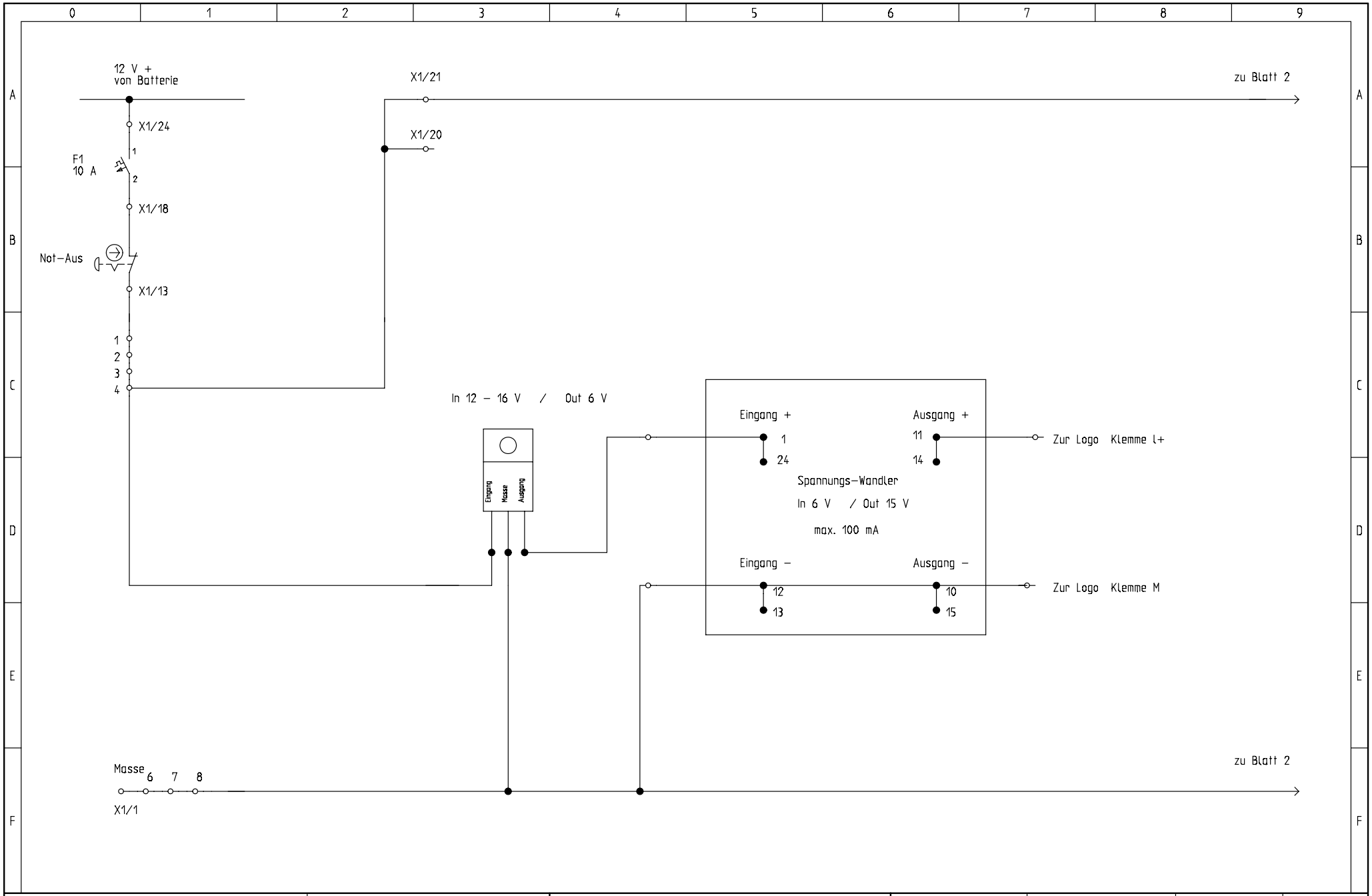

BRINKMANN
MASCHINENFABRIK GMBH & CO. KG
An der Heller 4-12 ~ D 33758 Schloß Holte
☎ +49(0)5207/9147-0 ~ +49(0)5207/9147-10

Spannungsversorung Logo
Neuer Wandler

Projekt:	Zeichnungsnummer:	Rev.:	erstellt von:
DC 260–45_logo		03.09.2007	F.Becker
Datum: 03.09.2007	Anlage: =	Ort: +	Blatt: 6

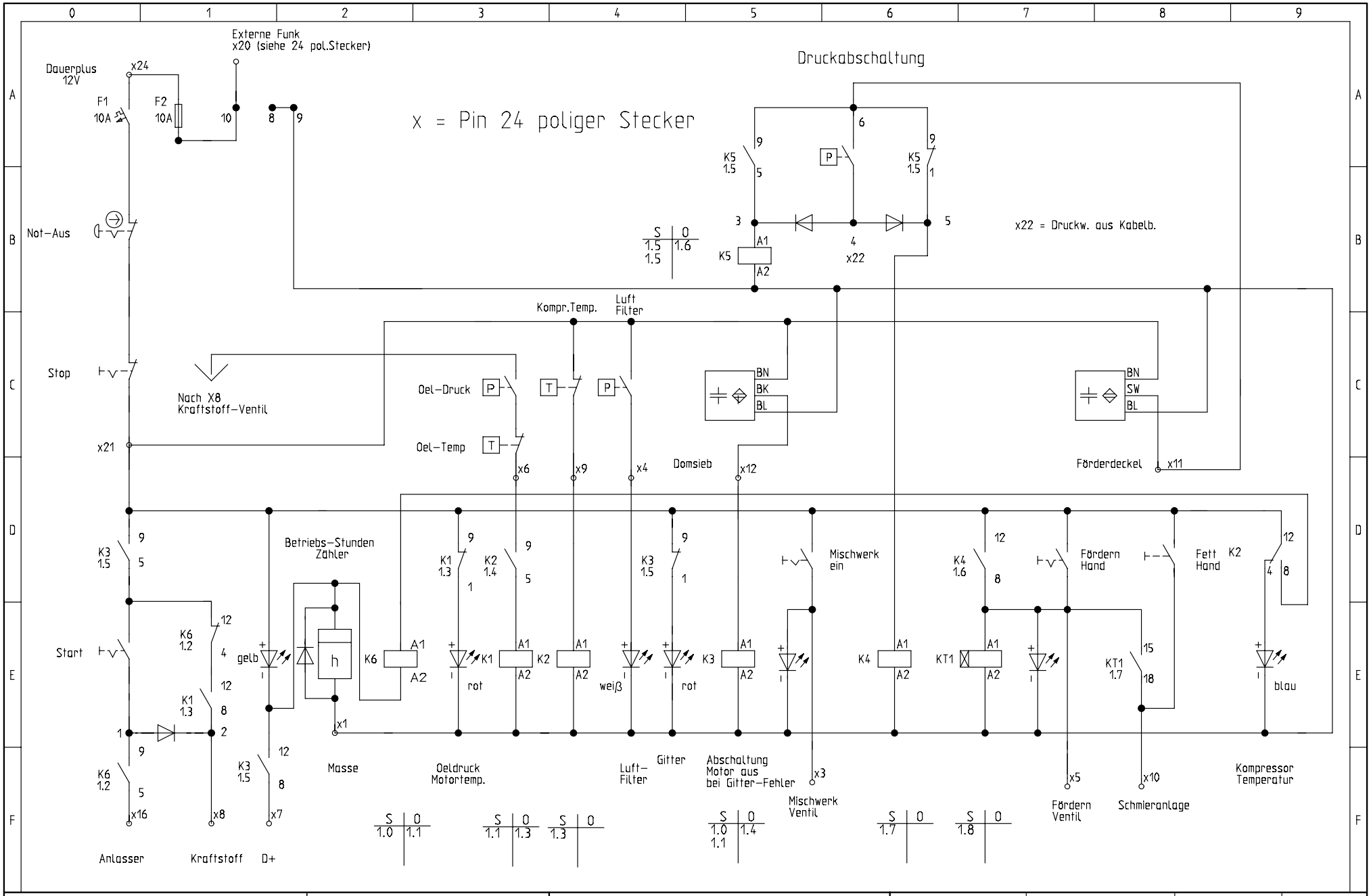

BRINKMANN
MASCHINENFABRIK GMBH & CO. KG
An der Heller 4-12 ~ D 33758 Schloß Holte
☎ +49(0)5207/9147-0 ~ +49(0)5207/9147-10

Relaissteuerung 2
DC 450/550
24 poliger Stecker

Projekt:	Zeichnungsnummer:	Rev.:	erstellt von:
Relaissteuerung_2_neu_450		17.11.2005	Becker/Felsch
Datum: 21.09.2007	Anlage: =	Ort: +	Blatt: 1

Belegung 24 poliger Stecker

Pin1	Masse	
Pin3	Mischwerk	
Pin4	Luftfilterkontrolle	
Pin5	Fördern	
Pin6	Öldruck	
Pin7	+D	
Pin8	Kraftstoff	
Pin9	Kompressor Temperatur	
Pin10	Schmieranlage	
Pin11	Förderdeckel	
Pin12	Domsieb	
Pin13		
Pin15	Endschalter Schrapper	
Pin16	Anlasser Relais	
Pin18		
Pin20	Ladegerät (Externe Funk)	
Pin21	12 V+ hinter Zündung	
Pin22	von Druckschalter Druckabschaltung	*****
Pin24	Dauerplus (von Batterie)	

***** neuer Kabelbaum

BRINKMANN
MASCHINENFABRIK GMBH & CO. KG
An der Heller 4-12 ~ D 33758 Schloß Holte
☎ +49(0)5207/9147-0 ~ +49(0)5207/9147-10

Belegung 24 pol.Stecker	Projekt: Relaissteuerung_2_neu_450	Zeichnungsnummer:	Rev.: 14.7.2005	erstellt von: F.Becker
	Datum: 07.07.2005	Anlage: =	Ort: +	Blatt: 2

Brinkmann Maschinenbau GmbH & Co. KG
An der Heller 4-12
D–33758 Schloß Holte
Telefon +49 (0) 52 07 / 91 47-0
Telefax +49 (0) 52 07 / 91 47-100
Internet: www.estrichboy.de
E-Mail: info@estrichboy.de